Государственное автономное профессиональное образовательное учреждение Самарской области
«Колледж технического и художественного образования г. Тольятти»

Комплект оценочных средств
для проведения текущего контроля успеваемости
по учебной дисциплине
ОП 01 ИНЖЕНЕРНАЯ ГРАФИКА
образовательной программы
подготовки специалистов среднего звена
по специальности
23.02.07 ТЕХНИЧЕСКОЕ ОБСЛУЖИВАНИЕ И РЕМОНТ АВТОТРАНСПОРТНЫХ СРЕДСТВ
курс обучения 2, семестр 4

Тольятти, 2023 год

Разработчик (и):

ГАПОУ КТиХО	преподаватель	А.А. Шувалова
(место работы)	(занимаемая должность)	(инициалы, фамилия)

СОДЕРЖАНИЕ

		Стр.
1	Пояснительная записка	4
2	Паспорт комплекта оценочных средств	6
3	Контрольно-измерительные материалы	8
4	Инструменты оценки	15
5	Методическое обеспечение текущей аттестации	16
	Приложения	17

1. ПОЯСНИТЕЛЬНАЯ ЗАПИСКА

Комплект оценочных средств предназначен для мониторинга качества освоения учебной дисциплины Инженерная графика в рамках реализации федерального государственного образовательного стандарта среднего профессионального образования по специальности **23.02.07 Техническое обслуживание и ремонт автотранспортных средств** (утв. приказом МОиН РФ от "22"апреля 2014г. № 383, зарегистрирован в Минюсте 27 июня 2014г, № 32878).

Предмет оценивания в процессе текущего контроля – знания и умения, являющиеся необходимыми элементами формируемых компетенций.

Основаниями проведения оценочной процедуры по учебной дисциплине являются следующие нормативные документы:

Федеральный государственный образовательный стандарт среднего профессионального образования по специальности **23.02.07 Техническое обслуживание и ремонт автотранспортных средств**;

Рабочая программа учебной дисциплины Инженерная графика, утвержденная зам.директора по УМР ГАПОУ «Колледж технического и художественного образования г. Тольятти» и прошедшая внутреннюю и внешнюю экспертизы;

Положение о проведении текущего контроля успеваемости и промежуточной аттестации обучающихся государственного автономного профессионального образовательного учреждения Самарской области «Колледж технического и художественного образования г. Тольятти» по основным профессиональным образовательным программам СПО, утвержденное приказом директора колледжа от «16» сентября 2015 г. № 01-20/339;

Положение об организации образовательной деятельности студентов по индивидуальному учебному плану в государственном автономном профессиональном образовательном учреждении Самарской области «Колледж технического и художественного образования г. Тольятти», утверждённое приказом директора колледжа от «30» июня 2017 г. № 01-20/270а.

Оценочные средства по дисциплине содержатся в фонде оценочных средств (ФОС) по дисциплине и представлены в различных формах.

Для оценки образовательных результатов используются: метод сопоставления с эталоном (ключом, модельным ответом), экспертная оценка деятельности по критериям, экспертная оценка письменных и устных ответов.

Текущая аттестация по учебной дисциплине Инженерная графика проводится в соответствии с рабочей программой дисциплины и календарно-тематическим планом.

В рамках текущей аттестации проводится рубежный контроль по окончании изучения каждого учебного модуля/раздела в форме тестирования, опроса (письменного или устного), выполнения контрольной работы, практических, практико-ориентированных, компетентностно-ориентированных заданий.

Текущий контроль по выполненным лабораторным и практическим работам проводится в форме формализованного наблюдения и оценки результатов выполнения работ, оценки отчетов по ним.

Текущий контроль по выполненным компетентностно - ориентированным заданиям предусматривает оценку деятельности обучающегося на определённом уровне сформированности общей компетенции.

Уровень знаний, умений, сформированность компетенций в ходе текущего контроля оценивается по пятибалльной системе оценки: 5 (отлично), 4 (хорошо), 3 (удовлетворительно), 2 (неудовлетворительно) согласно разработанным критериям.

Внеаудиторная самостоятельная работа обучающихся оценивается по пятибалльной системе.

В настоящем комплекте оценочных средств используются следующие термины, определения и сокращения:

КОС – комплект оценочных средств;

УД – учебная дисциплина;

ФГОС - федеральный государственный образовательный стандарт;

ПЗ – практическое задание;

ПОЗ – практико-ориентированное задание;

КОЗ – компетентностно - ориентированное задание;

ОК – общая компетенция;

У - умения;

З – знания.

2. ПАСПОРТ КОМПЛЕКТА ОЦЕНОЧНЫХ СРЕДСТВ

2.1. Область применения

Комплект оценочных средств (КОС) предназначен для текущего контроля успеваемости и оценки образовательных достижений, обучающихся по освоению программы учебной дисциплины Инженерная графика.

КОС включает контрольные и методические материалы для проведения текущей аттестации в форме тестов, практических заданий (ПЗ), практико-ориентированных заданий (ПОЗ), компетентностно – ориентированных заданий (КОЗ), методических указаний по выполнению работ, сборников заданий, вопросов, тестов и т.д.

КОС разработан в соответствии с:

-основной профессиональной образовательной программой по специальности **23.02.07 Техническое обслуживание и ремонт автотранспортных средств**;

-программой учебной дисциплины Инженерная графика.

2.2. Контроль и оценка результатов освоения дисциплины (*таблицу берём из 4 раздела РП)*

Текущий контроль и оценка результатов освоения учебной дисциплины осуществляется преподавателем в процессе проведения практикума и лабораторных работ, тестирования, а также выполнения обучающимися внеаудиторной самостоятельной работы.

Результаты обучения (освоенные умения, усвоенные знания)	**Критерии оценки**	**Методы оценки**
умения		
Умения: – оформлять проектно-конструкторскую, технологическую и другую техническую документацию в соответствии с действующей нормативной базой; – выполнять изображения, разрезы и сечения на чертежах; – выполнять деталирование сборочного чертежа; – решать графические задачи;	Практическая работа. Практикум	Графическая работа №9 « Выполнение третьего вида по двум заданным. Выполнить необходимые разрезы». Графическая работа №10 «Выполнение резьбовых соединений (болтовое, винтовое, шпилечное и фитинговое)». ПР.№2 Выполнение эскизов и рабочих чертежей. Чтение рабочих чертежей. ПР. №3. Чтение чертежей разъемных и неразъемных соединений Графическая работа №11 Выполнение чертежа зубчатой

		передачи (цилиндрической, конической или червячной) Графическая работа №12«Выполнение сборочного чертежа» Графическая работа №13 «Деталирование сборочного чертежа»
знания		
Знания: – основные правила построения чертежей и схем; – способы графического представления пространственных образов;	внеаудиторная самостоятельная работа; контрольная работа	– совместное обсуждение обучающихся результатов работы. – тест №1

3. КОНТРОЛЬНО – ИЗМЕРИТЕЛЬНЫЕ МАТЕРИАЛЫ

Тест №1 по теме Чтение рабочих и сборочных чертежей

№ п/п	Задание (вопрос)	Эталон ответа	Р
Инструкция по выполнению заданий № 1-3: соотнесите содержание столбца 1 с содержанием столбца 2. Запишите в соответствующие строки бланка ответов букву из столбца 2, обозначающую правильный ответ на вопросы столбца 1. В результате выполнения Вы получите последовательность букв. Например, № задания: 1 Вариант ответа: 1-В,2-А,3-Б			
1.	Профиль резьбы 1) 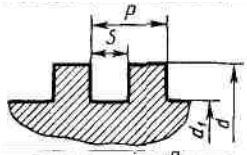 2) 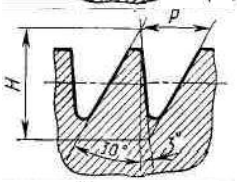 3) 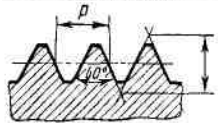 4) 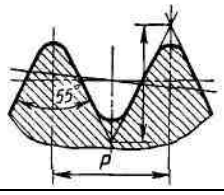 Наименование резьбы А) трубная цилиндрическая Б) метрическая В) упорная Г) прямоугольная Д) круглая		8
2.	Изображение разъемных соединений 1) 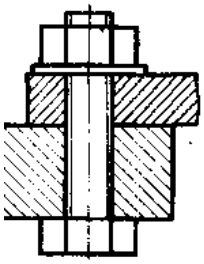 Наименование соединений А) болтовое Б) винтовое В) штифтовое Г) шпилечное Д) шпоночное		8

	2) 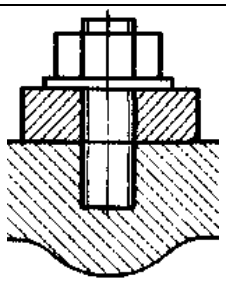 3) 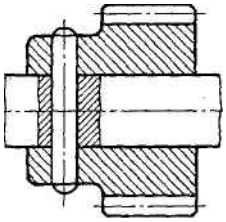 4) 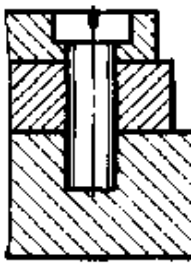			
3.	Обозначение шероховатости 1) 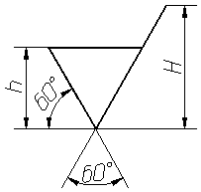 2) 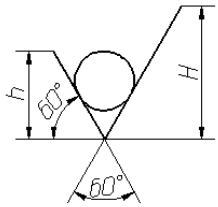	Наименование А) обозначение шероховатости поверхности, при образовании которой обязательно удаление слоя материала Б) обозначение шероховатости поверхности без указания способа обработки В) обозначение шероховатости поверхности при образовании которой осуществляется без удаление слоя материала		4
Инструкция по выполнению заданий № 4 - 23: Выберите букву, соответствующую правильному варианту ответа и запишите ее в бланк ответов.				

4.	На рисунке показан разрез..... 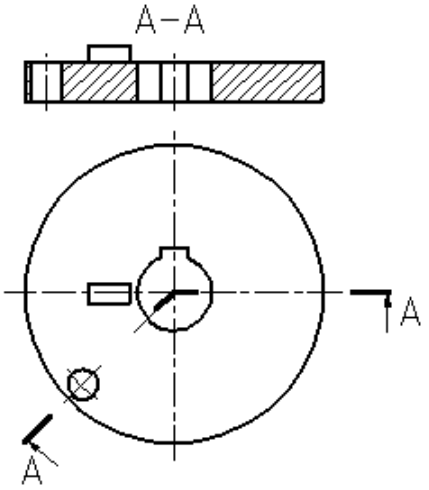	1) ступенчатый 2) ломанный 3) фронтальный 4) профильный		2
5.	На рабочих чертежах линейные размеры указывают в	1) мм 2) см 3) дм 4) м		2
6.	Изображение видимой части предмета, обращенной к наблюдателю, называют:	1) видом 2) разрезом 3) проекцией 4) сечением		2
7.	Сплошной волнистой линией выполняют:	1) линию видимого контура 2) линию обрыва 3) линию невидимого контура 4) осевую или центровую		2
8.	Запись на чертеже означает: 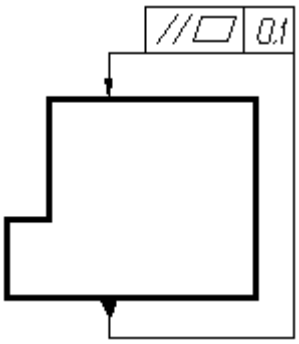	1) суммарный допуск параллельности и плоскостности относительно основания не более 0,1 мм 2) допуск параллельности относительно основания не более 0,1 мм 3) допуск плоскостности относительно основания не более 0,1 мм 4) суммарный допуск		2

		параллельности и плоскостности		
9.	Этот вид крепежной детали не имеет резьбы:	1)винт 2)гайка 3)шайба 4)болт		2
10.	Размер формата А2:	1) 594×420 2) 297×420 3) 594×841 4) 297×210		2
11.	Укажите обозначение метрической резьбы диаметром 40 и шагом 1,5 мм	1) М40×1,5×2 2) М40×2(Р1,5) 3) М40×1,5 4) М40×1,5мм		2
12.	Изделие, разборка которого происходит без нарушения целостности его составных частей, называется.....	1) неразъемным 2) разъемным 3) комплектом 4) комплексом		2
13.	Фронтальная плоскость проекции обозначается	1) H 2) D 3) W 4) V		2
14.	Запись на чертеже означает: 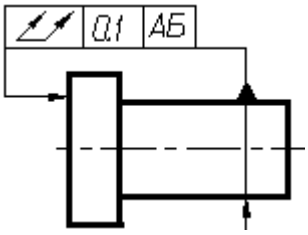	1) допуск полного торцового биения поверхности относительно оси поверхности 0,1 мм 2) допуск торцового биения поверхности относительно оси поверхности 0,1 мм 3) допуск параллельности поверхности относительно оси поверхности 0,1 мм 4) допуск полного торцового биения поверхности относительно оси поверхности		2

15.	На рисунке показан элемент детали: 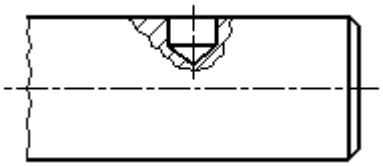	1) сквозное отверстие 2) паз 3) глухое отверстие 4) фаска		2
16.	На рисунке изображено сечение: 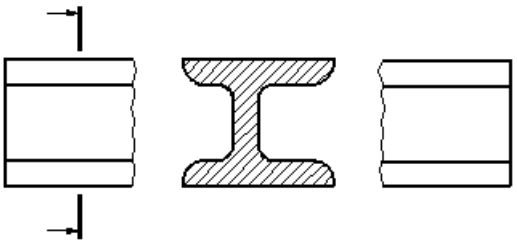	1) в разрыве 2) наложенное 3) вынесенное 4) в проекционной связи		2
17.	На позиции 2 показана деталь: 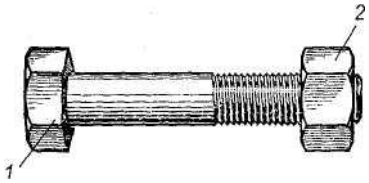	1) гайка 2) кольцо 3) шайба 4) втулка		2
18.	Запись М 1:2 означает:	1) масштаб увеличения 2) масштаб уменьшения 3) натуральная величина		2
19.	На рисунке показано соединение... 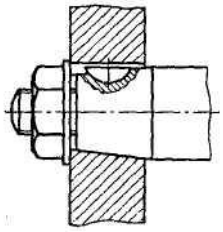	1) сегментной шпонкой 2) призматической шпонкой 3) клиновой шпонкой		2
20.	На рисунке показана зубчатая передача:	1) цилиндрическая 2) коническая 3) червячная 4) реечная		2

	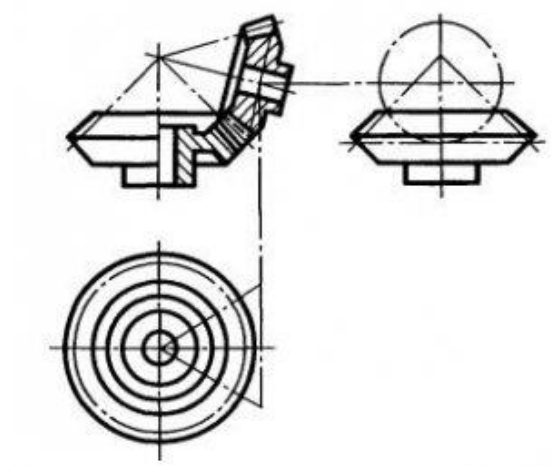			
21.	Расстояние между параллельными размерными линиями должно быть:	1) от 3 до 5 мм 2) от 1 до 5 мм 3) от 15 до 20 мм 4) от 7 до 10 мм		2
22.	На чертежах уклон обозначается:	1) < 2) 1º 3) Δ 4) ≤		2
23.	Спецификацию выполняют на формате:	1) А3 2) А2 3) А4 4) А5		2

Инструкция по выполнению заданий № 24-30: В соответствующую строку бланка ответов запишите краткий ответ на вопрос, окончание предложения или пропущенные слова.

24.	Изображение, полученное при мысленном рассечении одной или несколькими плоскостями и показывают то, что находится в секущей плоскости, называют	
25.	Для обозначения линий разреза и сечений применяют ….. линию.	
26.	Основную надпись на чертежах располагают в .... … … .	
27.	Документ, содержащий изображение детали, необходимые данные для ее изготовления, называют.....	
28.	Деталь с резьбовым отверстием, используемым для навинчивания на стержень болта называется,.....	
29.	Расстояние между вершинами соседних витков	

	резьбы, называют....	
30.	Отношение линейных размеров к действительным называют.....	

Время выполнения теста – 30 мин

4. ИНСТРУМЕНТЫ ОЦЕНКИ

1. Эталон и критерии оценивания ответов на тестовые задания, оценочная шкала по выполнению тестовых заданий (Приложения 1)

5.МЕТОДИЧЕСКОЕ ОБЕСПЕЧЕНИЕ ТЕКУЩЕЙ АТТЕСТАЦИИ

1. Шувалова А.А.: Методическое пособие для студентов по выполнению практических работ по ОП.01 Инженерная графика
2. Шувалова А.А.: Методическое пособие для студентов по выполнению самостоятельных работ. ОП.01 Инженерная графика, ГАПОУ КТиХО 2019г.

Приложение 1

Тест №1 по теме Чтение рабочих и сборочных чертежей

Эталоны ответов

№ вопроса	**Эталон ответа**
1	1-Г 2-В 3-Б 4-А
2	1-А 2-Г 3-В 4-Б
3	1-А 2-В
4	2
5	1
6	1
7	2
8	1
9	3
10	1
11	3
12	2
13	4
14	1
15	3
16	1
17	1
18	2
19	1
20	2
21	4
22	1
23	4
24	сечением
25	разомкнутую
26	правом нижнем углу

27	чертеж
28	гайкой
29	шагом
30	масштабом

Критерии оценивания ответов на тестовые задания

Тип задания	№ задания	Количество баллов за вопрос	Общее количество баллов
Закрытого типа *(На соответствие)*	1-3	2	20
Закрытого типа *(Выбор варианта ответа из множества предложенных ответов)*	4-23	2	38
Открытого типа *(Вставить пропущенное слово, закончить предложение, ответить на вопрос)*	24-30	3	21

Оценочная шкала по выполнению тестовых заданий
Максимальное количество баллов – 79

Набрано баллов	**57-65**	**50-56**	**44-49**	**Менее 43**
Процент результативности выполнения заданий	**90%-100%**	**80 %-89%**	**70 %-79%**	**< 70%**
Качественная оценка индивидуальных образовательных достижений	**«5» (отлично)**	**«4» (хорошо)**	**«3» (удовлетворительно)**	**«2» (не удовлетворительно)**

Государственное автономное профессиональное образовательное учреждение Самарской области
«Колледж технического и художественного образования г. Тольятти»

РАССМОТРЕНО	УТВЕРЖДАЮ
на заседании ПЦК ТЕХНИКА И ТЕХНОЛОГИИ НАЗЕМНОГО ТРАНСПОРТА И СЕЛЬСКОГО ХОЗЯЙСТВА	Зам. директора по УМР
_____	_____ / И.И. Уренева
Председатель _____ / А.Г. Парфенов	_____ 20___г.

Комплект оценочных средств
для оценки итоговых образовательных результатов
по учебной дисциплине
ОП 01. ИНЖЕНЕРНАЯ ГРАФИКА
образовательной программы
подготовки специалистов среднего звена
по специальности
23.02.07 Техническое обслуживание и ремонт автотранспортных средств
курс обучения 2, семестр 4

Тольятти, 2023 год

Разработчик:

ГАПОУ КТиХО	преподаватель	А.А. Шувалова
(место работы)	(занимаемая должность)	(инициалы, фамилия)

Эксперты:

Внутренняя экспертиза:

Техническая экспертиза:	Л.В. Самойлова, методист ГАПОУ КТиХО
Содержательная экспертиза:	В.В. Колобова, преподаватель высшей квалификационной категории ГАПОУ КТиХО

Протокол рассмотрения комплекта оценочных средств для оценки итоговых образовательных результатов по учебной дисциплине ОП. **01 Инженерная графика**

№__ от «____» _____20__ г.

СОДЕРЖАНИЕ

		Стр.
1	Пояснительная записка	4
2	Паспорт комплекта оценочных средств	6
3	Процедуры оценки:	8
3.1	Стандартизированный тест	8
3.3	Практико-ориентированные задания	18
4	Комплект экзаменатора:	48
4.1	Инструменты оценки	48
	Приложения	49

1. ПОЯСНИТЕЛЬНАЯ ЗАПИСКА

Комплект оценочных средств предназначен для оценки освоения образовательных результатов по учебной дисциплине Инженерная графика в рамках реализации федерального государственного образовательного стандарта среднего профессионального образования по специальности **23.02.07 Техническое обслуживание и ремонт автотранспортных средств** (утв. приказом МОиН РФ от "22"апреля 2014г. № 383, зарегистрирован в Минюсте 27 июня 2014г, № 32878).

Основаниями проведения оценочной процедуры по учебной дисциплине являются следующие нормативные документы:

Федеральный государственный образовательный стандарт среднего профессионального образования по специальности **23.02.07 Техническое обслуживание и ремонт автотранспортных средств;**

Рабочая программа учебной дисциплины Инженерная графика, утвержденная зам.директора по УМР ГАПОУ «Колледж технического и художественного образования г. Тольятти» и прошедшая внутреннюю и внешнюю экспертизы;

Положение о проведении текущего контроля успеваемости и промежуточной аттестации обучающихся государственного автономного профессионального образовательного учреждения Самарской области «Колледж технического и художественного образования г. Тольятти» по основным профессиональным образовательным программам СПО, утвержденное приказом директора колледжа от «16» сентября 2015 г. № 01-20/339;

Положение об организации образовательной деятельности студентов по индивидуальному учебному плану в государственном автономном профессиональном образовательном учреждении Самарской области «Колледж технического и художественного образования г. Тольятти», утверждённое приказом директора колледжа от «30» июня 2017 г. № 01-20/270а.

Оценочные средства по дисциплине содержатся в фонде оценочных средств (ФОС) по дисциплине и представлены в различных формах.

Для оценки образовательных результатов используются: метод сопоставления с эталоном (ключом, модельным ответом), экспертная оценка деятельности по критериям, экспертная оценка письменных и устных ответов.

Промежуточная аттестация по учебной дисциплине Инженерная графика проводится в соответствии с календарным учебным графиком.

Для оценки освоения итоговых образовательных результатов учебной дисциплины Инженерная графика проводится экзамен.

Результаты оценочной процедуры заносятся в протокол экзамена (один общий на группу).

На экзамене обязательно оценивается усвоение знаний при выполнении теоретического задания и освоение умений при выполнении практического/ практико-ориентированного задания, деятельность, соответствующая уровню общей компетенции для данной категории обучающихся при выполнении компетентностно - ориентированного задания.

В настоящем комплекте оценочных средств используются следующие термины, определения и сокращения:

КОС – комплект оценочных средств;
УД – учебная дисциплина;
ФГОС - федеральный государственный образовательный стандарт;
ФОС - фонд оценочных средств;
ПЗ – практическое задание;
ПОЗ – практико-ориентированное задание;
КОЗ – компетентностно - ориентированное задание;
ОК – общая компетенция;
У - умения;
З – знания.

2. ПАСПОРТ КОМПЛЕКТА ОЦЕНОЧНЫХ СРЕДСТВ

2.1. Область применения

Комплект оценочных средств (КОС) предназначен для контроля и оценки образовательных достижений обучающихся, освоивших программу учебной дисциплины Инженерная графика.

КОС включает контрольные материалы для проведения промежуточной аттестации в форме тестов, практических заданий (ПЗ), практико-ориентированных заданий (ПОЗ), компетентностно – оиентированных заданий (КОЗ).

КОС разработан в соответствии с:

-основной профессиональной образовательной программой по специальности СПО **23.02.07 Техническое обслуживание и ремонт автотранспортных средств**;

-программой учебной дисциплины Инженерная графика.

2. 2 Предметы оценивания

Код	**Наименование результата обучения**
У1	оформлять проектно-конструкторскую, технологическую и другую техническую документацию в соответствии с действующей нормативной базой
У2	выполнять изображения, разрезы и сечения на чертежах
У3	выполнять деталирование сборочного чертежа
У4	решать графические задачи
З1	основные правила построения чертежей и схем
З2	способы графического представления пространственных образов
З3	о возможностях использования пакетов прикладных программ компьютерной графики в профессиональной деятельности
З4	основные положения конструкторской, технологической документации и нормативных правовых актов
З5	основы строительной графики
ОК 1.	Понимать сущность и социальную значимость своей будущей профессии, проявлять к ней устойчивый интерес
ОК 2.	Организовывать собственную деятельность, выбирать типовые методы и способы выполнения профессиональных задач, оценивать их эффективность и качество
ОК 3	Принимать решения в стандартных и нестандартных ситуациях и нести за них ответственность
ОК 4	Осуществлять поиск и использование информации, необходимой для эффективного выполнения профессиональных задач, профессионального и личностного развития
ОК 5	Использовать информационно-коммуникационные технологии в профессиональной деятельности.
ОК 6	Работать в коллективе и команде, эффективно общаться с коллегами, руководством, потребителями
ОК 7	Брать на себя ответственность за работу членов команды (подчиненных), результат выполнения заданий
ОК 8	Самостоятельно определять задачи профессионального и личностного развития, заниматься самообразованием, осознанно планировать повышение квалификации
ОК 9.	Ориентироваться в условиях частой смены технологий в профессиональной деятельности.

Оцениваемые результаты обучения	№ ПЗ	№ ПОЗ	№ вопроса в тесте	№ КОЗ
У1 У3, У4, *,ОК5, ОК7*		*№19,24,26,27,28 29.*		
У2 ,ОК5, ОК7	*№1-15*			
У3 ,ОК5, ОК7		*№30*		
У4 ,ОК5, ОК7		*№19,20,21,22,23*		
31…			*№6,7*	
32, 33…			*№ 2,3, 22*	
34,ОК1,ОК8,ОК9			*№6,7,9, 10,12,21*	
35,36			*№1,4,8,11,13, 14,15,16,17, 18,19,20,23,24. 25,26,27,28,29*	

2.3 Требования к умениям, знаниям обучающихся и соответствующие формы и методы оценивания

Предметы оценивания	Показатели оценки результата	Объекты оценки	Формы и методы оценки результата
У1 ,У3, У4, ОК5, ОК7	Оформляет проектно-конструкторскую, технологическую и техническую документацию в соответствии с ГОСТ	Умение решать локальные профессиональные задачи	Практико-ориентированное задание, практическое задание, оценка продукта деятельности по критериям
У2 ,ОК5, ОК7	Читает проектно-конструкторскую, технологическую и техническую документацию в соответствии с ГОСТ	Умение решать локальные профессиональные задачи	тестирование – практическое задание, оценка продукта деятельности по критериям
З1	Знает и применяет основные правила построения в соответствии с ГОСТ, при разработке рабочих , сборочных чертежей и схем.	когнитивные умения	тестирование – сравнение с эталоном, оценочная шкала
З2.	Знает и применяет способы графического представления пространственных образов, при выполнении чертежей	когнитивные умения	тестирование – сравнение с эталоном;
З3	Знает и применяет стандарты ЕСКД при выполнении и чтении чертежей	когнитивные умения	тестирование – сравнение с эталоном;

3.ПРОЦЕДУРЫ ОЦЕНКИ

3.1. Стандартизированный тест

Вариант1

№ п/п	Задание (вопрос)		Эталон ответа	Р
Инструкция по выполнению заданий № 1-3: соотнесите содержание столбца 1 с содержанием столбца 2. Запишите в соответствующие строки бланка ответов букву из столбца 2, обозначающую правильный ответ на вопросы столбца 1. В результате выполнения Вы получите последовательность букв. Например, *№ задания* — *Вариант ответа* *1* — *1-В,2-А,3-Б*				
1.	Профиль резьбы 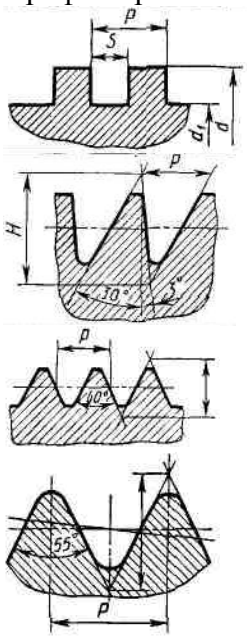	Наименование резьбы А) трубная цилиндрическая Б) метрическая В) упорная Г) прямоугольная Д) круглая		8
2.	Изображение разъемных соединений 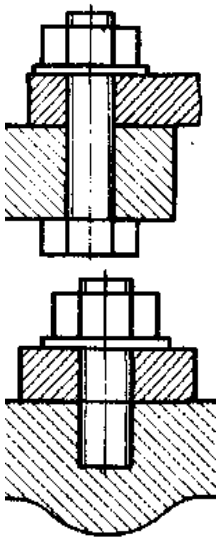	Наименование соединений А) болтовое Б) винтовое В) штифтовое Г) шпилечное Д) шпоночное		8

	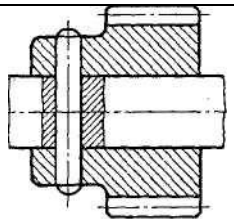 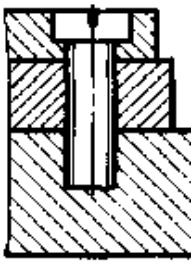			
3.	Обозначение шероховатости 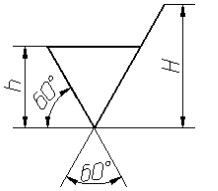 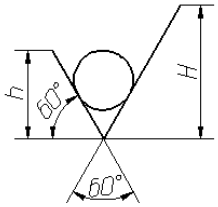	Наименование А) обозначение шероховатости поверхности, при образовании которой обязательно удаление слоя материала Б) обозначение шероховатости поверхности без указания способа обработки В) обозначение шероховатости поверхности при образовании которой осуществляется без удаление слоя материала		4
Инструкция по выполнению заданий № 4 - 23: Выберите букву, соответствующую правильному варианту ответа и запишите ее в бланк ответов.				
4.	На рисунке показан разрез..... 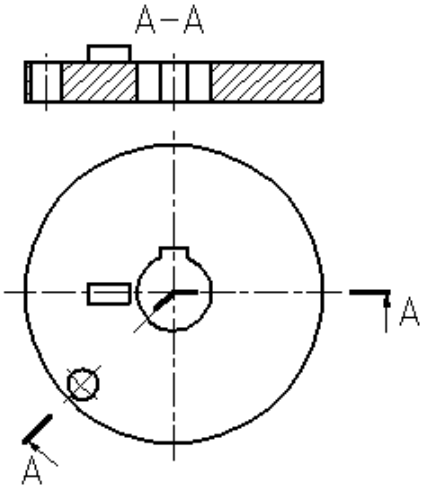	ступенчатый ломанный фронтальный профильный		2
5.	На рабочих чертежах линейные размеры указывают в	мм см дм м		2

6.	Изображение видимой части предмета, обращенной к наблюдателю, называют:	видом разрезом проекцией сечением		2
7.	Сплошной волнистой линией выполняют:	линию видимого контура линию обрыва линию невидимого контура осевую или центровую		2
8.	Запись на чертеже означает: 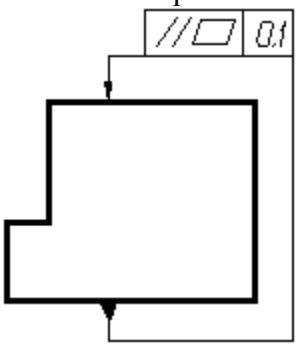 	суммарный допуск параллельности и плоскостности относительно основания не более 0,1 мм допуск параллельности относительно основания не более 0,1 мм допуск плоскостности относительно основания не более 0,1 мм суммарный допуск параллельности и плоскостности		2
9.	Этот вид крепежной детали не имеет резьбы:	винт гайка шайба болт		2
10.	Размер формата А2:	594×420 297×420 594×841 297×210		2
11.	Укажите обозначение метрической резьбы диаметром 40 и шагом 1,5 мм	М40×1,5×2 М40×2(Р1,5) М40×1,5 М40×1,5мм		2
12.	Изделие, разборка которого происходит без нарушения целостности его составных частей, называется.....	неразъемным разъемным комплектом комплексом		2
13.	Фронтальная плоскость проекции обозначается	H D W V		2
14.	Запись на чертеже означает: 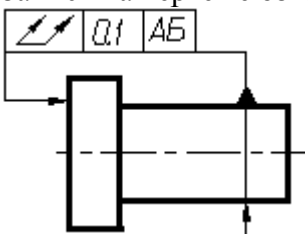 	допуск полного торцового биения поверхности относительно оси поверхности 0,1 мм допуск торцового биения поверхности относительно оси поверхности 0,1 мм допуск параллельности поверхности относительно оси поверхности 0,1 мм допуск полного торцового		2

		биения поверхности относительно оси поверхности		
15.	На рисунке показан элемент детали: 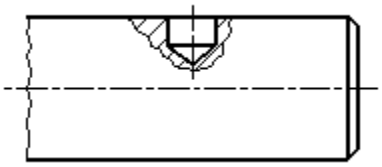	сквозное отверстие паз глухое отверстие фаска		2
16.	На рисунке изображено сечение: 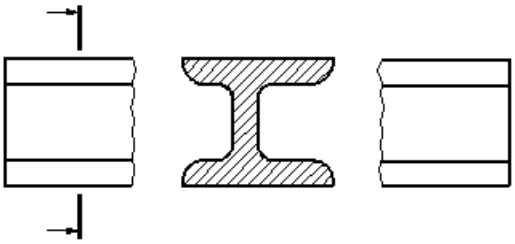	в разрыве наложенное вынесенное в проекционной связи		2
17.	На позиции 2 показана деталь: 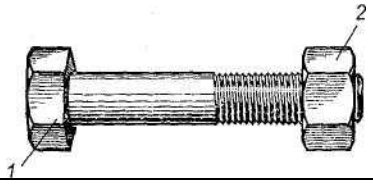	гайка кольцо шайба втулка		2
18.	Запись М 1:2 означает:	масштаб увеличения масштаб уменьшения натуральная величина		2
19.	На рисунке показано соединение... 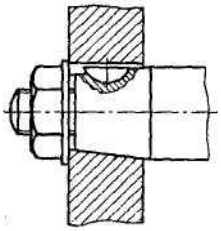	сегментной шпонкой призматической шпонкой клиновой шпонкой		2
20.	На рисунке показана зубчатая передача: 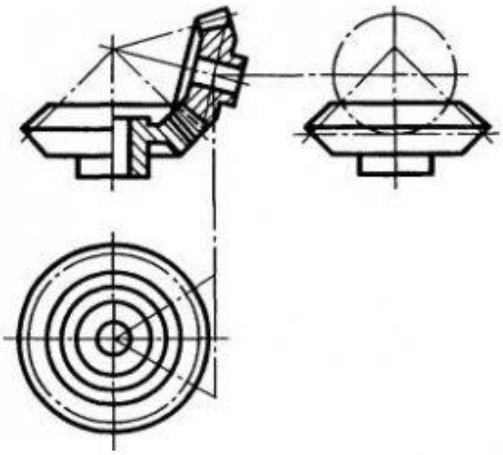	цилиндрическая коническая червячная реечная		2
21.	Расстояние между параллельными размерными линиями должно быть:	от 3 до 5 мм от 1 до 5 мм от 15 до 20 мм		2

		от 7 до 10 мм		
22.	На чертежах уклон обозначается:	< 1° Δ ≤		2
23.	Спецификацию выполняют на формате:	А3 А2 А4 А5		2

№ п/п	Задание (вопрос)	Эталон ответа
Инструкция по выполнению заданий № 24-30: В соответствующую строку бланка ответов запишите краткий ответ на вопрос, окончание предложения или пропущенные слова.		
24.	Изображение, полученное при мысленном рассечении одной или несколькими плоскостями, и показывают то, что находится в секущей плоскости, называют	
25.	Для обозначения линий разреза и сечений применяют ……. линию	
26.	Основную надпись на чертежах располагают в .правом… углу	
27.	Документ, содержащий изображение детали, а также необходимые данные для ее изготовления, называют.....	
28.	Деталь с резьбовым отверстием, используемым для навинчивания на стержень болта называют	
29.	Расстояние между вершинами соседних витков резьбы, называют....	
30.	Отношение линейных размеров к действительным называют.....	

Время выполнения теста - 40 мин

Вариант2

<table>
<tr><th>№ п/п</th><th>Задание (вопрос)</th><th>Эталон ответа</th><th>Р</th></tr>
<tr><td colspan="4">Инструкция по выполнению заданий № 1-3: соотнесите содержание столбца 1 с содержанием столбца 2. Запишите в соответствующие строки бланка ответов букву из столбца 2, обозначающую правильный ответ на вопросы столбца 1. В результате выполнения Вы получите последовательность букв. Например,
<table>
<tr><td>№ задания</td><td>Вариант ответа</td></tr>
<tr><td>1</td><td>1-В,2-А,3-Б</td></tr>
</table></td></tr>
<tr><td>1.</td><td>Виды передач
 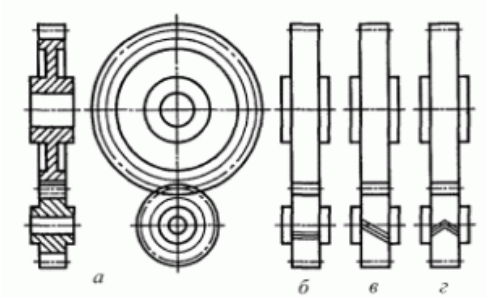

1) 2)
 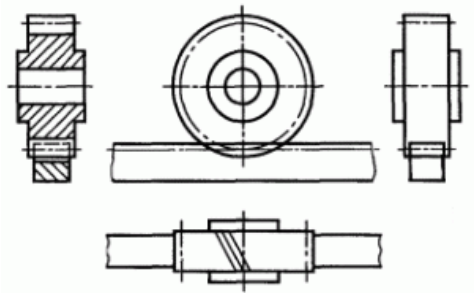
3)
 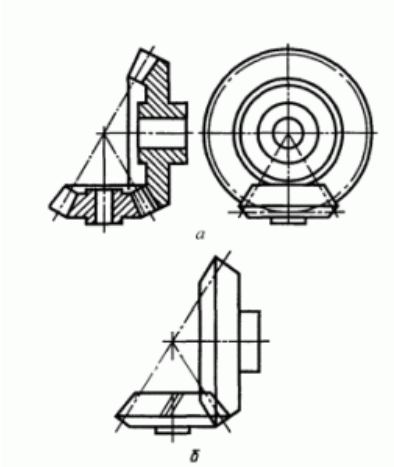

4)</td><td>А) зацепление с цилиндрическим червяком

Б) зацепление внешнее коническими зубчатыми колесами с пересечением осей под прямым углом

В) зацепление реечное

Г) зацепление внешнее цилиндрическими зубчатыми колесами

Д) реечное соединение</td><td></td><td>8</td></tr>
</table>

	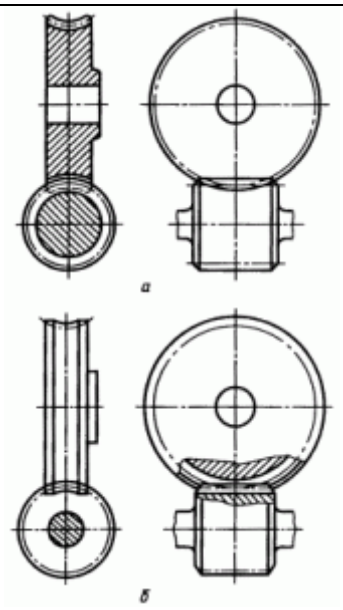			
2.	Размеры основных форматов 1) 841×1189 2) 841×594 3) 420×594 4) 420×297	Обозначение форматов А) А2 Б) А1 В) А3 Г) А0 Д) А4		8
3.	Профиль резьбы 1) 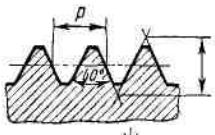 2) 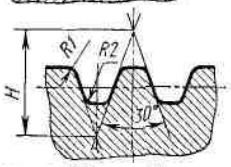 3) 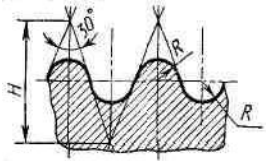 4) 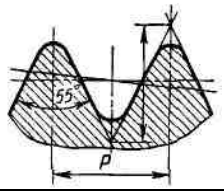	Наименование А) круглая Б) метрическая В) трубная цилиндрическая Г) трапецеидальная Д) упорная		8
Инструкция по выполнению заданий № 4 - 23: Выберите букву, соответствующую правильному варианту ответа и запишите ее в бланк ответов.				
4.	На рисунке показано расположение и	1) дополнительного		2

	обозначение .... 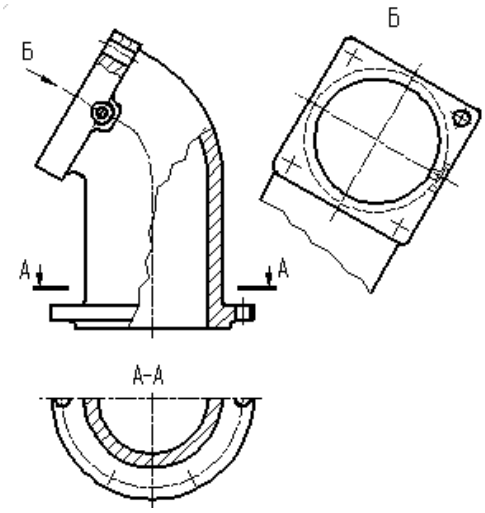 	вида 2) местного вида 3) выносного элемента 4) разреза		
5.	Надпись на чертеже означает.. 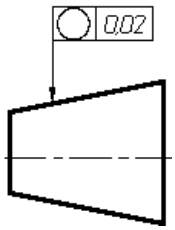 	1) допуск цилиндричности 0,02мм 2) допуск круглости конуса 0,02 мм 3) допуск соосности конуса 0,02 мм.		2
6.	На рисунке дано зубчатое колесо.... 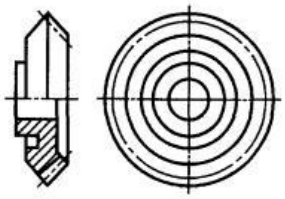	1) цилиндрическое 2) червячное 3) коническое 4) реечное		2
7.	Штрихпунктирной линией выполняют	1) линии видимого контура 2) линии невидимого контура 3) осевые и центровые 4) линии обозначения разреза		2
8.	На рисунке дано резьбовое соединение- 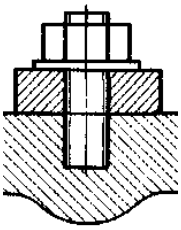	1) винтовое 2) болтовое 3) шпилечное 4) штифтовое		2
9.	Разрез, выполненный несколькими параллельными плоскостями,	1) ломаным 2) ступенчатым		2

	называется...	3) местным 4) фронтальным		
10.	На чертеже трубная цилиндрическая резьба обозначается..	1) R 2) G 3) M 4) K		2
11.	На рисунке изображено... 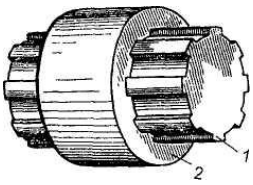 	1) шпоночное соединение 2) шлицевое соединение 3) болтовое соединение		2
12.	Справа от главного вида располагается вид:	1) сверху 2) снизу 3) слева 4) сзади		2
13.	Укажите обозначение левой резьбы с мелким шагом...	1) M20×2 2) M20 LH 3) M20×2H 4) M20×2 LH		2
14.	Обозначения знака шероховатости означает.. 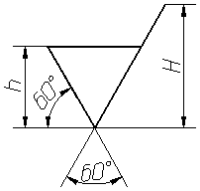 	1) обозначение шероховатости поверхности без указания способа обработки 2) обозначение шероховатости поверхности при образовании которой обязательно удаление слоя материала 3) обозначение шероховатости поверхности при образовании которой осуществляется без удаление слоя материала		2
15.	На рисунке представлена крепежная деталь- 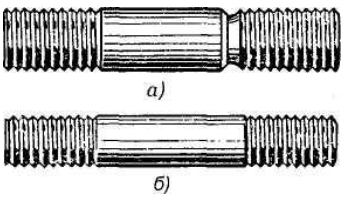 	1) винт 2) болт 3) цилиндр *4) шпилька*		2
16.	Профильная плоскость обозначается	*1) W*		2

	буквой ...	2) H 3) V 4) B		
17.	Количество видов деталей, устанавливаемых стандартом -	1) 4 2) 3 *3) 6* 4) 2		2
18.	Под главным видом располагается вид-	1) слева 2) сверху 3) снизу 4) сзади		2
19.	Упорная резьба обозначается буквой-	*1) S* 2) R 3) Tr 4) M		2
20.	К неразъемным соединениям относят...	1) болтовое 2) фитинговое 3) паяное 4) шлицевое		2
21.	Обозначение на чертеже означает: 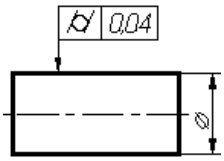	1) допуск цилиндричности вала 0,04 мм 2) допуск круглости вала 0,04 мм 3) допуск соосности вала 0,04 мм 4) допуск параллельности вала 0,04 мм.		2
22.	Основную надпись на чертеже располагают в...	1) левом углу 2) правом углу 3) правом нижнем углу 4) левом нижнем углу		2

№ п/п	Задание (вопрос)	Эталон ответа
Инструкция по выполнению заданий № 24-30: В соответствующую строку бланка ответов запишите краткий ответ на вопрос, окончание предложения или пропущенные слова.		
.	Изделие, закладываемое под гайку или головку болта, не имеющее резьбы называют	
.	Размеры, проставляемые на чертежах измеряются в...	
.	Изображение видимой части предмета, обращенного к наблюдателю, называют....	
.	Разрез, у которого секущие плоскости пересекаются, называется....	
.	Наглядное изображение, выполненное по правилам аксонометрических проекций от руки, на глаз, называют ... рисунком	
.	На чертежах метрическая резьба обозначается буквой	
.	Спецификацию выполняют на формате	
.	Соединение, при разборке которого нарушается целостность составных частей изделия, называют...	

3.2 Практико-ориентированные задания

ПРАКТИКО-ОРИЕНТИРОВАННОЕ ЗАДАНИЕ № 1

<u>Задачная формулировка</u>

Задание. Ответьте на контрольные вопросы к чертежу.

1. Как называется деталь? (1 балла)
2. В каком масштабе выполнен чертеж? (1 балл)
3. Сколько изображений дано на чертеже? (2 балла)
4. Укажите габаритные размеры. (3 балла)
5. Перечислите элементы детали. (5 баллов)
6. Укажите технические требования к чертежу. (1 балл)
7. Что означает запись в правом верхнем углу чертежа? (2 балла)
8. Укажите и прочитайте размеры с допусками. (6 баллов)

Критерии оценивания ответов на контрольные вопросы

Отметка	Количество баллов
удовлетворительно	15-10
хорошо	22-16
отлично	21-23

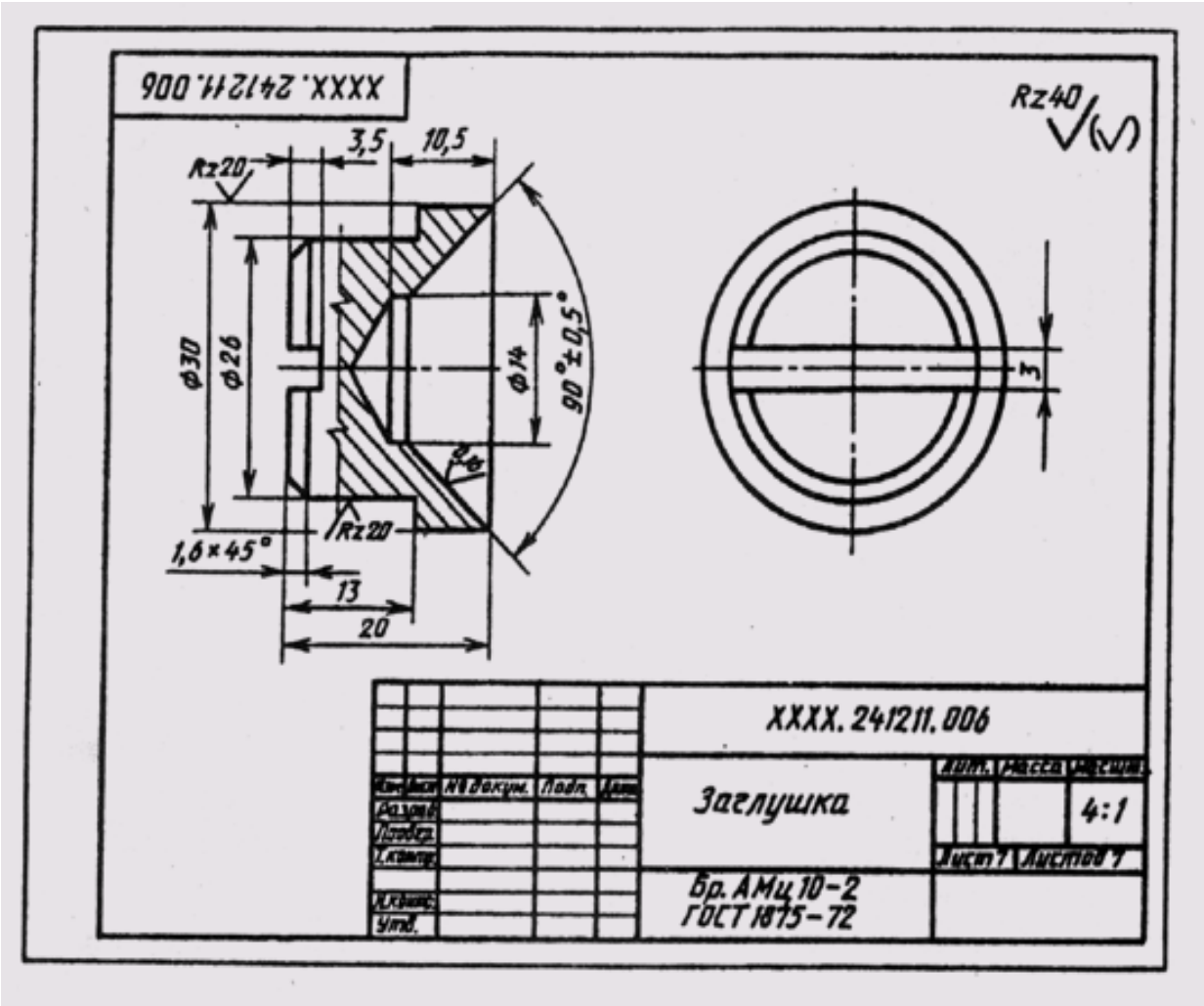

<u>Время выполнения задания</u> – 20мин

ПРАКТИКО-ОРИЕНТИРОВАННОЕ ЗАДАНИЕ № 2

Задачная формулировка

Задание. Ответьте на контрольные вопросы к чертежу.

1. Как называется сборочная единица? (1 балл)
2. В каком масштабе выполнен чертеж? (1 балл)
3. Сколько изображений дано на чертеже? (2 балла)
4. Укажите габаритные размеры. (3 балла)
5. Что означает запись ? (2 балла)
6. Укажите технические требования к чертежу.(2 балла)
7. Что означает запись М12×0,75? (4 балла)

Критерии оценивания ответов на контрольные вопросы

Отметка	Количество баллов
удовлетворительно	9-7
хорошо	13-10
отлично	15-14

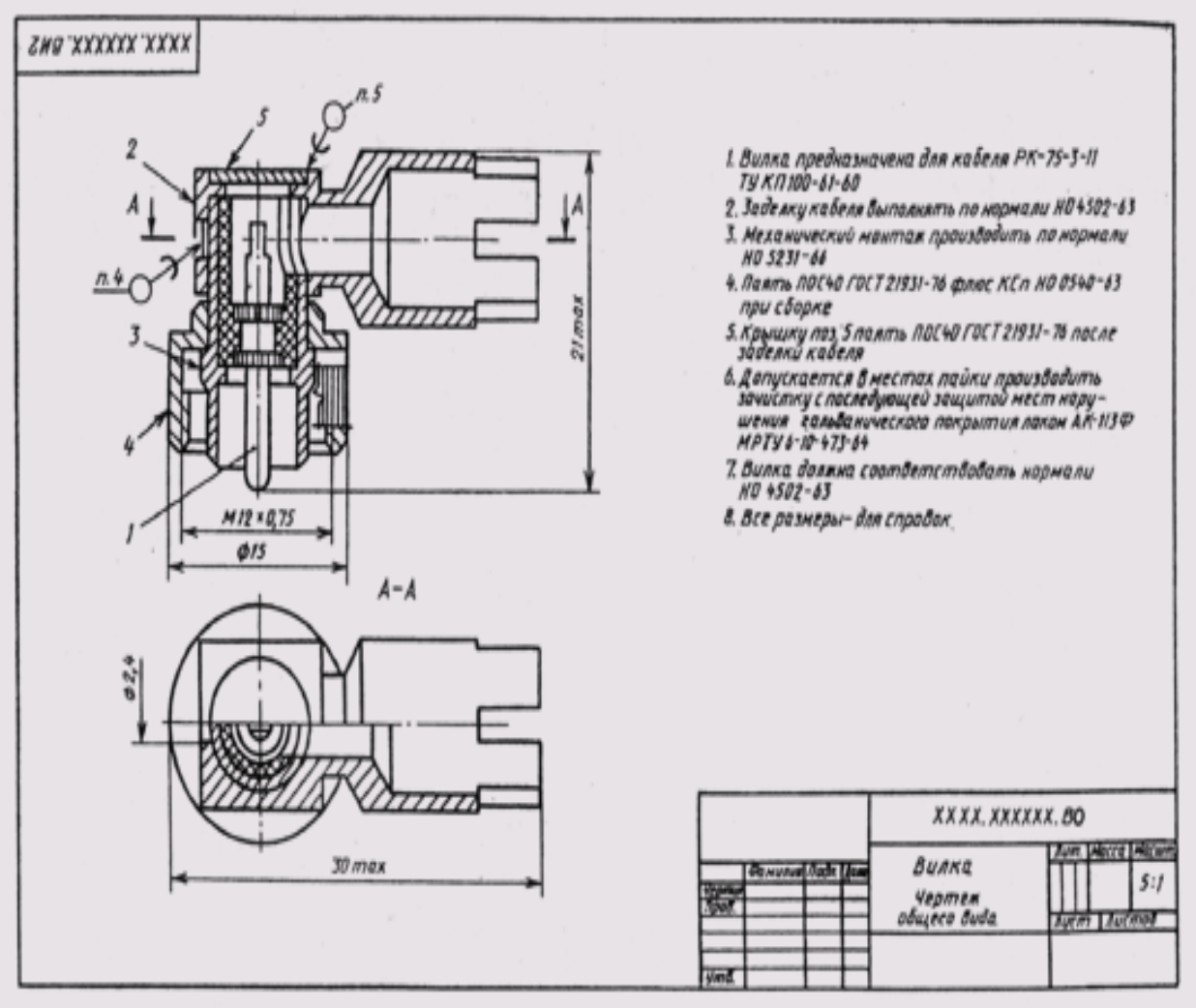

Время выполнения задания – 20мин

ПРАКТИКО-ОРИЕНТИРОВАННОЕ ЗАДАНИЕ № 3

Задачная формулировка

Задание. Ответьте на контрольные вопросы к чертежу.

1. Как называется сборочная единица? (1 балл)
2. Каково назначение спецификации? Какие графы она содержит? (4 балла)
3. На каком формате выполняется спецификация?(1 балл)
4. Укажите основные отличия основной надписи спецификации, от основной надписи рабочего чертежа. (2 балла)
5. В какой последовательности располагают разделы спецификации? От чего зависит количество заголовок разделов, вносимых в спецификацию?(4 балла)

Критерии оценивания ответов на контрольные вопросы

Отметка	Количество баллов
удовлетворительно	7-5
хорошо	10-8
отлично	12-11

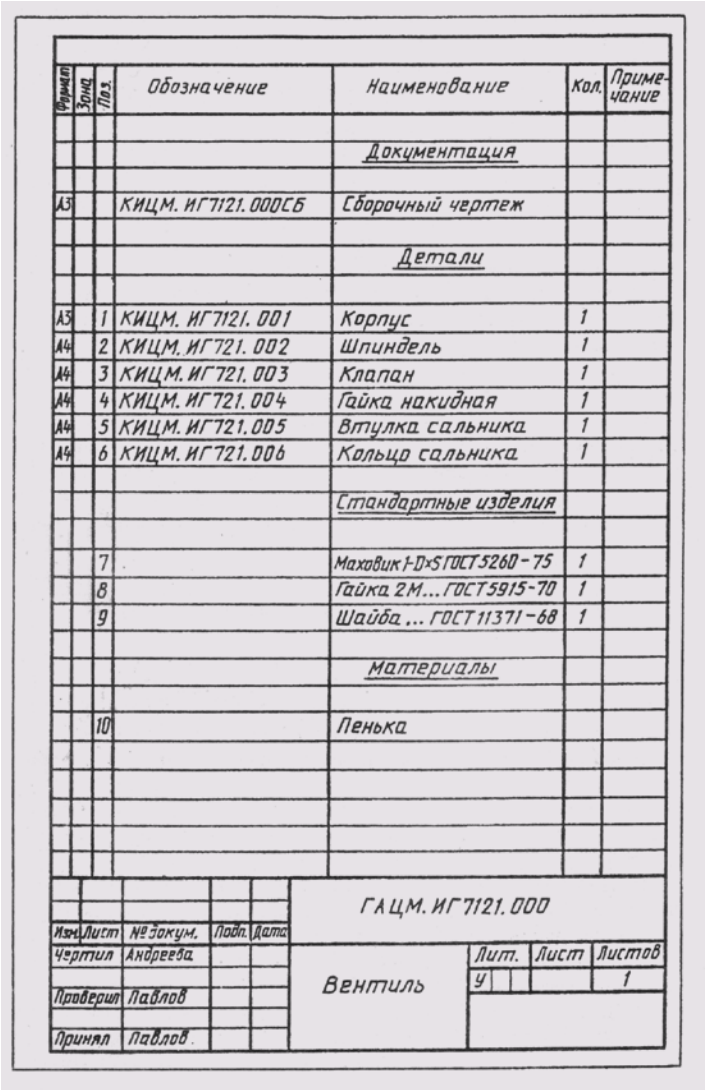

Формат	Зона	Поз.	Обозначение	Наименование	Кол.	Примечание
				Документация		
А3			КИЦМ. ИГ7121. 000СБ	Сборочный чертеж		
				Детали		
А3		1	КИЦМ. ИГ7121. 001	Корпус	1	
А4		2	КИЦМ. ИГ721. 002	Шпиндель	1	
А4		3	КИЦМ. ИГ721. 003	Клапан	1	
А4		4	КИЦМ. ИГ721. 004	Гайка накидная	1	
А4		5	КИЦМ. ИГ721. 005	Втулка сальника	1	
А4		6	КИЦМ. ИГ721. 006	Кольцо сальника	1	
				Стандартные изделия		
		7		Маховик 1-D×S ГОСТ 5260-75	1	
		8		Гайка 2М... ГОСТ 5915-70	1	
		9		Шайба ... ГОСТ 11371-68	1	
				Материалы		
		10		Пенька		

Изм.	Лист	№ докум.	Подп.	Дата	ГАЦМ. ИГ7121. 000			
Чертил		Андреева			Вентиль	Лит.	Лист	Листов
Проверил		Павлов				У		1
Принял		Павлов						

Время выполнения задания – 20мин

ПРАКТИКО-ОРИЕНТИРОВАННОЕ ЗАДАНИЕ № 4

Задачная формулировка

Задание. Ответьте на контрольные вопросы к чертежу.

1. Укажите габаритные размеры фундаментной балки. (3 балла)
2. Какие виды даны на чертеже? (3 балла)
3. Что означают на чертеже штриховые линии? Покажите их на аксонометрическом изображении балки. (2 балла)
4. Как изображают размерные числа на вертикальных и горизонтальных размерных линиях? (2 балла)
5. В каких единицах измерения указывают линейные размеры на чертежах? (1 балл)

Критерии оценивания ответов на контрольные вопросы

Отметка	Количество баллов
удовлетворительно	7-5
хорошо	9-8
отлично	11-10

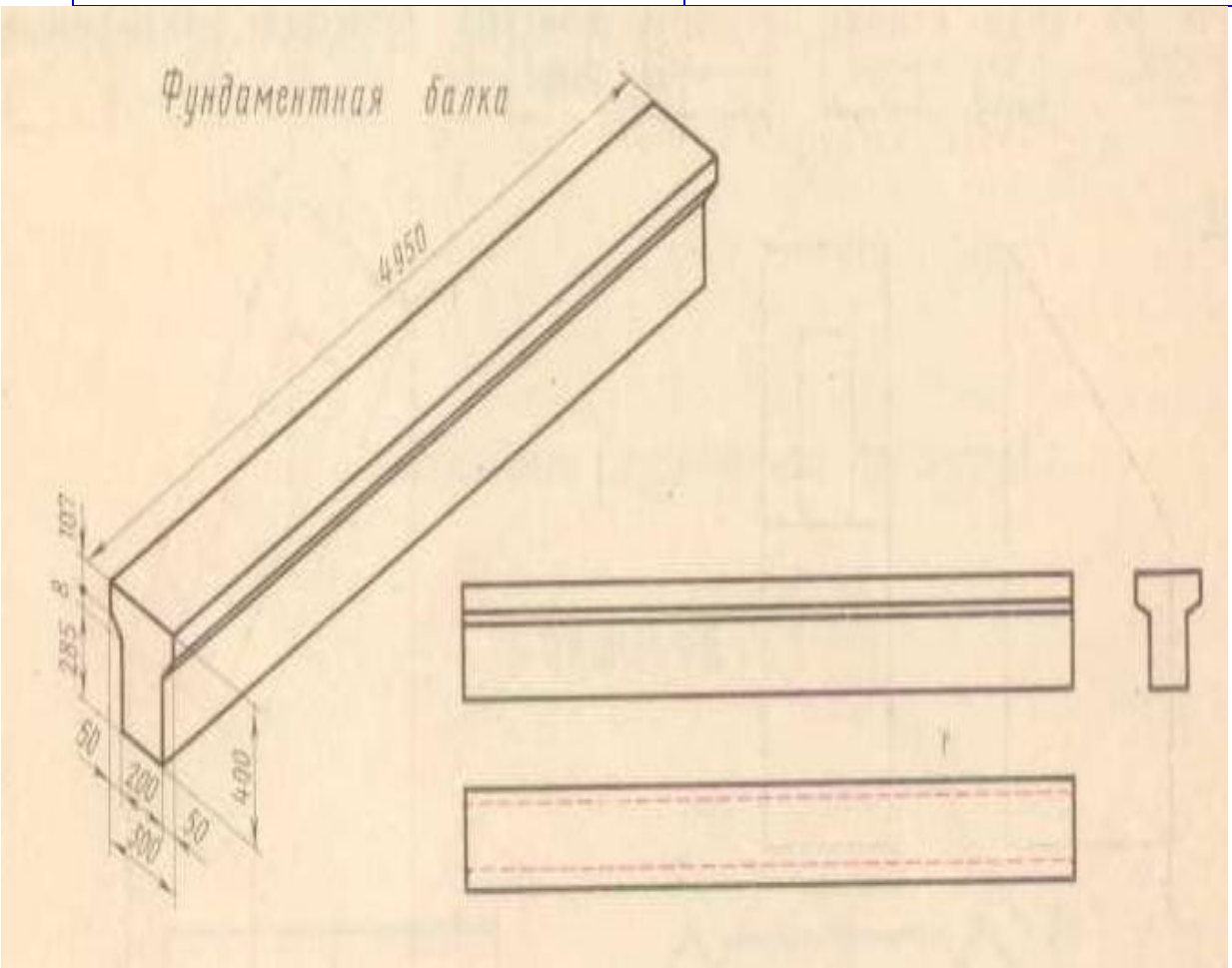

Время выполнения задания – 20мин

ПРАКТИКО-ОРИЕНТИРОВАННОЕ ЗАДАНИЕ № 5

Задачная формулировка

Задание. Ответьте на контрольные вопросы к чертежу.

1. Укажите габаритные размеры детали. (3 балла)
2. В какой проекции изображена деталь? (1 балл)
3. Сочетанием, каких геометрических тел образована форма детали? (3 балла)
4. Как изображают размерные числа на вертикальных и горизонтальных размерных линиях? (2 балла)
5. В каких единицах измерения указывают линейные размеры на чертежах? (1 балл)

Критерии оценивания ответов на контрольные вопросы

Отметка	Количество баллов
удовлетворительно	7-5
хорошо	9-8
отлично	10-11

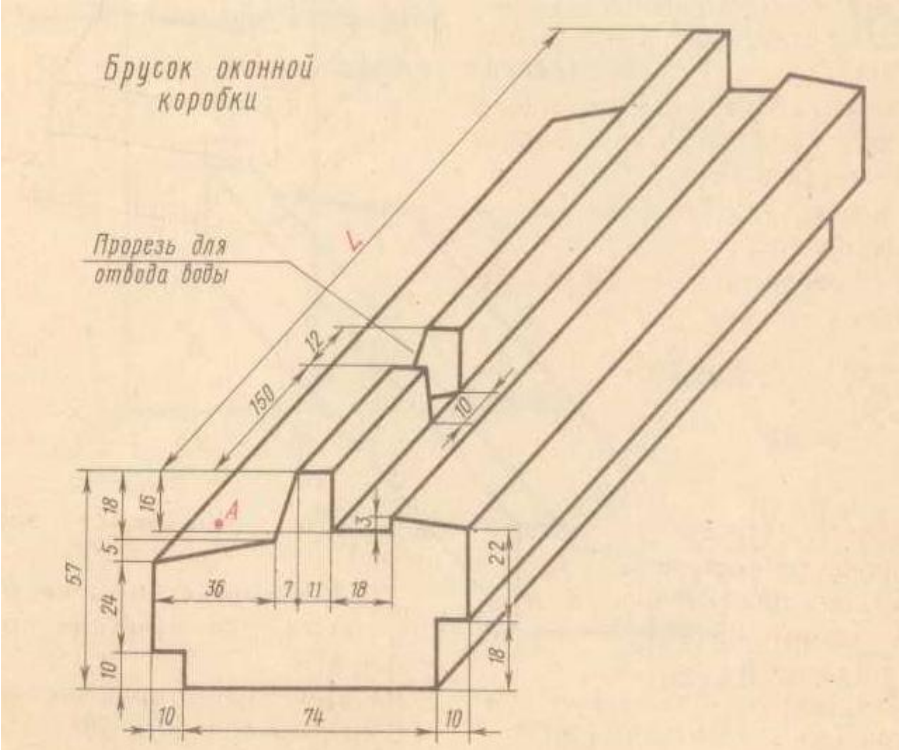

Время выполнения задания – 20мин

ПРАКТИКО-ОРИЕНТИРОВАННОЕ ЗАДАНИЕ № 6

Задачная формулировка

Задание. Ответьте на контрольные вопросы к чертежу

1. Укажите габаритные размеры детали. (3 балла)
2. Какой проекции изображена деталь? (1 балл)
3. Сочетанием, каких геометрических тел образована форма детали?(3 балла)
4. Как изображают размерные числа на вертикальных и горизонтальных размерных линиях?(2 балла)
5. Каково назначение волнистой линии, показанной на изображении? (1балл)

Критерии оценивания ответов на контрольные вопросы

Отметка	Количество баллов
удовлетворительно	6-5
хорошо	8-7
отлично	10-9

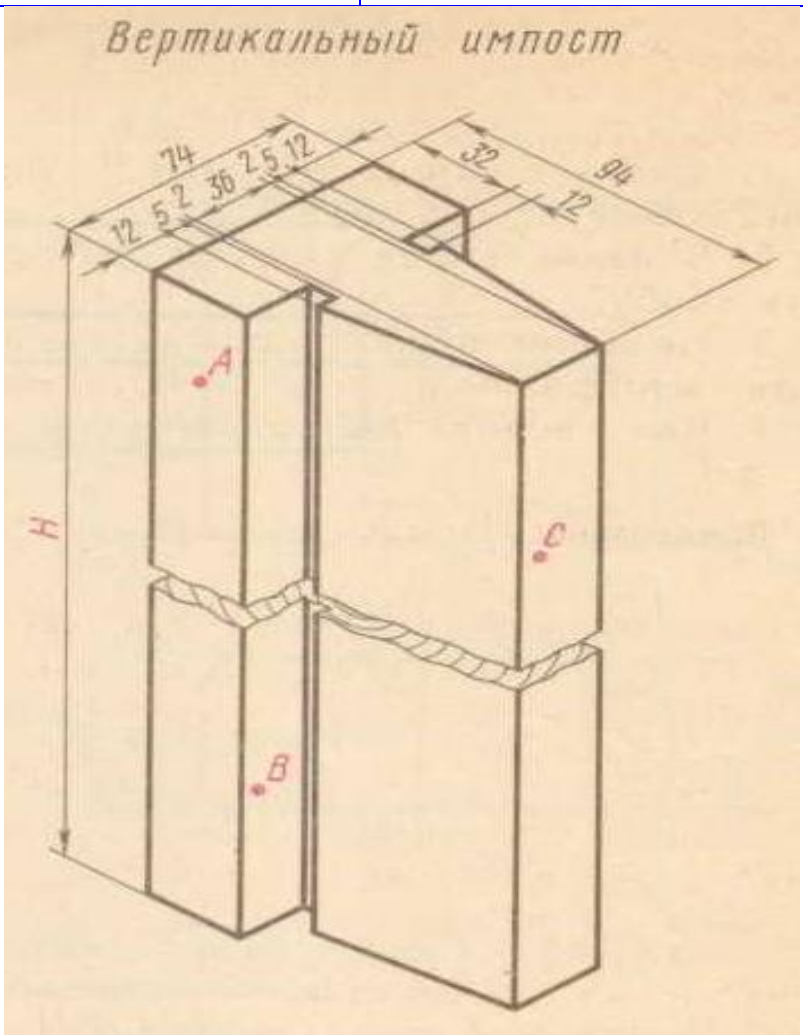

Время выполнения задания – 20мин

ПРАКТИКО-ОРИЕНТИРОВАННОЕ ЗАДАНИЕ № 7

Задачная формулировка

Задание. Ответьте на контрольные вопросы к чертежу

1. Укажите габаритные размеры детали.(3 балла)
2. Какой проекции изображена деталь? (1 балл)
3. Сочетанием, каких геометрических тел образована форма детали? (3 балла)
4. Как изображают размерные числа на вертикальных и горизонтальных размерных линиях? (2 балла)
5. Что означает знак □ перед размерными числами?(1 балл)

Критерии оценивания ответов на контрольные вопросы

Отметка	Количество баллов
удовлетворительно	6-5
хорошо	8-7
отлично	10-9

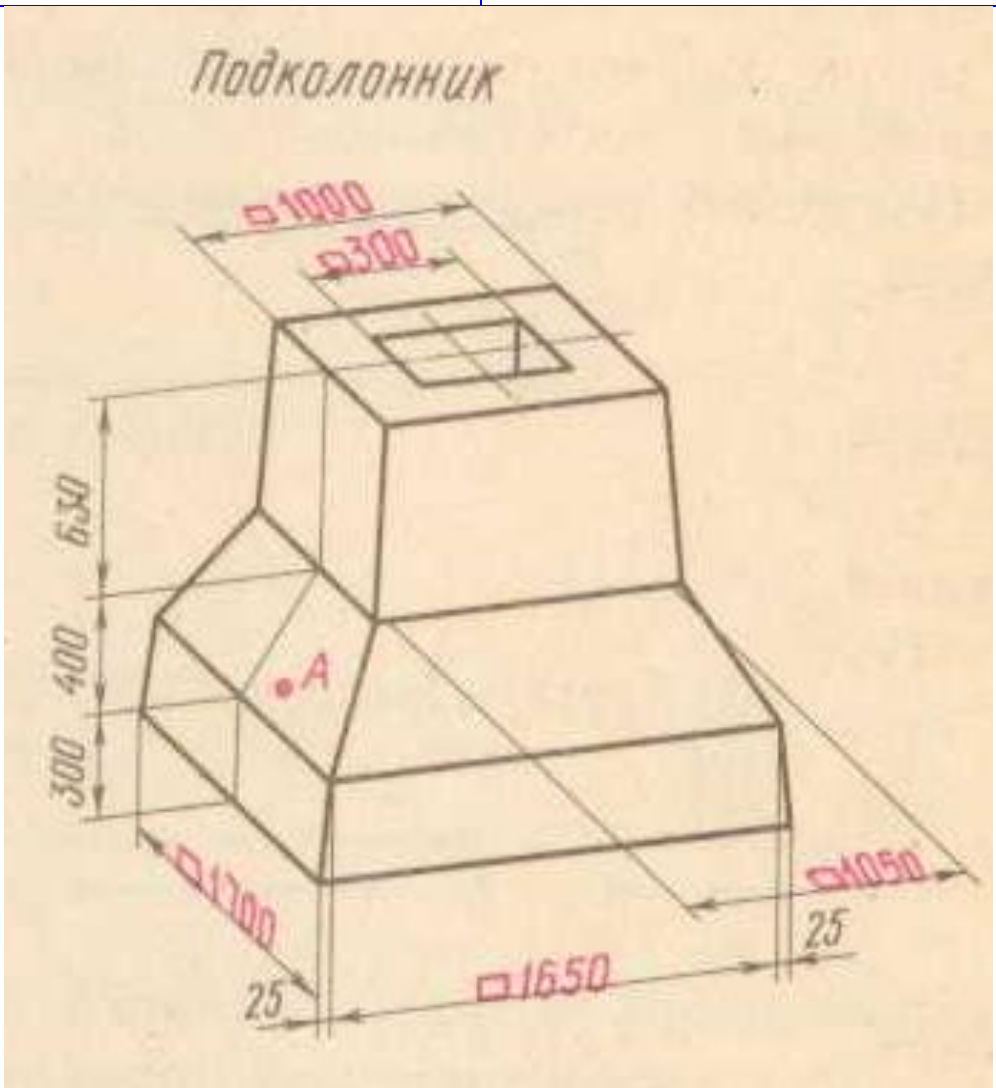

Время выполнения задания – 20мин

ПРАКТИКО-ОРИЕНТИРОВАННОЕ ЗАДАНИЕ № 8

Задачная формулировка

Задание. Ответьте на контрольные вопросы к чертежу.

1. Как называется деталь?(1 балл)
2. В каком масштабе выполнен чертеж?(1 балл)
3. Сколько изображений дано на чертеже?(2 балла)
4. Укажите габаритные размеры. (3 балла)
5. Что означает запись К1/4″ ГОСТ 16111-52?(3 балла)
6. Укажите технические требования к чертежу.(3 балла)
7. Что означает запись в правом верхнем углу чертежа?(2 балла)

Критерии оценивания ответов на контрольные вопросы

Отметка	Количество баллов
удовлетворительно	11-8
хорошо	13-12
отлично	15-14

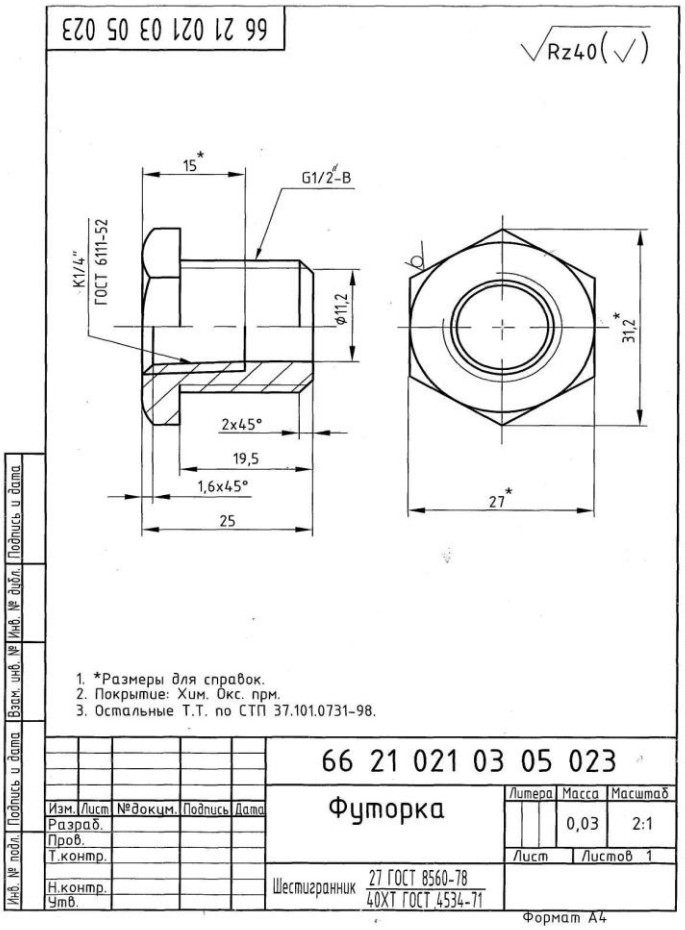

Время выполнения задания – 20мин

ПРАКТИКО-ОРИЕНТИРОВАННОЕ ЗАДАНИЕ № 9

Задачная формулировка

Задание. Ответьте на контрольные вопросы к чертежу.

1. Как называется деталь?(1 балл)
2. В каком масштабе выполнен чертеж?(1 балл)
3. Сколько изображений дано на чертеже?(2 балла)
4. Укажите габаритные размеры.(3 балла)
5. Перечислите элементы детали.(4 балла)
6. Укажите технические требования к чертежу.(4 балла)
7. Что означает запись в правом верхнем углу чертежа?(2 балла)
8. Укажите и прочитайте размеры с допусками. (4 балла)

Критерии оценивания ответов на контрольные вопросы

Отметка	Количество баллов
удовлетворительно	14-9
хорошо	18-15
отлично	21-19

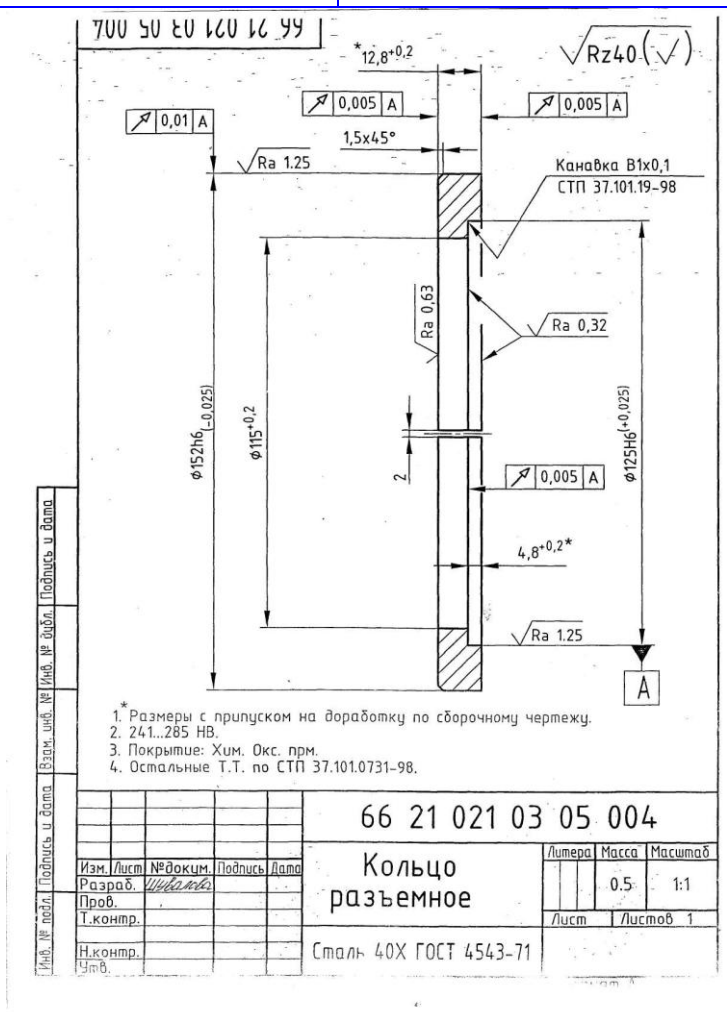

Время выполнения задания – 20мин

ПРАКТИКО-ОРИЕНТИРОВАННОЕ ЗАДАНИЕ № 10

Задачная формулировка

Задание. Ответьте на контрольные вопросы к чертежу

1. Как называется деталь?(1 балл)
2. В каком масштабе выполнен чертеж?(1 балл)
3. Сколько изображений дано на чертеже?(2 балла)
4. Укажите габаритные размеры.(3 балла)
5. Перечислите элементы детали.(4 балла)
6. Укажите технические требования к чертежу.(4 балла)
7. Что означает запись в правом верхнем углу чертежа?(2 балла)
8. Укажите и прочитайте размеры с допусками. (4 балла)

Критерии оценивания ответов на контрольные вопросы

Отметка	Количество баллов
удовлетворительно	14-9
хорошо	18-15
отлично	21-19

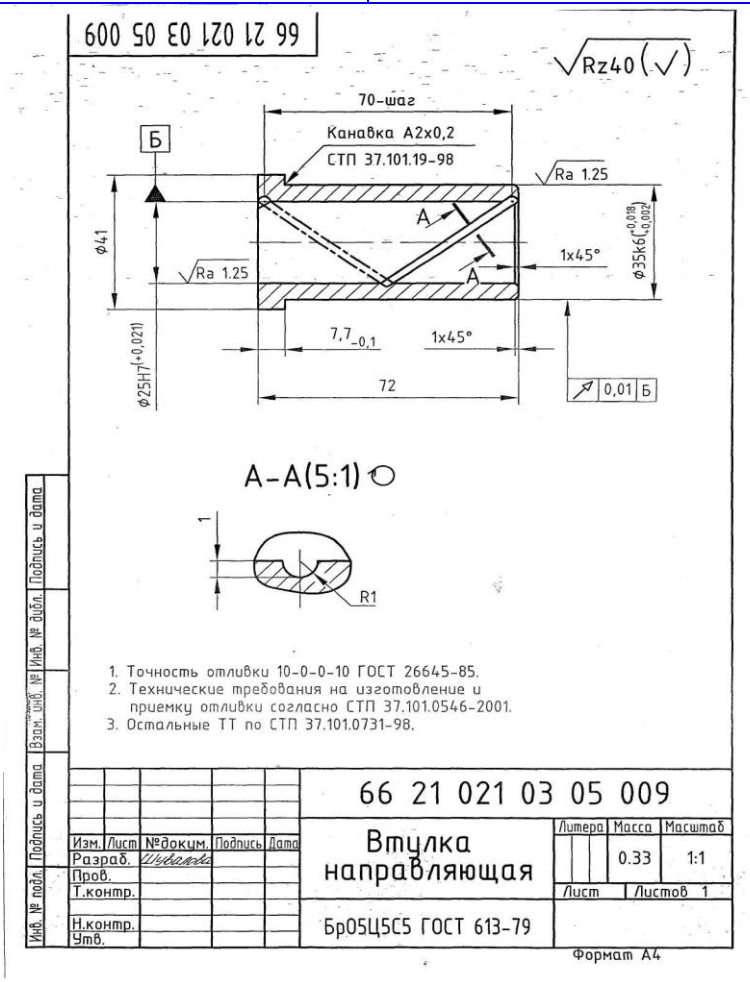

Время выполнения задания – 20мин

ПРАКТИКО-ОРИЕНТИРОВАННОЕ ЗАДАНИЕ № 11

Задачная формулировка

Задание. Ответьте на контрольные вопросы к чертежу

1. Как называется деталь?(1 балл)
2. В каком масштабе выполнен чертеж?(1 балл)
3. Сколько изображений дано на чертеже?(2 балла)
4. Укажите габаритные размеры.(3 балла)
5. Перечислите элементы детали.(4 балла)
6. Укажите технические требования к чертежу.(4 балла)
7. Что означает запись в правом верхнем углу чертежа?(2 балла)
8. Укажите и прочитайте размеры с допусками. (4 балла)

Критерии оценивания ответов на контрольные вопросы

Отметка	Количество баллов
удовлетворительно	14-9
хорошо	18-15
отлично	21-19

Время выполнения задания – 20мин

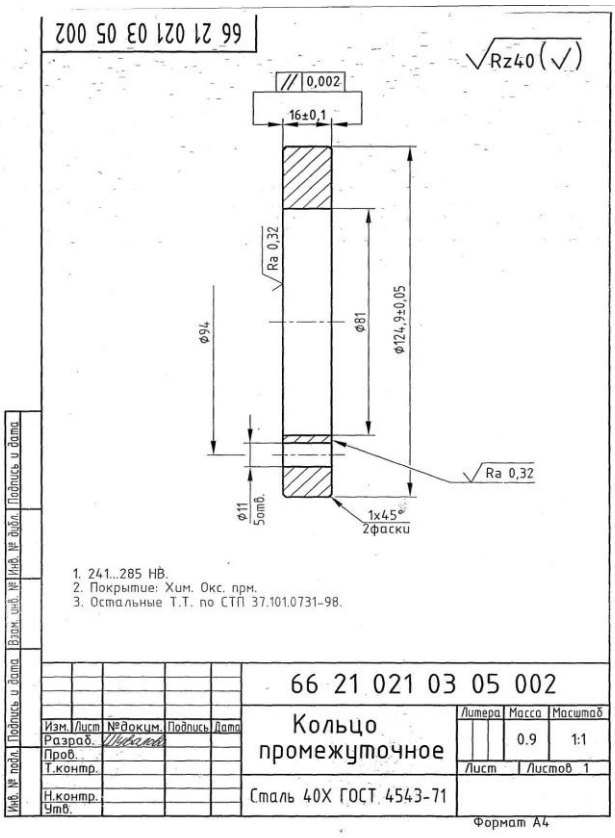

ПРАКТИКО-ОРИЕНТИРОВАННОЕ ЗАДАНИЕ № 12

Задачная формулировка

Задание. Ответьте на контрольные вопросы к чертежу

1. Как называется деталь?(1 балл)
2. В каком масштабе выполнен чертеж?(1 балл)
3. Сколько изображений дано на чертеже?(2 балла)
4. Укажите габаритные размеры.(3 балла)
5. Перечислите элементы детали.(4 балла)
6. Укажите технические требования к чертежу.(4 балла)
7. Что означает запись в правом верхнем углу чертежа?(2 балла)
8. Укажите и прочитайте размеры с допусками. (4 балла)

Критерии оценивания ответов на контрольные вопросы

Отметка	Количество баллов
удовлетворительно	14-9
хорошо	18-15
отлично	21-19

Время выполнения задания – 20мин

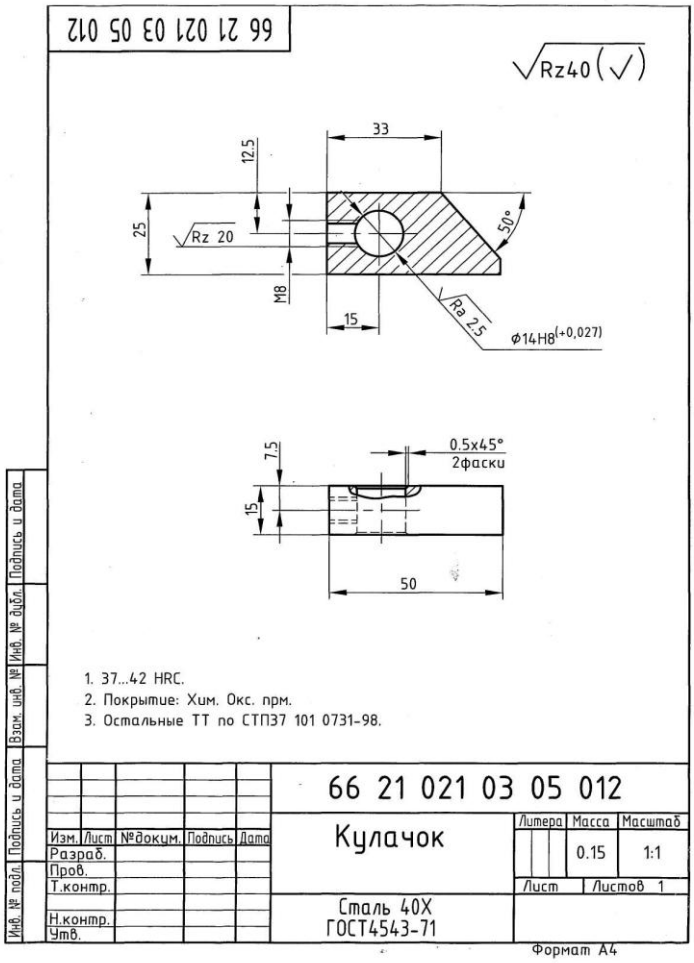

ПРАКТИКО-ОРИЕНТИРОВАННОЕ ЗАДАНИЕ № 13

Задачная формулировка

Задание. Ответьте на контрольные вопросы к чертежу

1. Как называется деталь?(1 балл)
2. В каком масштабе выполнен чертеж?(1 балл)
3. Сколько изображений дано на чертеже?(2 балла)
4. Укажите габаритные размеры.(3 балла)
5. Перечислите элементы детали.(4 балла)
6. Укажите технические требования к чертежу.(4 балла)
7. Что означает запись в правом верхнем углу чертежа?(2 балла)
8. Укажите и прочитайте размеры с обозначением резьбы. (4 балла)

Критерии оценивания ответов на контрольные вопросы

Отметка	Количество баллов
удовлетворительно	14-9
хорошо	18-15
отлично	21-19

Время выполнения задания – 20мин

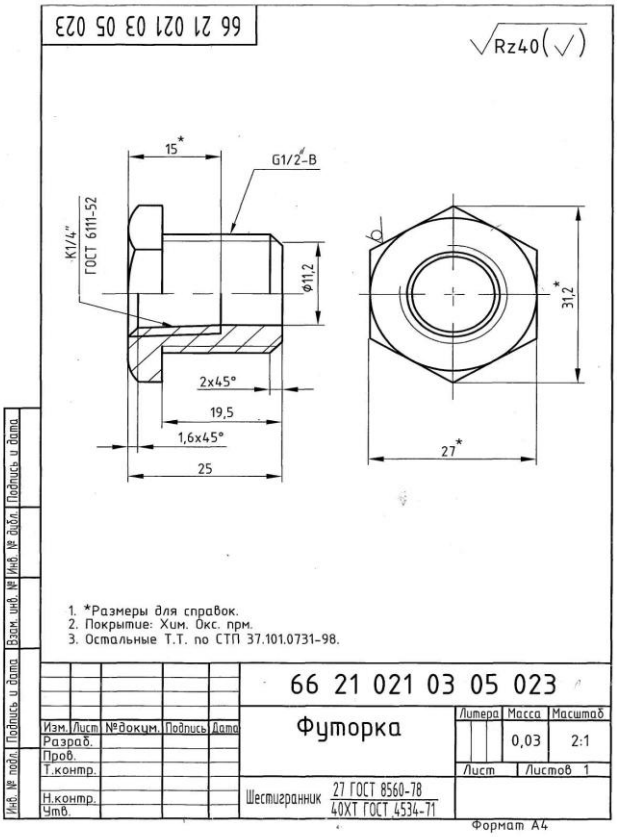

ПРАКТИКО-ОРИЕНТИРОВАННОЕ ЗАДАНИЕ № 14

Задачная формулировка

Задание. Ответьте на контрольные вопросы к чертежу

1. Как называется изделие?(1 балл)
2. Какие изображения приведены на чертеже?(2 балла)
3. Укажите габаритные размеры изделия?(3 балла)
4. Как наносят номера позиций на сборочном чертеже? Каково взаимное расположение полок линий - выносок?(4 балла)

Критерии оценивания ответов на контрольные вопросы

Отметка	Количество баллов
удовлетворительно	6-4
хорошо	8-7
отлично	10-9

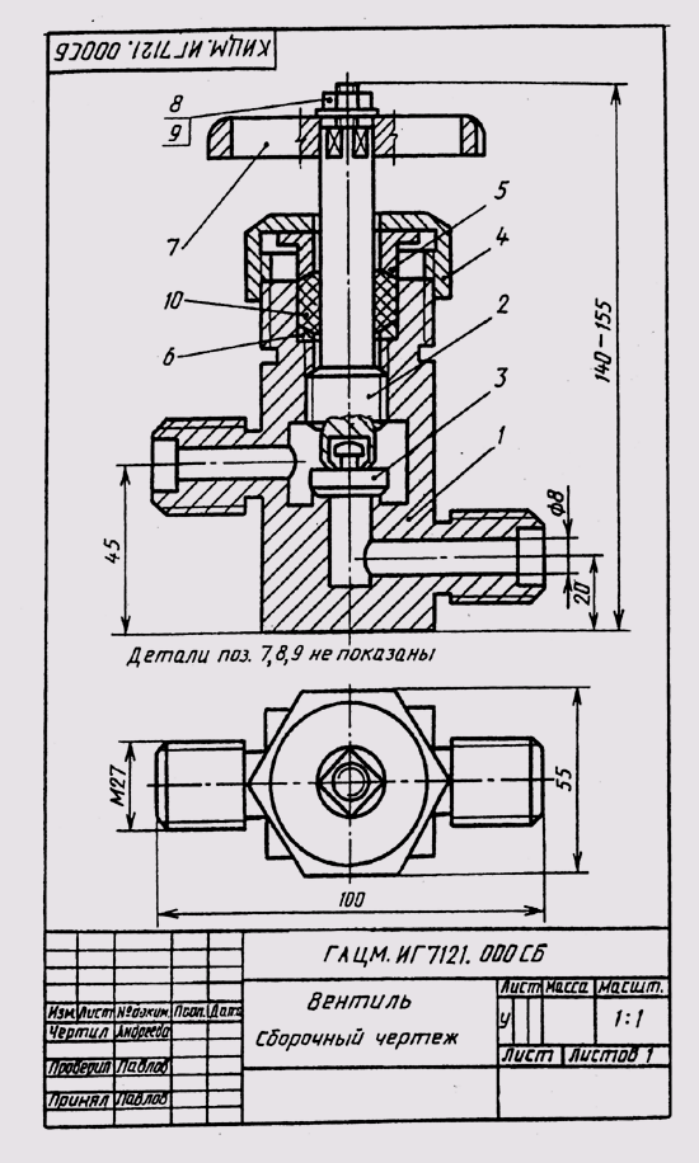

Время выполнения задания – 20мин

ПРАКТИКО-ОРИЕНТИРОВАННОЕ ЗАДАНИЕ № 15

Задачная формулировка

Задание. Ответьте на контрольные вопросы к чертежу.

1. Как называется деталь?(1 балл)
2. В каком масштабе выполнен чертеж?(1 балл)
3. Из какого материала выполнен чертеж?(1 балл)
4. Сколько изображений дано на чертеже?(3 балла)
5. Укажите габаритные размеры.(3 балла)
6. Перечислите элементы детали.(4 балла)
7. Что означает запись в правом верхнем углу чертежа?(2 балла)

Критерии оценивания ответов на контрольные вопросы

Отметка	Количество баллов
удовлетворительно	9-6
хорошо	13-10
отлично	15-14

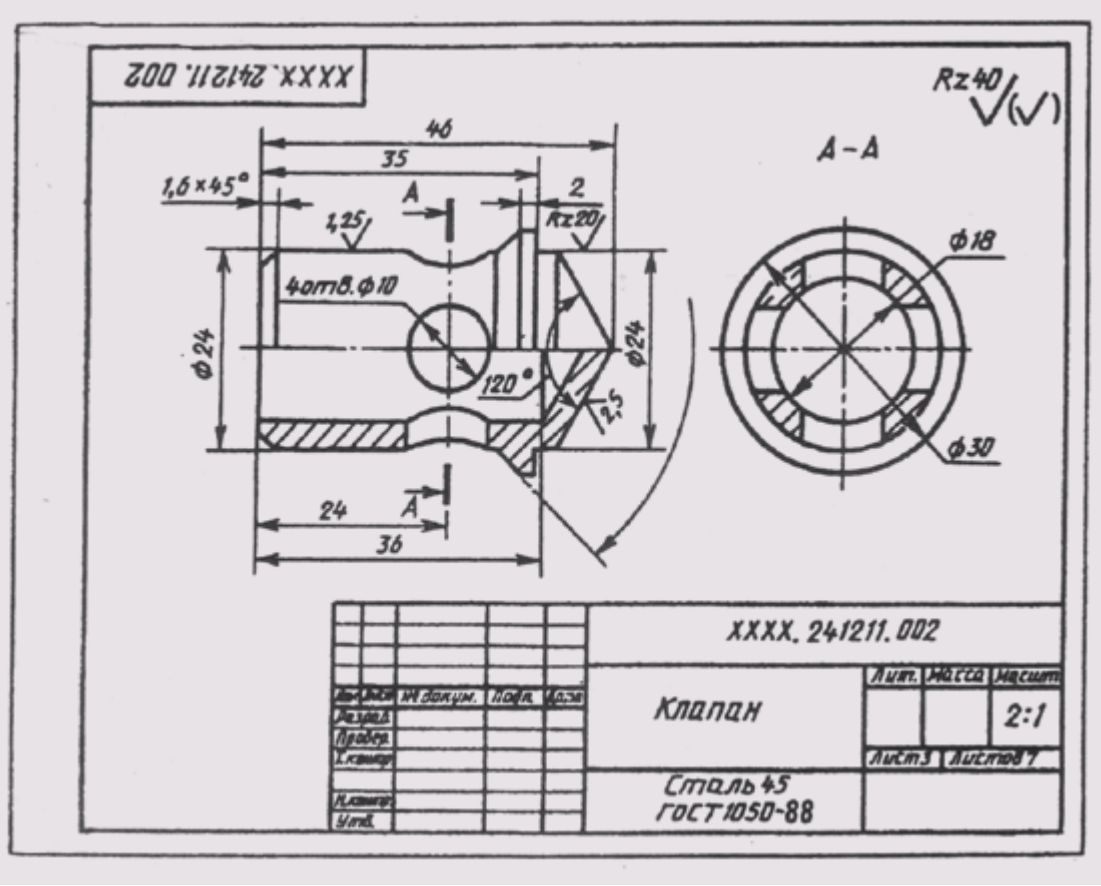

Время выполнения задания – 20мин

ПРАКТИКО-ОРИЕНТИРОВАННОЕ ЗАДАНИЕ № 16

Задачная формулировка

Задание. Ответьте на контрольные вопросы к чертежу.

1. Как называется деталь?(1 балл)
2. В каком масштабе выполнен чертеж?(1 балл)
3. Сколько изображений дано на чертеже?(2 балла)
4. Укажите габаритные размеры.(3 балла)
5. Перечислите элементы детали.(3 балла)
6. Укажите технические требования к чертежу.(3 балла)
7. Что означает запись в правом верхнем углу чертежа?(2 балла)
8. Укажите и прочитайте размеры с допусками.(3 балла)

Критерии оценивания ответов на контрольные вопросы

Отметка	Количество баллов
удовлетворительно	10-7
хорошо	15-11
отлично	18-16

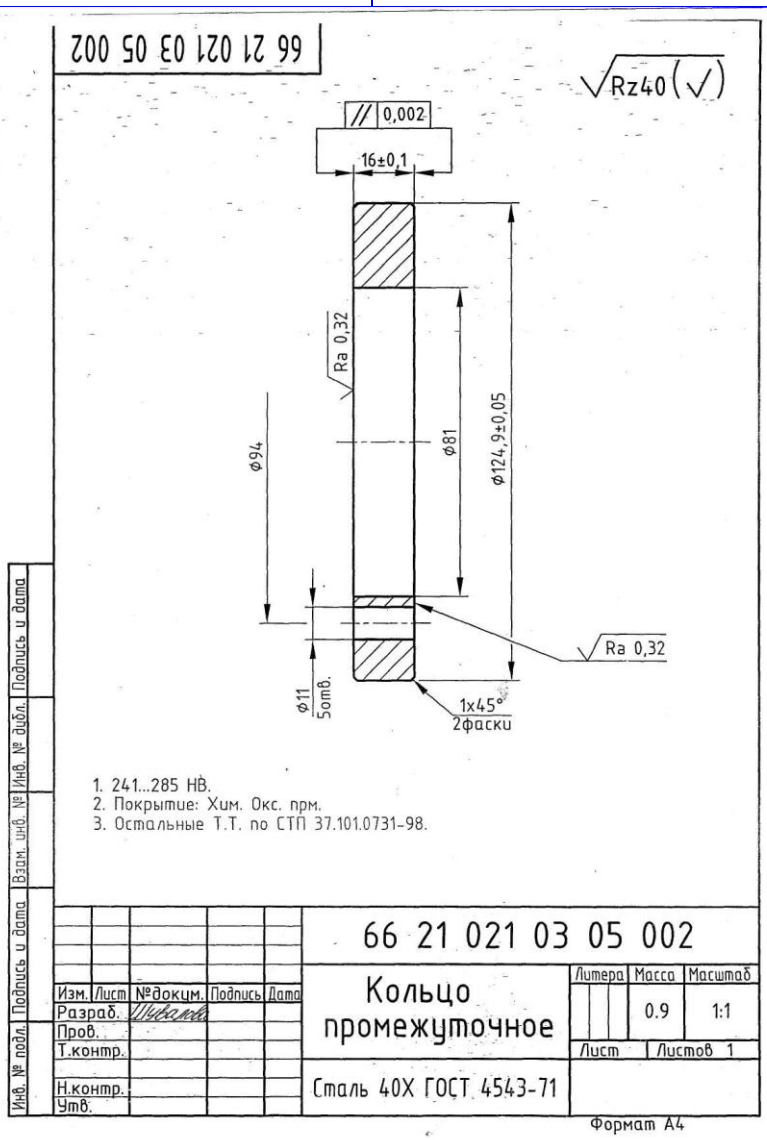

Время выполнения задания – 20мин

ПРАКТИКО-ОРИЕНТИРОВАННОЕ ЗАДАНИЕ № 17

Задачная формулировка

Задание. Ответьте на контрольные вопросы к чертежу.

1. Как называется деталь?(1 балл)
2. В каком масштабе выполнен чертеж?(1 балл)
3. Сколько изображений дано на чертеже?(2 балла)
4. Укажите габаритные размеры.(3 балла)
5. Перечислите элементы детали.(3 балла)
6. Укажите технические требования к чертежу.(3 балла)
7. Что означает запись в правом верхнем углу чертежа?(2 балла)
8. Укажите и прочитайте размеры с допусками.(3 балла)

Критерии оценивания ответов на контрольные вопросы

Отметка	Количество баллов
удовлетворительно	10-7
хорошо	15-11
отлично	18-16

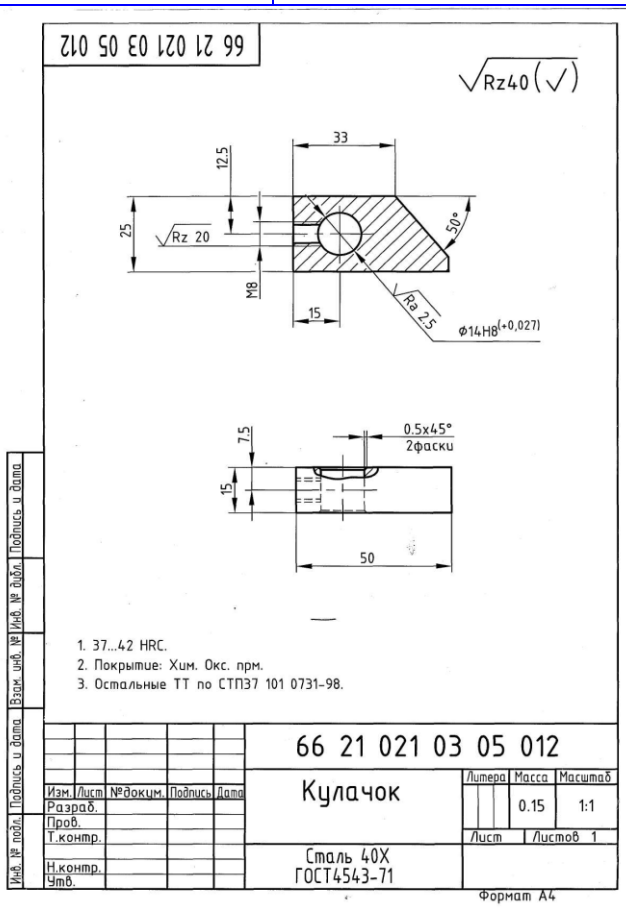

Время выполнения задания – 20мин

ПРАКТИКО-ОРИЕНТИРОВАННОЕ ЗАДАНИЕ № 18

Задачная формулировка

Задание. Ответьте на контрольные вопросы к чертежу.

1. Как называется деталь?(1 балл)
2. В каком масштабе выполнен чертеж?(1 балл)
3. Сколько изображений дано на чертеже?(2 балла)
4. Укажите габаритные размеры.(3 балла)
5. Перечислите элементы детали.(3 балла)
6. Укажите технические требования к чертежу.(3 балла)
7. Что означает запись в правом верхнем углу чертежа?(2 балла)
8. Что означает запись М36×2.(3 балла)

Критерии оценивания ответов на контрольные вопросы

Отметка	Количество баллов
удовлетворительно	10-7
хорошо	15-11
отлично	18-16

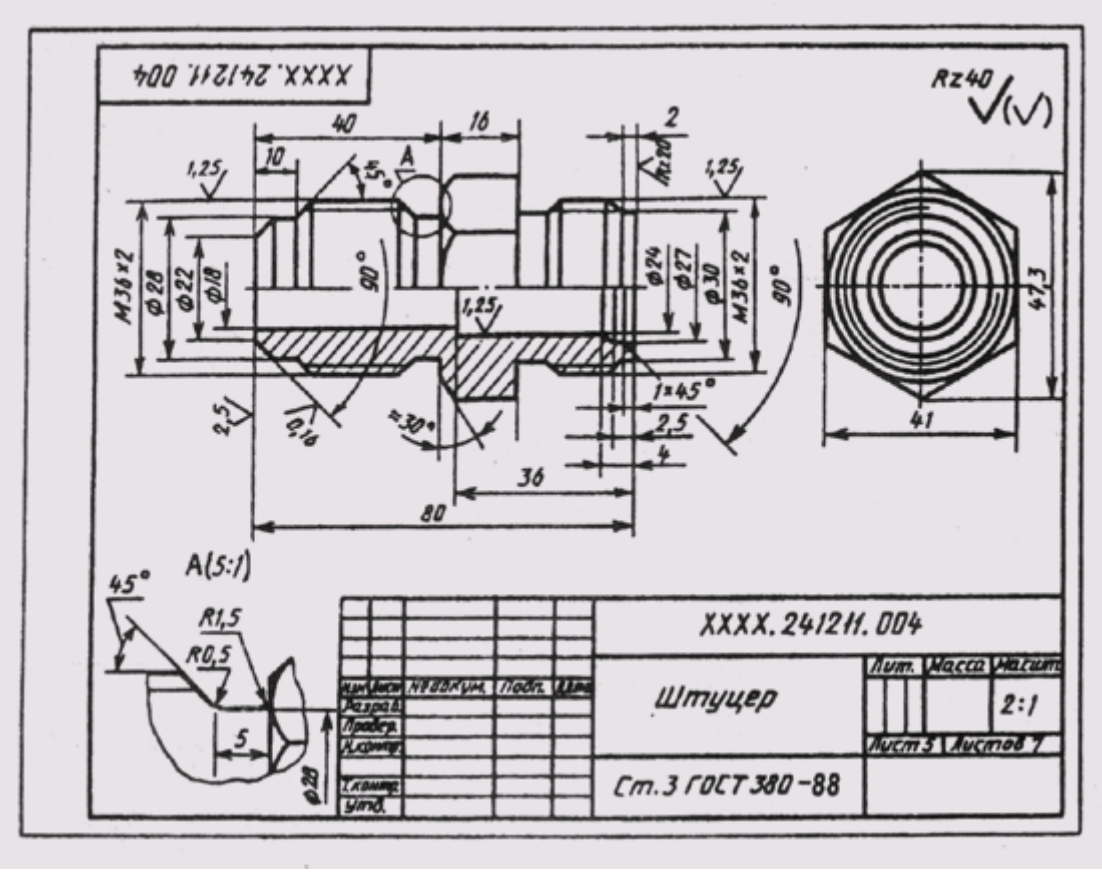

Время выполнения задания – 20мин

ПРАКТИКО-ОРИЕНТИРОВАННОЕ ЗАДАНИЕ № 19

Задачная формулировка

Задание. Ответьте на контрольные вопросы к чертежу

1. Как называется деталь?(1 балл)
2. В каком масштабе выполнен чертеж?(1 балл)
3. Сколько изображений дано на чертеже?(2 балла)
4. Укажите габаритные размеры.(3 балла)
5. Перечислите элементы детали.(3 балла)
6. Укажите технические требования к чертежу.(3 балла)
7. Что означает запись в правом верхнем углу чертежа?(2 балла)
8. Что означает запись М36×2.(3 балла)

Критерии оценивания ответов на контрольные вопросы

Отметка	Количество баллов
удовлетворительно	10-7
хорошо	15-11
отлично	18-16

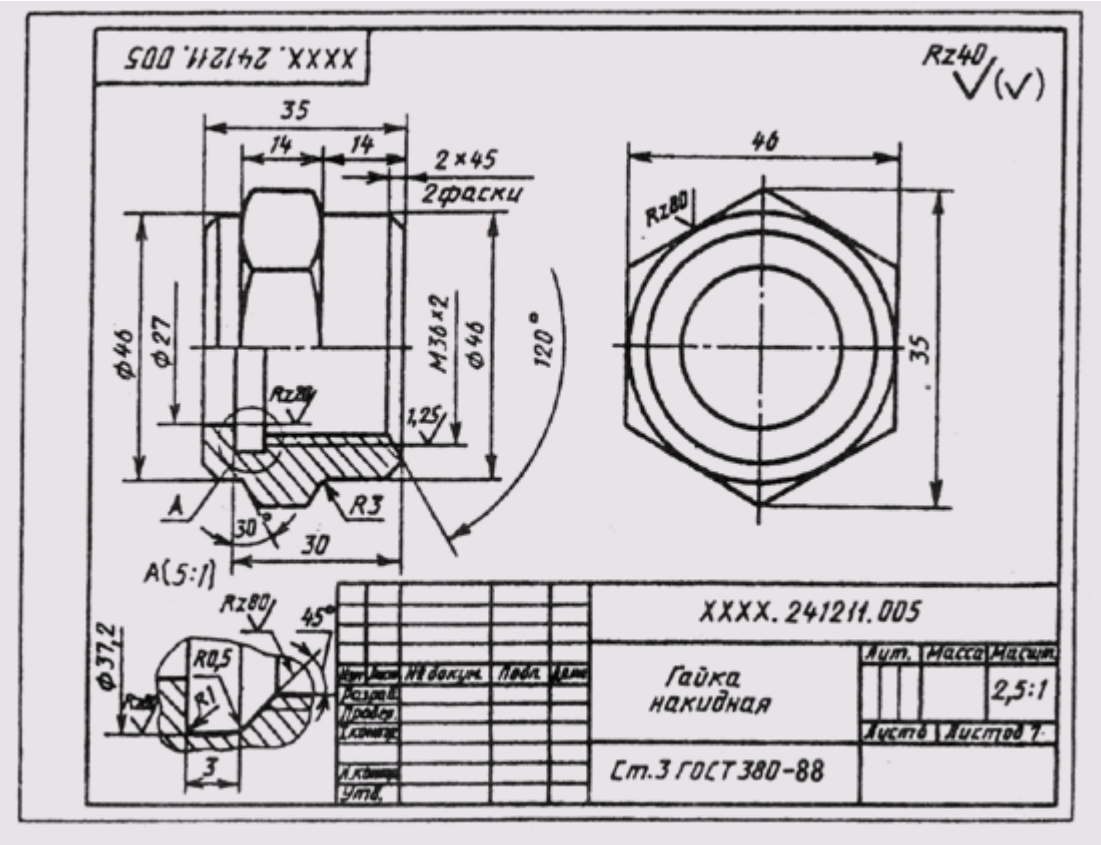

Время выполнения задания – 20мин

ПРАКТИКО-ОРИЕНТИРОВАННОЕ ЗАДАНИЕ № 20

Задачная формулировка

Задание. Ответьте на контрольные вопросы к чертежу.

1. Как называется деталь?(1 балл)
2. В каком масштабе выполнен чертеж?(1 балл)
3. Сколько изображений дано на чертеже?(2 балла)
4. Укажите габаритные размеры.(3 балла)
5. Перечислите элементы детали.(3 балла)
6. Укажите технические требования к чертежу.(3 балла)
7. Что означает запись в правом верхнем углу чертежа?(2 балла)
8. Укажите и прочитайте размер с допуском.(3 балла)

Критерии оценивания ответов на контрольные вопросы

Отметка	Количество баллов
удовлетворительно	10-7
хорошо	15-11
отлично	18-16

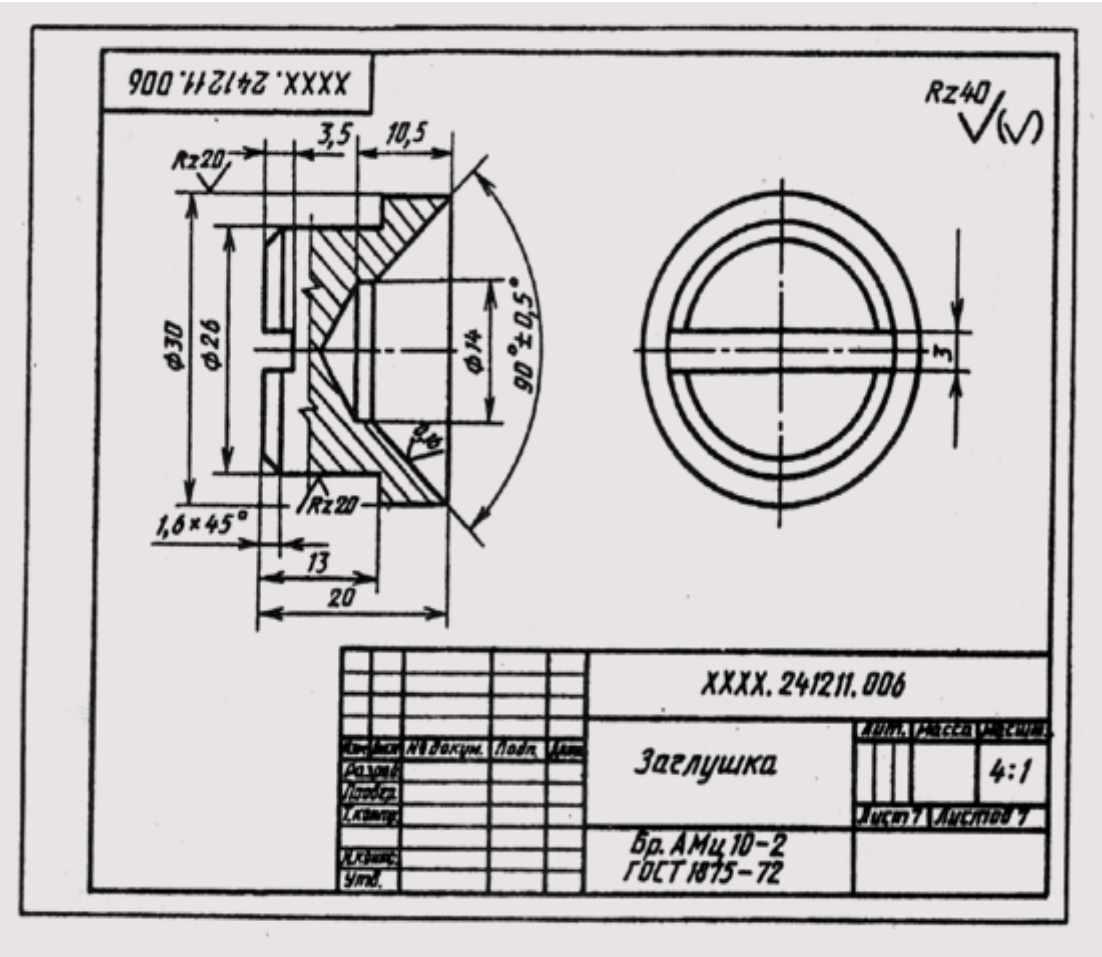

Время выполнения задания – 20мин

ПРАКТИКО-ОРИЕНТИРОВАННОЕ ЗАДАНИЕ № 21

Задачная формулировка

Задание. Ответьте на контрольные вопросы к чертежу

1. Как называется изделие?(1 балл)
2. Какие изображения приведены на чертеже?(6 баллов)
3. Укажите габаритные размеры изделия?(3 баллов)
4. Как наносят номера позиций на сборочном чертеже? Каково взаимное расположение полок линий - выносок?(4 балла)

Критерии оценивания ответов на контрольные вопросы

Отметка	Количество баллов
удовлетворительно	8-5
хорошо	11-9
отлично	14-12

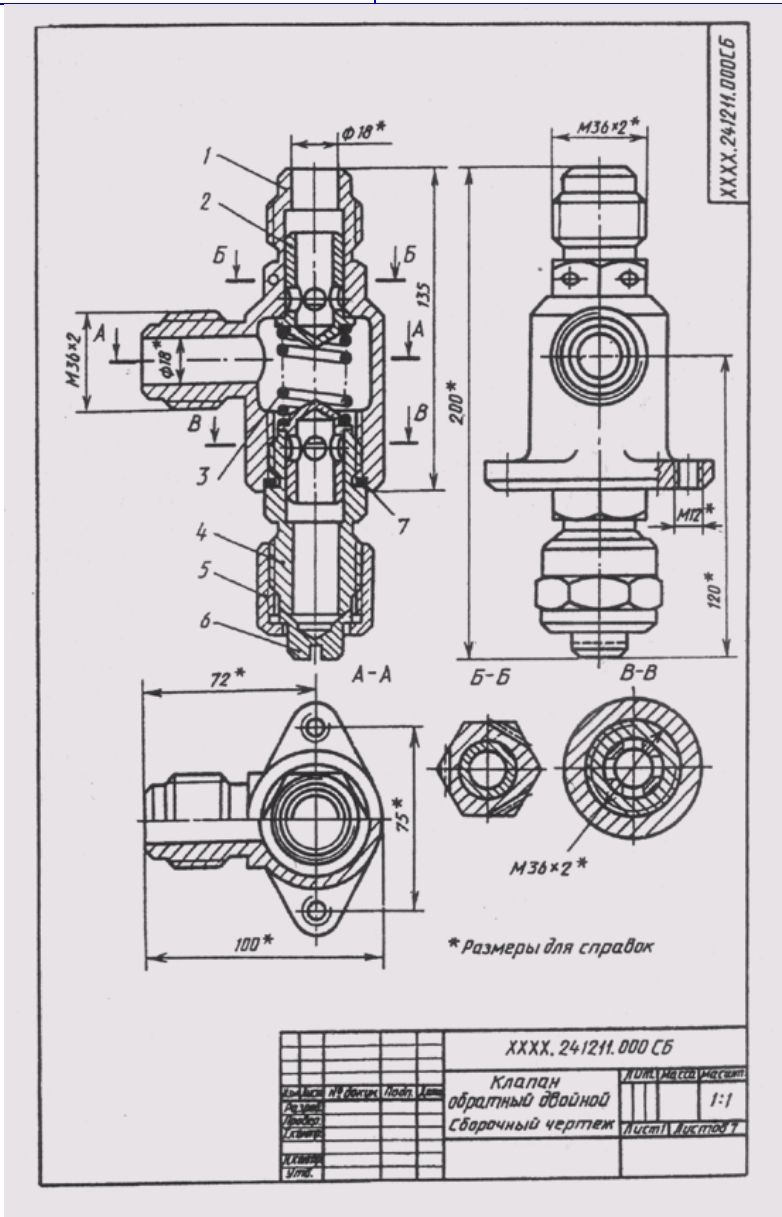

Время выполнения задания – 20мин

ПРАКТИКО-ОРИЕНТИРОВАННОЕ ЗАДАНИЕ № 22

Задачная формулировка

Задание. Ответьте на контрольные вопросы к чертежу.

1. Как называется сборочная единица?(1 балл)
2. Каково назначение спецификации? Какие графы она содержит?(4 балла)
3. На каком формате выполняется спецификация?(1 балл)
4. Отличается ли основная надпись спецификации от основной надписи чертежа.(1 балл)
5. В какой последовательности располагают разделы спецификации? От чего зависит количество заголовок разделов, вносимых в спецификацию?(4 балла)

Критерии оценивания ответов на контрольные вопросы

Отметка	Количество баллов
удовлетворительно	6-4
хорошо	9-7
отлично	11-10

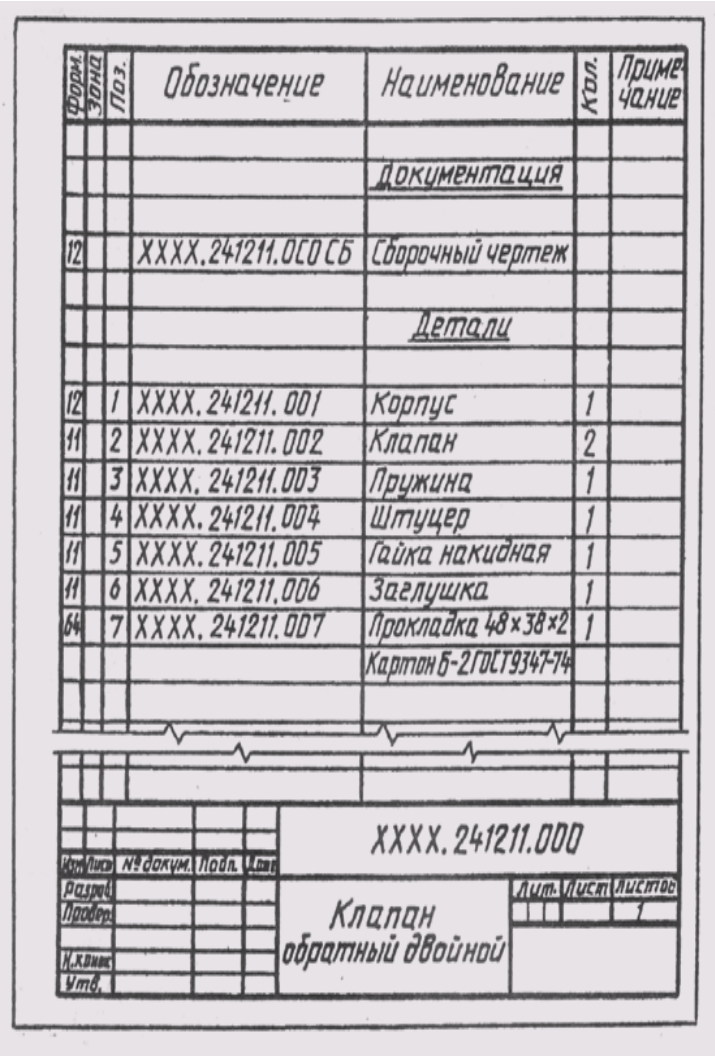

Форм.	Зона	Поз.	Обозначение	Наименование	Кол.	Примечание
				Документация		
12			XXXX.241211.000 СБ	Сборочный чертеж		
				Детали		
12		1	XXXX.241211.001	Корпус	1	
11		2	XXXX.241211.002	Клапан	2	
11		3	XXXX.241211.003	Пружина	1	
11		4	XXXX.241211.004	Штуцер	1	
11		5	XXXX.241211.005	Гайка накидная	1	
11		6	XXXX.241211.006	Заглушка	1	
64		7	XXXX.241211.007	Прокладка 48×38×2	1	
				Картон Б-2 ГОСТ 9347-74		

XXXX.241211.000

Изм. Лист. № докум. Подп. Дата

Разраб. Провер. Н.контр. Утв.

Клапан обратный двойной

Лит. Лист Листов 1

Время выполнения задания – 20мин

ПРАКТИКО-ОРИЕНТИРОВАННОЕ ЗАДАНИЕ № 23

Задачная формулировка

Задание. Ответьте на контрольные вопросы к чертежу

1. Как называется изделие?(1 балл)
2. Какие изображения приведены на чертеже?(3 балла)
3. Укажите габаритные размеры изделия?(3 балла)
4. Как наносят номера позиций на сборочном чертеже? Каково взаимное расположение полок линий - выносок?(4 балла)

Критерии оценивания ответов на контрольные вопросы

Отметка	Количество баллов
удовлетворительно	6-4
хорошо	9-7
отлично	11-10

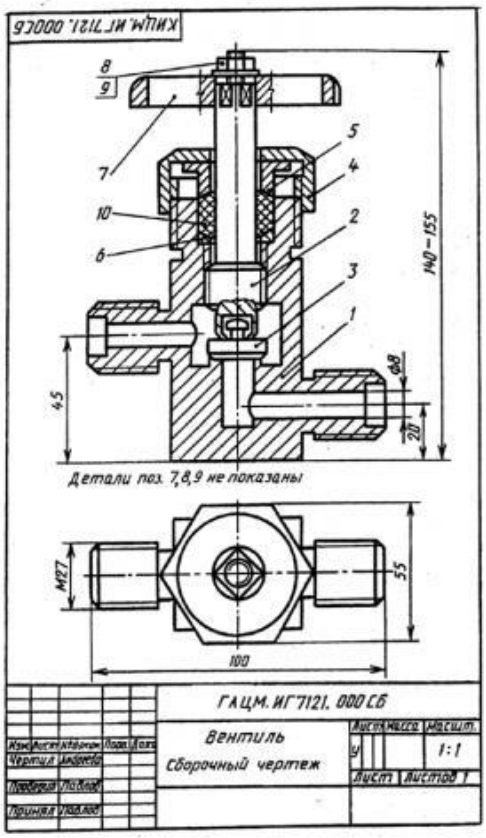

Время выполнения задания – 20мин

ПРАКТИКО-ОРИЕНТИРОВАННОЕ ЗАДАНИЕ № 24

Задачная формулировка

Задание. Ответьте на контрольные вопросы к чертежу.

1. Укажите габаритные размеры детали.(3 балла)
2. Сочетанием, каких геометрических тел образована форма детали?(2 балла)
3. Что называется эскизом и чем он отличается от рабочего чертежа?(2 балла)
4. В какой последовательности выполняют эскиз с натуры?(2 балла)
5. Каково назначение отверстий?(2 балла)

Критерии оценивания ответов на контрольные вопросы

Отметка	Количество баллов
удовлетворительно	6-4
хорошо	9-7
отлично	11-10

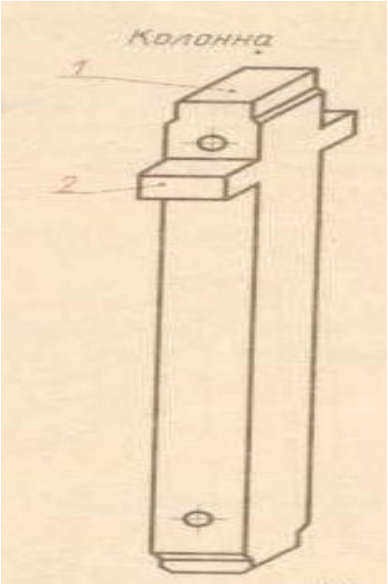

Время выполнения задания – 20мин

ПРАКТИКО-ОРИЕНТИРОВАННОЕ ЗАДАНИЕ № 25

Задачная формулировка

Задание: заменить вид спереди сложным ломаным разрезом А-А.

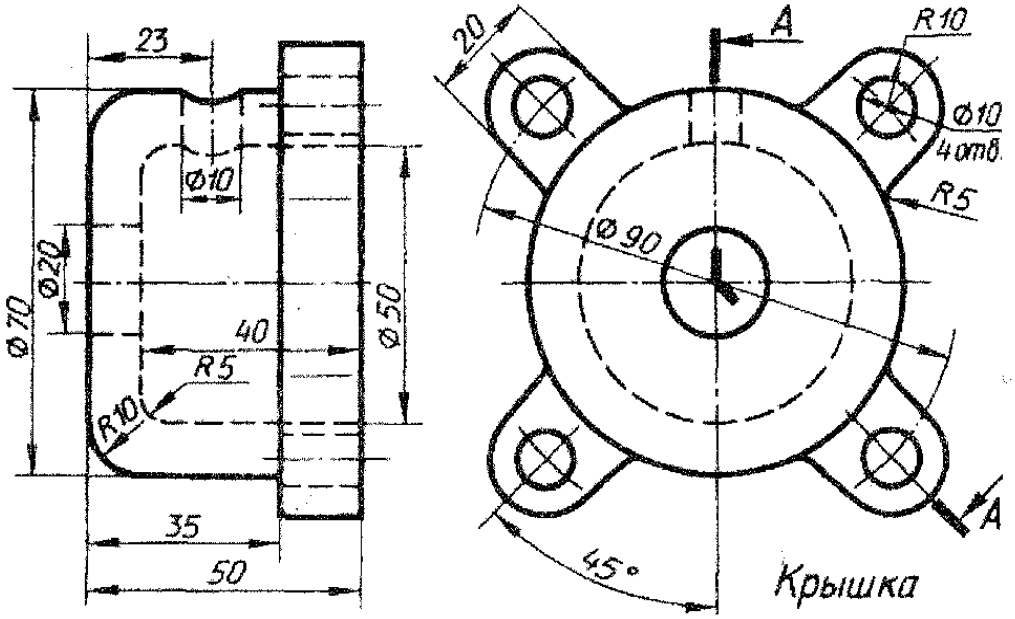

Время выполнения задания – 20мин

ПРАКТИКО-ОРИЕНТИРОВАННОЕ ЗАДАНИЕ № 26

Задачная формулировка

Задание: по двум заданным видам построить третий вид. На изображениях нанести размеры по правилам ГОСТ.

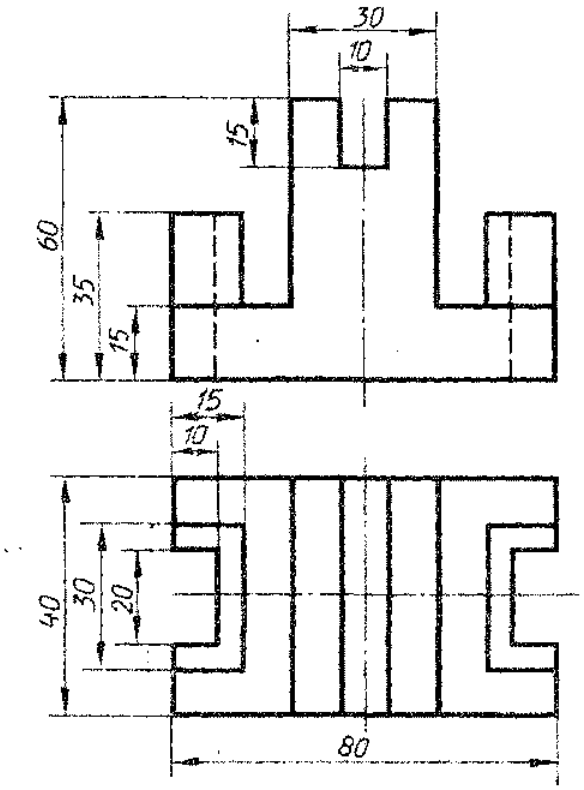

Время выполнения задания – 20мин

ПРАКТИКО-ОРИЕНТИРОВАННОЕ ЗАДАНИЕ № 27

Задачная формулировка

Задание: по аксонометрической проекции детали выполнить чертеж в трех проекциях. Нанести размеры по ГОСТ.

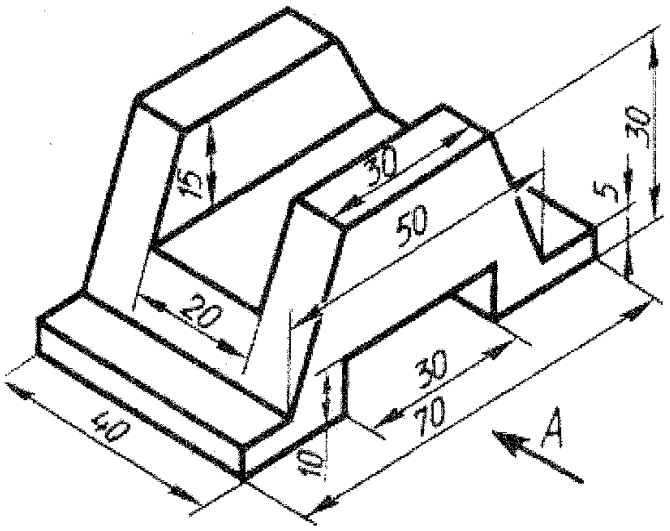

Время выполнения задания – 20мин

ПРАКТИКО-ОРИЕНТИРОВАННОЕ ЗАДАНИЕ № 28

Оцениваемые результаты обучения:

У1.Оформлять проектно-конструкторскую, технологическую и другую техническую документацию в соответствии с действующей нормативной базой

У2. Читать рабочие чертежи

З3. Стандарты ЕСКД.

Задачная формулировка

Задание. Заполните таблицу.

Таблица 1. Вспомогательные знаки для обозначения сварных швов.

Вспомогательный знак	Значение вспомогательного знака
(1 балл)	
(1 балл)	

(1 балл)	
(1 балл)	
(1 балл)	
(1 балл)	
(1 балл)	

Критерии оценивания ответов на контрольные вопросы

Отметка	Количество баллов
удовлетворительно	4-3
хорошо	6-5
отлично	7

Время выполнения задания – 20мин

ПРАКТИКО-ОРИЕНТИРОВАННОЕ ЗАДАНИЕ № 29

Задачная формулировка

Задание. Заполните таблицу.

Характеристика шва	Форма поперечного сечения шва	Условное обозначение шва, изображенного на чертеже	
		с лицевой стороны	с оборотной стороны
	(4 балла)	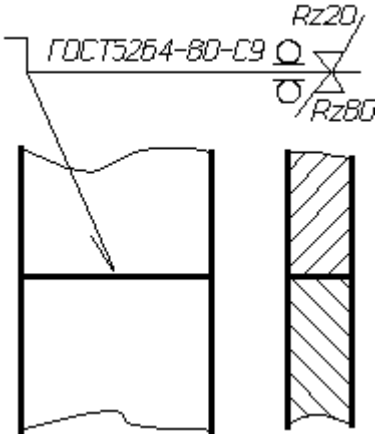	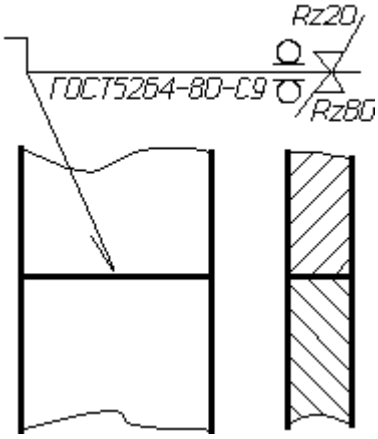
	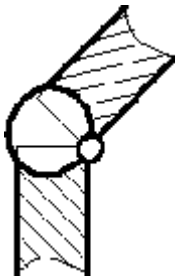 (4 балла)	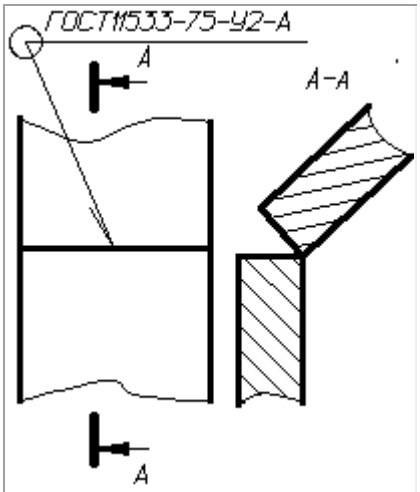	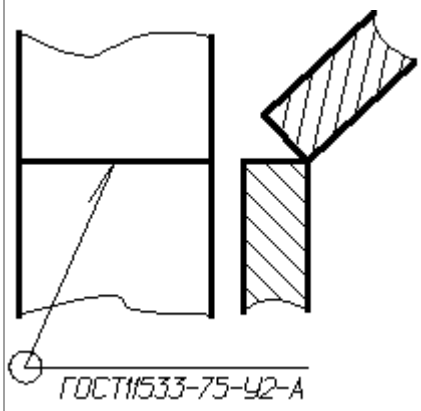
	(4 балла)	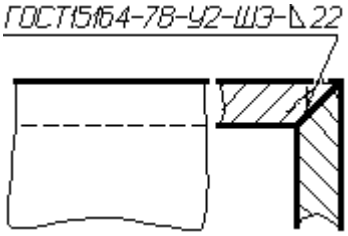	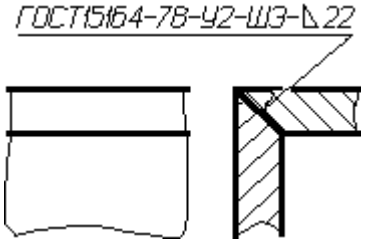

Критерии оценивания ответов на контрольные вопросы

Отметка	Количество баллов
удовлетворительно	8-6
хорошо	10-9
отлично	12-11

Время выполнения задания – 20мин

ПРАКТИКО-ОРИЕНТИРОВАННОЕ ЗАДАНИЕ № 30

<u>Задачная формулировка</u>

Задание. Заполните таблицу.

Характеристика шва	Форма поперечного сечения шва	Условное обозначение шва, изображенного на чертеже	
		с лицевой стороны	с оборотной стороны
	(4 балла)	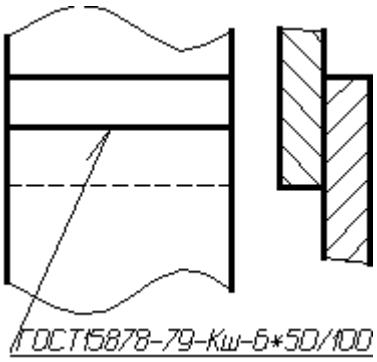	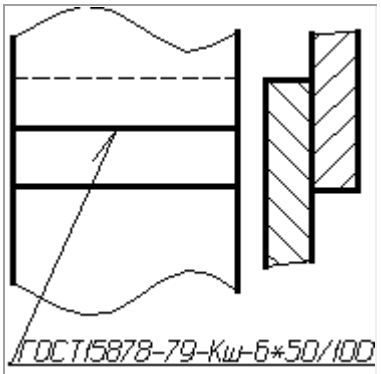
	(4 балла)	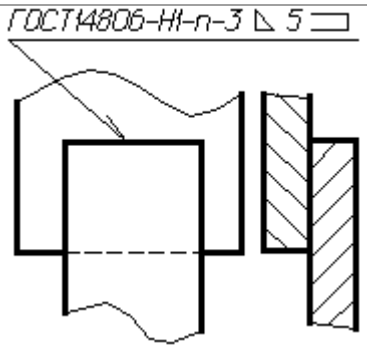	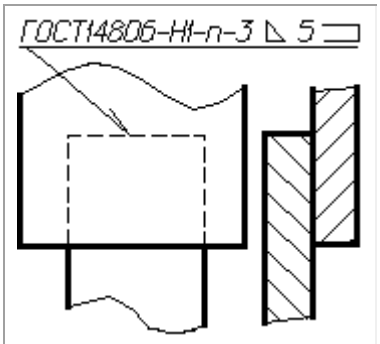
	(4 балла)	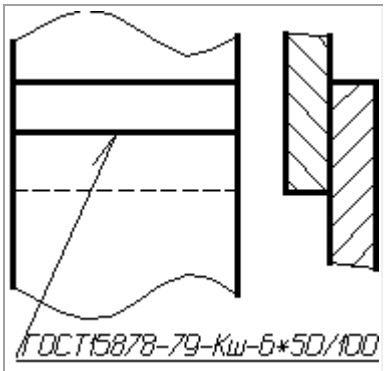	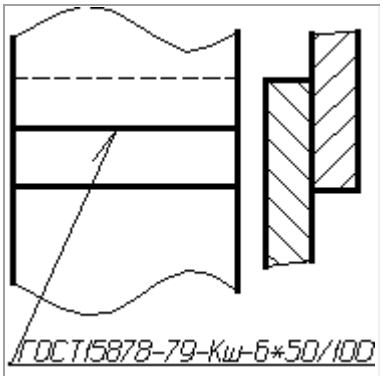
	(4 балла)	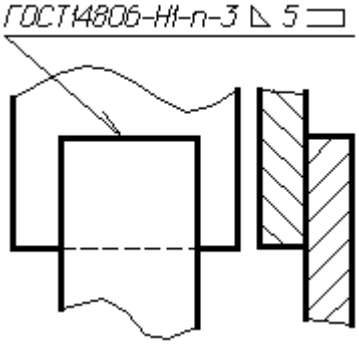	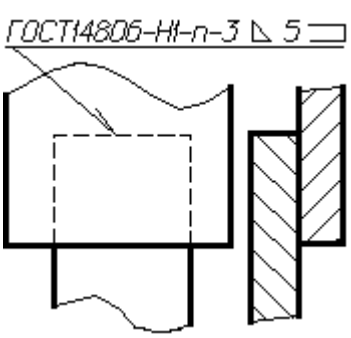

Критерии оценивания ответов на контрольные вопросы

Отметка	Количество баллов
удовлетворительно	8-6
хорошо	10-9
отлично	12-11

Время выполнения задания – 20мин

4. КОМПЛЕКТ ЭКЗАМЕНАТОРА

4.1 Инструменты оценки

1.Эталон ответов на тестовые задания. Критерии оценивания ответов на тестовые задания Оценочная шкала по выполнению тестовых заданий (Приложения 1)
2. Инструмент проверки практико-ориентированных заданий (Приложение 2)
3. Критерии оценивания графических работ (Приложение 3)

Приложение 1

Эталоны ответов на тестовые задания

Вариант 1

№ п/п	Эталон ответа
1	1-Г 2-В 3-Б 4-А
2	1-А 2-Г 3-В 4-Б
3	1-А 2-В
4	2
5	1
6	1
7	2
8	1
9	3
10	1
11	3
12	2
13	4
14	1
15	3
16	1
17	1
18	2
19	1
20	2
21	4
22	1
23	3
24	сечением
25	разомкнутую
26	нижнем
27	чертеж
28	гайкой
29	шагом
30	масштабом

Вариант2

№ п/п	Эталон ответа
1	1-Г 2-В 3-Б 4-А
2	1-Г 2-Б 3-А 4-В
3	1-Б 2-Г 3-А 4-В
4	1
5	2
6	3
7	3
8	3
9	2
10	2
11	2
12	3
13	2
14	2
15	4
16	1
17	3
18	2
19	1
20	3
21	1
22	3
23	шайбой
24	мм
25	видом
26	ломаным
27	техническим
28	М
29	А4
30	неразъемным

Приложение 1

Критерии оценивания ответов на тестовые задания

Тип задания	№ задания	Оцениваемые результаты обучения	Количество баллов за вопрос	Общее количество баллов
Закрытого типа *(На соответствие)*	1-3	У1, У2,З2,З3	2	24
Закрытого типа *(Выбор варианта ответа из множества предложенных ответов)*	4-23	У1, У2, З1,З2,З3	2	40
Открытого типа *(Вставить пропущенное слово, закончить предложение, ответить на вопрос)*	24-30	У1, У2, З1,З2,З3	2	14

Оценочная шкала по выполнению тестовых заданий

Максимальное количество баллов – 78

Набрано баллов	**78-70**	**69-62**	**61-54**	**Менее 53**
Процент результативности выполнения заданий	**90%-100%**	**80 %-89%**	**70 %-79%**	**< 70%**
Качественная оценка индивидуальных образовательных достижений	**«5» (отлично)**	**«4» (хорошо)**	**«3» (удовлетворительно)**	**«2» (не удовлетворительно)**

Приложение 2

Критерии оценки практико-ориентированного задания

Оценка	Критерии оценки
Оценка «отлично»	Самостоятельно и своевременно выполняет графические и практические работы. Чертежи читает свободно. При необходимости умело пользуется справочными материалами. Ошибок в изображениях не делает, но допускает незначительные неточности и описки.
Оценка «хорошо»	Чертежи выполняет и читает самостоятельно, но с небольшими затруднениями. Справочными материалами пользуется, но ориентируется в них с трудом. При выполнении чертежей и практических работ допускаются ошибки второстепенного характера, которые исправляет после замечания преподавателя и устраняет самостоятельно без дополнительных пояснений.
Оценка «удовлетворительно»	Выполняет и читает чертежи неуверенно, но основные правила их оформления соблюдает. Обязательные работы, предусмотренные программой, выполняет, но несвоевременно. В процессе графической деятельности допускает существенные ошибки, которые исправляет по указанию и с помощью преподавателя.
Оценка «неудовлетворительно»	Чертежи читает и выполняет только с помощью преподавателя, систематически допускает существенные ошибки.

Приложение 3

Критерии оценивания графических работ

№ п/п	Критерии оценки	Количество баллов
1.**Соблюдение общих требований**		**5**
	Не достаточная для копирования контрастность	-2
	Помарки на поле чертежа	-1
	Неполное отражение информации	-1
2. Соответствие ГОСТ ЕСКД		**25**
2.1	Не соответствие ГОСТ 2.301-68* Форматы	-1
2.2	Не соответствие ГОСТ 2.104-68** Основные надписи	
	Ошибка в форме основной надписи	-0,1
	Неправильный выбор формы основной надписи	-0,1
	Неправильное расположение основной надписи	-0,1
	Не заполнена основная надпись	-0,1
	Нет основной надписи	-0,6
2.3	Не соответствие ГОСТ 2.302 –68* Масштабы	-1
2.4	Не соответствие ГОСТ 2.303 – 68* Линии	
	Применение линии не по назначению	-1
	Неправильное начертание линии	-1
2.5	Не соответствие ГОСТ 2.305 – 68* Изображения – виды, разрезы, сечения	
	Оптимальность выбора изображений	-0,2
	Нарушение проекционной связи	-0,1
	Ошибка в оформление вида	-0,5
	Ошибка в определение видимости элементов	-0,1
	Необоснованное использование невидимого контура	-0,1
2.6	Не соответствие ГОСТ 2.307 – 68* Нанесение размеров и предельных отклонений	
	Выносные линии не доходят до измеряемого элемента	-0,1
	Выносные линии выходят за размерные более чем 3…5 мм	-0,1
	Не соответствует расстояние от контура до размера	-0,1
	Не соответствует расстояние между размерами	-0,1
	Пересечение размерных линий	-0,2
	Ошибка расположение числа на размерной линии	-0,2
	Ошибка в простановки размеров в масштабе	-0,2
	Простановка размеров к невидимым линиям	-0,2
	Ошибка в обозначении цилиндрических поверхностей	-0,1
	Отсутствие габаритного размера	-0,2
	Замыкание размерной цепи	-0,1
	Не все размеры	-0,3
	Повторение размера	-0,1
	Нет размеров	-4

Максимальное количество баллов - 30

Отметка	Количество баллов
удовлетворительно	15-20
хорошо	21-25
отлично	26-30

Государственное автономное профессиональное образовательное учреждение Самарской области
«Колледж технического и художественного образования г. Тольятти»

Комплект оценочных средств
для проведения текущего контроля успеваемости
по учебной дисциплине
ОП 02. ТЕХНИЧЕСКАЯ МЕХАНИКА
образовательной программы
подготовки специалистов среднего звена
по специальности
23.02.07 Техническое обслуживание и ремонт автотранспортных средств
курс обучения _2_, семестр__4

Тольятти, 2023 год

Разработчик (и):

ГАПОУ КТиХО	преподаватель	Э.А.Племянникова
(место работы)	(занимаемая должность)	(инициалы, фамилия)

СОДЕРЖАНИЕ

		Стр.
1	Пояснительная записка	4
2	Паспорт комплекта оценочных средств	6
3	Контрольно-измерительные материалы	10
4	Инструменты оценки	18
5	Методическое обеспечение текущей аттестации	19
	Приложения	20

1. ПОЯСНИТЕЛЬНАЯ ЗАПИСКА

Комплект оценочных средств предназначен для мониторинга качества освоения учебной дисциплины ОП 02.Техническая механика в рамках реализации федерального государственного образовательного стандарта среднего профессионального образования по специальности **23.02.07 Техническое обслуживание и ремонт автотранспортных средств** (утв. приказом МОиН РФ от "22"апреля 2014г. № 383, зарегистрирован в Минюсте 27 июня 2014г, № 32878).

Предмет оценивания в процессе текущего контроля – знания и умения, являющиеся необходимыми элементами формируемых компетенций.

Основаниями проведения оценочной процедуры по учебной дисциплине являются следующие нормативные документы:

Федеральный государственный образовательный стандарт среднего профессионального образования по специальности **23.02.07 Техническое обслуживание и ремонт автотранспортных средств**

Рабочая программа учебной дисциплины ОП 02.Техническая механика, утвержденная зам.директора по УМР ГАПОУ «Колледж технического и художественного образования г. Тольятти» и прошедшая внутреннюю и внешнюю экспертизы;

Положение о проведении текущего контроля успеваемости и промежуточной аттестации обучающихся государственного автономного профессионального образовательного учреждения Самарской области «Колледж технического и художественного образования г. Тольятти» по основным профессиональным образовательным программам СПО, утвержденное приказом директора колледжа от «16» сентября 2015 г. № 01-20/339;

Положение об организации образовательной деятельности студентов по индивидуальному учебному плану в государственном автономном профессиональном образовательном учреждении Самарской области «Колледж технического и художественного образования г. Тольятти», утверждённое приказом директора колледжа от «30» июня 2017 г. № 01-20/270а.

Оценочные средства по дисциплине содержатся в фонде оценочных средств (ФОС) по дисциплине и представлены в различных формах.

Для оценки образовательных результатов используются: метод сопоставления с эталоном (ключом, модельным ответом), экспертная оценка деятельности по критериям, экспертная оценка письменных и устных ответов.

Текущая аттестация по учебной дисциплине ОП 02.Техническая механика проводится в соответствии с рабочей программой дисциплины и календарно-тематическим планом.

В рамках текущей аттестации проводится рубежный контроль по окончании изучения каждого учебного модуля/раздела в форме тестирования, опроса (письменного или устного), выполнения контрольной работы, практических, практико-ориентированных, компетентностно-ориентированных заданий.

Текущий контроль по выполненным лабораторным и практическим работам проводится в форме формализованного наблюдения и оценки результатов выполнения работ, оценки отчетов по ним.

Текущий контроль по выполненным компетентностно - ориентированным заданиям предусматривает оценку деятельности обучающегося на определённом уровне сформированности общей компетенции.

Уровень знаний, умений, сформированность компетенций в ходе текущего контроля оценивается по пятибалльной системе оценки: 5 (отлично), 4 (хорошо), 3 (удовлетворительно), 2 (неудовлетворительно) согласно разработанным критериям.

Внеаудиторная самостоятельная работа обучающихся оценивается по пятибалльной системе.

В настоящем комплекте оценочных средств используются следующие термины, определения и сокращения:

КОС – комплект оценочных средств;

УД – учебная дисциплина;

ФГОС - федеральный государственный образовательный стандарт;

ПЗ – практическое задание;

ПОЗ – практико-ориентированное задание;

КОЗ – компетентностно - ориентированное задание;

ОК – общая компетенция;

У - умения;

З – знания.

2. ПАСПОРТ КОМПЛЕКТА ОЦЕНОЧНЫХ СРЕДСТВ

2.1. Область применения

Комплект оценочных средств (КОС) предназначен для текущего контроля успеваемости и оценки образовательных достижений, обучающихся по освоению программы учебной дисциплины ОП 02.Техническая механика.

КОС включает контрольные и методические материалы для проведения текущей аттестации в форме тестов, практических заданий (ПЗ), практико-ориентированных заданий (ПОЗ), компетентностно – ориентированных заданий (КОЗ), методических указаний по выполнению работ, сборников заданий, вопросов, тестов и т.д.

КОС разработан в соответствии с:

-основной профессиональной образовательной программой по специальности **23.02.07 Техническое обслуживание и ремонт автотранспортных средств**

-программой учебной дисциплины ОП 02.Техническая механика.

2.2. Контроль и оценка результатов освоения дисциплины

Текущий контроль и оценка результатов освоения учебной дисциплины осуществляется преподавателем в процессе проведения практикума и лабораторных работ, тестирования, а также выполнения обучающимися внеаудиторной самостоятельной работы.

Результаты обучения (освоенные умения, усвоенные знания)	**Критерии оценки**	**Формы и методы оценки**
УМ 01. Теоретическая механика		
Знания: – основные понятия и аксиомы теоретической механики, законы равновесия и перемещения тел; – методики выполнения основных расчетов по теоретической – механике.	Практикум Тестирование Внеаудиторная самостоятельная работа	Тренировочные упражнения по решению задач: –Определение равнодействующей геометрическим и аналитическим способом. Условия равновесия плоской системы сходящихся сил –Балочные системы. Определение реакций опор и моментов защемления –Сила тяжести. Определение координат центра тяжести плоских фигур Тест №1 РГР№1, РГР№2, РГР№3
УМ 02. Сопротивление материалов		
Умения : - производить расчет на растяжение и сжатие, на срез, смятие,	Практические занятия Внеаудиторная	ПЗ №7 ««Построение эпюр продольных сил и нормальных напряжений»» ПЗ №8 «Определение главных

кручение и изгиб;	самостоятельная работа	центральных моментов инерции составных сечений, имеющих ось симметрии ПЗ №9 Расчеты на прочность и жесткость при кручении РГР№4, РГР№5, РГР№6
Знания: – методики выполнения основных расчетов по сопротивлению материалов	Практикум Тестирование	Семинары: – Срез и смятие. Основные предпосылки расчетов и расчетные формулы – Внутренние силовые факторы. Построение эпюр крутящих моментов. Напряжение и деформация при кручении. - сочетание основных деформаций, гипотезы прочности. Тренировочные упражнения по решению задач: – Основные правила построения эпюр. Построение эпюр поперечных сил и изгибающих моментов.. – Примеры расчета бруса круглого поперечного сечения при сочетании основных деформаций – Устойчивость сжатых стержней. Основные положения. Расчеты на устойчивость Тест №2
УМ 03. Детали машин		
Умения: – выбирать детали и узлы на основе анализа их свойств для конкретного применения.	Практические занятия Внеаудиторная самостоятельная работа	ЛР№ 1 «Изучение конструкции червячного редуктора» ЛР№2«Изучение конструкций подшипников» ПЗ№ 10 «Расчет одиночного болта на прочность» Решение типовых задач: Расчет параметров

		«Проверочный расчет разъемных соединений»
Знания: – методики выполнения основных расчетов по деталям машин; – основы проектирования деталей и сборочных единиц; – основы конструирования	Практикум Тестирование Внеаудиторная самостоятельная работа	Круглый стол: «Назначение механических передач и их классификация по принципу действия. Силовые соотношения Основные кинематические и силовые соотношения в передачах. Многоступенчатые передачи», «Общие сведения о редукторах. Назначение, устройство, классификация. Схемы редукторов. Конструкции одно- и двухступенчатых редукторов. Основные параметры редукторов. Тип. Типоразмер и исполнение. Передаточное число. Модули. Энергетическая характеристика. Обозначение редукторов» Семинары: «Фрикционные передачи и вариаторы», «Зубчатые передачи», «Валы и оси, их назначение и классификация. Элементы конструкций, материалы валов и осей», «Неразъемные соединения. Соединения сварные, паяные, клеевые. Основные типы сварных швов и сварных соединений», «Разъемные соединения. Резьбовые соединения. Основы расчета». Тренировочные упражнения по решению

		задач: «Передача винт-гайка. Основы расчета передачи», «Червячные передачи: основные параметры, геометрические соотношения, передаточное число, КПД», «Расчеты Проектировочный и проверочный расчеты валов», «Расчеты на износостойкость и теплостойкость. Подшипники качения». Тест №3 Презентации на тему: Расчет параметров «Расчет многоступенчатого привода», Расчет параметров «Расчет ременных передач», Расчет параметров «Расчет цепных передач», « Механизмы передачи движения»

3. КОНТРОЛЬНО – ИЗМЕРИТЕЛЬНЫЕ МАТЕРИАЛЫ

Тест №1

№ п/п	Задание (вопрос)		Эталон ответа	Р
Инструкция по выполнению заданий № 1-16: Выберите букву, соответствующую правильному варианту ответа и запишите ее в бланк ответов.				
1.	**Закон Гука устанавливает зависимость:**	А) касательные напряжения Б) нормальные напряжения В) касательные и нормальные напряжения		
2.	**При чистом растяжении в сечениях возникают:**	А) касательные напряжения Б) нормальные напряжения В) касательные и нормальные напряжения		
3.	**Прочность это:**	А) способность противостоять деформации Б) способность выдерживать ударную нагрузку В) способность противостоять разрушению		
4.	**При кручении бруса в его сечениях возникают:**	А) касательные напряжения Б) нормальные напряжения В) вращающие напряжения		
5.	**Абсолютно твердым в сопромате называют тело:**	А) имеющее максимально допустимую жесткость при любых нагрузках Б) не разрушающееся при ударе или динамической нагрузке В) сохраняющее расстояние между внутренними частицами при нагрузке		

6.	**Какой вид изгиба не изучает сопромат:**	А) прямой Б) кривой В) косой		
7.	**Напряжение в сечениях бруса обратно пропорционально:**	А) площади сечения Б) прилагаемой нагрузке В) удлинению бруса		
8.	**Сопромат изучает:**	А) способность конструкции подвергаться коррозии Б) способность конструкции сохранять заданную скорость движения В) способность конструкции противостоять внешним нагрузкам		
9.	**Работа силы тяжести не зависит:**	А) от траектории перемещаемого тела Б) от высоты подъема тела над поверхностью земли В) от ускорения свободного падения		
10.	**Вариатор это механическая передача**	А) способная плавно изменять мощность на выходном валу привода при постоянной мощности ведущего вала Б) способная автоматически изменять направление вращения выходного вала по отношению к ведущему валу В) способная плавно изменять частоту вращения выходного вала при неизменной частоте ведущего вала		
11.	**Что означает математическое**	А) закон Гука		

	выражение: $\sigma \leq [\sigma]$?	Б) коэффициент запаса прочности В) условие прочности		
12.	**Тело, один размер которого значительно больше двух других, называется:**	А) оболочкой Б) стержнем В) массивом		
13.	**Момент силы относительно точки это:**	А) время воздействия силы на точку Б) произведение силы на расстояние от точки до линии действия силы В) расстояние от вектора силы до точки в данный момент времени (мгновенное расстояние)		
14.	**Какое из утверждений выражает суть закона сохранения механической энергии:**	А) действие равно противодействию Б) сумма потенциальной и кинетической энергии тела есть величина постоянная В) потенциальная энергия любого тела является неизменной величиной		
15.	**Какая сила называется равнодействующей?**	А) эквивалентная данной системе сил Б) уравновешивающая данную систему сил В) вызывающая состояние равновесия материальной точки		
16.	**Какое из утверждений не относится к свойствам пар сил:**	А) силы, составляющие пару уравновешивают друг друга Б) пара сил не имеет равнодействующей В) алгебраическая сумма проекций		

		сил пары на ось всегда равна нулю		
Инструкция по выполнению заданий № 17-18: В соответствующую строку бланка ответов запишите краткий ответ на вопрос, окончание предложения или пропущенное слово (пропущенные слова).				
17.	Написать расчетную формулу мощности…			
18.	Сопротивление, возникающее при движении одного шероховатого тела по поверхности другого называется..			
Инструкция по выполнению заданий №19-20: соотнесите содержание столбца 1 с содержанием столбца 2. Запишите в соответствующие строки бланка ответов букву из столбца 2, обозначающую правильный ответ на вопросы столбца 1. В результате выполнения Вы получите последовательность букв.				
19.	Соотнесите определение с понятием			
1. Способность сохранять свое состояние неизменным, это внутреннее свойство всех материальных тел.	А. *Равнопеременное движение*			
2. Движение с постоянным касательным ускорением	Б. *Инертность*			
20.	Соотнесите понятием с определением			
1. Эквивалентная система сил	А. Система сил, действующая так же, как заданная			
2. Сходящейся система сил	Б. Система сил, линии действия которых пересекаются в одной точке			

Тест может быть компьютерным (один на группу) или на бумажном носителе (не менее двух вариантов).

Примечание: в случае проведения тестирования на бумажном носителе необходимо подготовить для обучающихся «бланк ответов».

Время выполнения теста – 45 мин

Тест 2

№ п/п	Задание (вопрос)		Эталон ответа	Р
Инструкция по выполнению заданий № 1-16: Выберите букву, соответствующую правильному варианту ответа и запишите ее в бланк ответов.				
1.	**При чистом растяжении в сечениях возникают:**	А) касательные напряжения Б) нормальные напряжения В) касательные и нормальные напряжения		
2.	**Прочность это:**	А) способность противостоять деформации Б) способность выдерживать ударную нагрузку В) способность противостоять разрушению		
3.	**Абсолютно твердым в сопромате называют тело:**	А) имеющее максимально допустимую жесткость при любых нагрузках Б) не разрушающееся при ударе или динамической нагрузке В) сохраняющее расстояние между внутренними частицами при нагрузке		
4.	**При кручении бруса в его сечениях возникают:**	А) касательные напряжения Б) нормальные напряжения В) вращающие напряжения		
5.	**Закон Гука устанавливает зависимость:**	А) касательные напряжения Б) нормальные напряжения В) касательные и нормальные напряжения		

6.	**Какой вид изгиба не изучает сопромат:**	А) прямой Б) кривой В) косой		
7.	**Вариатор это механическая передача**	А) способная плавно изменять мощность на выходном валу привода при постоянной мощности ведущего вала Б) способная автоматически изменять направление вращения выходного вала по отношению к ведущему валу В) способная плавно изменять частоту вращения выходного вала при неизменной частоте ведущего вала		
8.	**Сопромат изучает:**	А) способность конструкции подвергаться коррозии Б) способность конструкции сохранять заданную скорость движения В) способность конструкции противостоять внешним нагрузкам		
9.	**Работа силы тяжести не зависит:**	А) от траектории перемещаемого тела Б) от высоты подъема тела над поверхностью земли В) от ускорения свободного падения		
10.	**Напряжение в сечениях бруса обратно пропорционально:**	А) площади сечения Б) прилагаемой нагрузке В) удлинению бруса		
11.	**Что означает математическое**	А) закон Гука		

	выражение: $\sigma \leq [\sigma]$?	Б) коэффициент запаса прочности В) условие прочности		
12.	**Тело, один размер которого значительно больше двух других, называется:**	А) оболочкой Б) стержнем В) массивом		
13.	**Какое из утверждений не относится к свойствам пар сил:**	А) силы, составляющие пару уравновешивают друг друга Б) пара сил не имеет равнодействующей В) алгебраическая сумма проекций сил пары на ось всегда равна нулю		
14.	**Какое из утверждений выражает суть закона сохранения механической энергии:**	А) действие равно противодействию Б) сумма потенциальной и кинетической энергии тела есть величина постоянная В) потенциальная энергия любого тела является неизменной величиной		
15.	**Какая сила называется равнодействующей?**	А) эквивалентная данной системе сил Б) уравновешивающая данную систему сил В) вызывающая состояние равновесия материальной точки		
16.	**Момент силы относительно точки это:**	А) время воздействия силы на точку Б) произведение силы на расстояние от точки до линии действия силы В) расстояние от вектора силы до точки в данный момент времени		

		(мгновенное расстояние)		
Инструкция по выполнению заданий № 17-18: В соответствующую строку бланка ответов запишите краткий ответ на вопрос, окончание предложения или пропущенное слово (пропущенные слова).				
17.	Сопротивление, возникающее при движении одного шероховатого тела по поверхности другого называется..			
18.	Написать расчетную формулу мощности…			
Инструкция по выполнению заданий №19-20: соотнесите содержание столбца 1 с содержанием столбца 2. Запишите в соответствующие строки бланка ответов букву из столбца 2, обозначающую правильный ответ на вопросы столбца 1. В результате выполнения Вы получите последовательность букв.				
19.	Соотнесите определение с понятием			

1.Способность сохранять свое состояние неизменным, это внутреннее свойство всех материальных тел.	А. *Равнопеременное движение*
2.Движение с постоянным касательным ускорением	Б. *Инертность*

20.	Соотнесите понятием с определением		

1.Эквивалентная система сил	А. Система сил, действующая так же, как заданная
2.Сходящейся система сил	Б. Система сил, линии действия которых пересекаются в одной точке

Тест может быть компьютерным (один на группу) или на бумажном носителе (не менее двух вариантов).

Примечание: в случае проведения тестирования на бумажном носителе необходимо подготовить для обучающихся «бланк ответов».

Время выполнения теста – 45 мин

4. ИНСТРУМЕНТЫ ОЦЕНКИ

1. Эталон и критерии оценивания ответов на тестовые задания, оценочная шкала по выполнению тестовых заданий (Приложения 1)

5.МЕТОДИЧЕСКОЕ ОБЕСПЕЧЕНИЕ ТЕКУЩЕЙ АТТЕСТАЦИИ

1. Видяева О.М. Методическое пособие для студентов по выполнению практических работ по ОП.07 Техническая механика, ГАПОУ КТиХО 2018г.
2. Видяева О.М. Методическое пособие для студентов по выполнению самостоятельных работ. ОП. ОП.07 Техническая механика, ГАПОУ КТиХО 2018г.

Приложение 1

Тест №1

Эталоны ответов

№ вопроса	**Эталон ответа**
1	б
2	б
3	в
4	а
5	в
6	б
7	б
8	в
9	а
10	в
11	в
12	б
13	б
14	а
15	а
16	б
17	P=w/t
18	трение
19	1-б, 2-а
20	1-а, 2-б

Критерии оценивания ответов на тестовые задания
Критерии оценивания ответов на тестовые задания

Тип задания	№ задания	Количество баллов за вопрос	Общее количество баллов
Закрытого типа *(На соответствие)*	19-20	3	6
Закрытого типа *(Выбор варианта ответа из множества предложенных ответов)*	1-16	2	32
Открытого типа *(Вставить пропущенное слово, закончить предложение, ответить на вопрос)*	17-18	3	6

Оценочная шкала по выполнению тестовых заданий

Максимальное количество баллов – 73

Набрано баллов	**40-44**	**39-35**	**34-30**	**Менее 30**
Процент результативности выполнения заданий	**90%-100%**	**80 %-89%**	**70 %-79%**	**< 70%**
Качественная оценка индивидуальных образовательных достижений	**«5» (отлично)**	**«4» (хорошо)**	**«3» (удовлетворительно)**	**«2» (не удовлетворительно)**

Государственное автономное профессиональное образовательное учреждение Самарской области
«Колледж технического и художественного образования г. Тольятти»

Комплект оценочных средств
для оценки итоговых образовательных результатов
по учебной дисциплине
ОП 02. ТЕХНИЧЕСКАЯ МЕХАНИКА
образовательной программы
подготовки специалистов среднего звена
по специальности
23.02.07 Техническое обслуживание и ремонт автотранспортных средств
курс обучения _2_, семестр_4_

Тольятти, 2023 год

Разработчики:

ГАПОУ КТиХО	преподаватель	В.В. Колобова
(место работы)	(занимаемая должность)	(инициалы, фамилия)

Эксперты:
Внутренняя экспертиза:
Техническая экспертиза: Л.В. Самойлова, методист ГАПОУ КТиХО

Протокол рассмотрения комплекта оценочных средств для оценки итоговых образовательных результатов по учебной дисциплине ОП 02. Техническая механика

№__ от «____» _____20__ г.

СОДЕРЖАНИЕ

		Стр.
1	Пояснительная записка	4
2	Паспорт комплекта оценочных средств	6
3	Процедуры оценки:	8
3.1	Стандартизированный тест	8
3.2	Практические задания	17
4	Комплект экзаменатора:	26
4.1	Инструменты оценки	26
	Приложения	27

1. ПОЯСНИТЕЛЬНАЯ ЗАПИСКА

Комплект оценочных средств предназначен для оценки освоения образовательных результатов по учебной дисциплине Техническая механика в рамках реализации федерального государственного образовательного стандарта по специальности **23.02.07 Техническое обслуживание и ремонт автотранспортных средств** (утв. приказом МОиН РФ от "22"апреля 2014г. № 383, зарегистрирован в Минюсте 27 июня 2014г, № 32878).

Основаниями проведения оценочной процедуры по учебной дисциплине являются следующие нормативные документы:

Федеральный государственный образовательный стандарт по специальности среднего профессионального образования **23.02.07 Техническое обслуживание и ремонт автотранспортных средств**

Рабочая программа учебной дисциплины Техническая механика, утвержденная зам.директора по УМР ГАПОУ «Колледж технического и художественного образования г. Тольятти» прошедшая внутреннюю и внешнюю экспертизы;

Положение о проведении текущего контроля успеваемости и промежуточной аттестации обучающихся государственного автономного профессионального образовательного учреждения Самарской области «Колледж технического и художественного образования г. Тольятти» по основным профессиональным образовательным программам СПО, утвержденное приказом директора колледжа от «16» сентября 2015 г. № 01-20/339;

Положение об организации образовательной деятельности студентов по индивидуальному учебному плану в государственном автономном профессиональном образовательном учреждении Самарской области «Колледж технического и художественного образования г. Тольятти», утверждённое приказом директора колледжа от «30» июня 2017 г. № 01-20/270а.

Оценочные средства по дисциплине содержатся в фонде оценочных средств (ФОС) по дисциплине и представлены в различных формах.

Для оценки образовательных результатов используются: метод сопоставления с эталоном (ключом, модельным ответом), экспертная оценка деятельности по критериям, экспертная оценка письменных и устных ответов.

Промежуточная аттестация по учебной дисциплине Техническая механика проводится в соответствии с календарным учебным графиком.

Для оценки освоения итоговых образовательных результатов учебной дисциплины Техническая механика проводится экзамен

Результаты оценочной процедуры заносятся в протокол экзамена (один общий на группу).

На экзамене обязательно оценивается усвоение знаний при выполнении теоретического задания и освоение умений при выполнении практического задания.

В настоящем комплекте оценочных средств используются следующие термины, определения и сокращения:

КОС – комплект оценочных средств;

УД – учебная дисциплина;
ФГОС - федеральный государственный образовательный стандарт;
ФОС - фонд оценочных средств;
ОК – общие компетенции;
У - умения;
З - знания

2. ПАСПОРТ КОМПЛЕКТА ОЦЕНОЧНЫХ СРЕДСТВ

2.1. Область применения

Комплект оценочных средств (КОС) предназначен для контроля и оценки образовательных достижений обучающихся, освоивших программу учебной дисциплины Техническая механика.

КОС включает контрольные материалы для проведения промежуточной аттестации в форме тестов, практических заданий, практико-ориентированных заданий.

КОС разработан в соответствии с:

-основной профессиональной образовательной программой по специальности СПО **23.02.07 Техническое обслуживание и ремонт автотранспортных средств**

-программой учебной дисциплины Техническая механика.

2. 2 Предметы оценивания

Код	**Наименование результата обучения**
У1	производить расчет на растяжение и сжатие, на срез и смятие, кручение и изгиб;
У2	выбирать детали и узлы на основе анализа их свойств для конкретного применения;
З1	основные понятия и аксиомы теоретической механики;
З2	законы равновесия и перемещения тел;
З3	методики выполнения основных расчетов по теоретической механике, сопротивлению материалов и деталям машин;
З4	законы проектирования деталей и сборочных единиц;
ОК 1.	Понимать сущность и социальную значимость своей будущей профессии, проявлять к ней устойчивый интерес
ОК 2.	Организовывать собственную деятельность, выбирать типовые методы и способы выполнения профессиональных задач, оценивать их эффективность и качество
ОК 3	Принимать решения в стандартных и нестандартных ситуациях и нести за них ответственность
ОК 4	Осуществлять поиск и использование информации, необходимой для эффективного выполнения профессиональных задач, профессионального и личностного развития
ОК 5	Использовать информационно-коммуникационные технологии в профессиональной деятельности.
ОК 6	Работать в коллективе и команде, эффективно общаться с коллегами, руководством, потребителями
ОК 7	Брать на себя ответственность за работу членов команды (подчиненных), результат выполнения заданий
ОК 8	Самостоятельно определять задачи профессионального и личностного развития, заниматься самообразованием, осознанно планировать повышение квалификации
ОК 9.	Ориентироваться в условиях частой смены технологий в профессиональной деятельности.

Оцениваемые результаты обучения	№ практического задания	№ вопроса в тесте
У1, З3 ,ОК2, ОК3, ОК4	*№15,16,17,18,19,20,22,23,25*	*№18,19,20,25*
У2 , З2, ОК2, ОК3, ОК4	*№15,21,24*	*№11,22,24,27*
З1		*№7,8,23,29*
З2	*№1,2,3,5,11,12,15,16,17,18,19, 20,21,22,23*	*№3,6,9,12,14*
З3	*№1,2,4,6,7,8,9,10,13,14,15,16,17, 18,19,20,21,22,23,24,25*	*№1,2,4,15,16,17,18,26,*
З4		*№5,10,13,21,24,28,30*

2.3 Требования к умениям, знаниям обучающихся и соответствующие формы и методы оценивания

Предметы оценивания	Показатели оценки результата	Объекты оценки	Формы и методы оценки результата
У1, З3 ,ОК2, ОК3, ОК4	*расчет на растяжение и сжатие, на срез и смятие, кручение и изгиб;*	*Умение решать типовые учебные, учебно-профессиональные задачи* *Расчёт тела на деформацию* *Когнитивные умения*	*Практическое задание, оценка продукта деятельности по критериям*
У2 , З2, ОК2, ОК3, ОК4	*Выбор деталей и узлов на основе их анализа.*	*Умение решать типовые учебные, учебно-профессиональные задачи* *Когнитивные умения*	*Практическое задание, оценка продукта деятельности по критериям*
З1	*Знает аксиомы статики.*	*Фактологические знания*	*Тестирование, сравнение с эталоном, оценочная шкала*
З4	*Знает обозначения деталей и сборочных единиц на схеме.*	*Фактологические знания*	*тестирование (тестовые задания закрытого и открытого типа)*

3.ПРОЦЕДУРЫ ОЦЕНКИ

3.1. Стандартизированный тест

Вариант-1

<table>
<tr><th>№ п/п</th><th colspan="2">Задание (вопрос)</th><th>Эталон ответа</th><th>Р</th></tr>
<tr><td colspan="5">Инструкция по выполнению заданий № 1-4: соотнесите содержание столбца 1 с содержанием столбца 2. Запишите в соответствующие строки бланка ответов букву из столбца 2, обозначающую правильный ответ на вопросы столбца 1. В результате выполнения Вы получите последовательность букв. Например,
<table>
<tr><td>№ задания</td><td>Вариант ответа</td></tr>
<tr><td>1</td><td>1-В,2-А,3-Б</td></tr>
</table></td></tr>
<tr><td rowspan="3">1.</td><td colspan="2">Установите соответствие между понятиями и определениями</td><td></td><td></td></tr>
<tr><td>Определение</td><td>Понятие</td><td></td><td></td></tr>
<tr><td>1. Мысленное рассечение тел плоскостью и рассмотрение равновесия любой отсеченной части.
2. Напряжение, которое характеризует сопротивление сечения растяжению и сжатию.
3. Напряжение, которое характеризует сопротивление сдвигу.</td><td>a) Нормальное напряжение
b) Касательное напряжение
c) Механическое напряжение.
d) Метод сечений</td><td>1 – d
2 – a
3 – b</td><td>3</td></tr>
<tr><td rowspan="3">2.</td><td colspan="2">Установите соответствие между понятиями и определениями кинематических параметров тела</td><td></td><td></td></tr>
<tr><td>Определение</td><td>Понятие</td><td></td><td></td></tr>
<tr><td>1. Линия, которую вычерчивает материальная точка при движении в пространстве.
2. Вектор, в любой момент направленный по касательной к траектории движения в сторону направления движения.
3. Векторная величина, характеризующая быстроту изменения скорости по величине и направлению</td><td>a) Ускорение
b) Траектория
c) Скорость
d) путь</td><td>1 – b
2 – c
3 – a</td><td>3</td></tr>
<tr><td rowspan="3">3.</td><td colspan="2">Установите соответствие между понятиями и определениями видов движения</td><td></td><td></td></tr>
<tr><td>Определение</td><td>Понятие</td><td></td><td></td></tr>
<tr><td>1. Движение с изменением скорости и ускорения
2. Движение с постоянным касательным ускорением
3. Движение с постоянной скоростью</td><td>a) Равномерное движение
b) Равнопеременное движение
c) Неравномерное движение
d) равнозамедленное</td><td>1 – c
2 – b
3 – a</td><td>3</td></tr>
</table>

4.	Даны формула расчета напряжений. Какие величины обозначают буквы, составляющие эти формулы?			
	Формулы	Вид движения		
	1) τ 2) Q 3) A_c 4) F 5) - Z	a) Количество деталей. b) Касательное напряжение. c) Внешняя сдвигающая сила. d) Поперечная сила. e) Площадь сдвига. f) Нормальное напряжение	1 – b 2 – d 3 – e 4 – c 5 – a	3
Инструкция по выполнению заданий № 5 - 23: Выберите букву, соответствующую правильному варианту ответа и запишите ее в бланк ответов.				
5.	Как называется деталь, предназначенная только для поддержания вращающихся деталей и не передающая крутящего момента?	a) вал b) ось c) пружина	b	1
6.	Какая форма уравнений равновесия используется для расчета балок с шарнирными опорами?	a) Первая форма b) Вторая форма. c) Третья форма d) Любая форма.	b	1
7.	Сходящаяся система сил – это …	a) Система сил, точки приложения которых сходятся. b) Система сил, линии действия которых сходятся в одной точке. c) Система произвольно расположенных сил.	b	1
8.	Чем отличается главный вектор ($F_{гл}$) от равнодействующей(F_{Σ}) плоской системы произвольно расположенных сил	a) Величиной. b) Точкой приложения c) Нет различия.	b	1
9.	Какой вид движения представлен на рисунке? 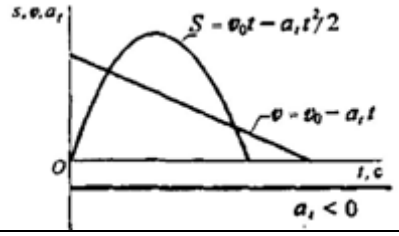	a) Прямолинейное. b) Равнозамедленное c) Равноускоренное. a) Равномерное	b	1
10.	Как называется деталь, позволяющая соединять отдельные валы, являющиеся один продолжением другого, и передавать при этом крутящий момент?	a) муфта b) подшипник скольжения c) шпонка d) штифт	a	1

11.	Какой вид передачи изображен на рисунке? 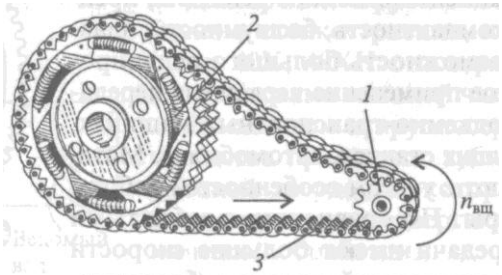	a) Зубчатая передача. b) Цепная передача. c) Червячная передача. d) Ременная передача	b	1
12.	Как называется высказывание: «Материальная точка под действием активных сил, реакций связей и <u>условно приложенной силы инерции</u> находится в равновесии.»	a) Теоремой Вариньона. b) Теоремой Лапласа. c) Принципом Даламбера d) Теоремой Пуансо	c	1
13.	Механизм, в котором движущиеся точки всех звеньев перемещаются в плоскостях, параллельных одной и той же неподвижной плоскости – это …	a) Передаточное звено. b) Многозвеньевой механизм . c) Плоский механизм	c	1
14.	Что является мерой инертности тел?	a) Сила трения b) масса. c) Движущая сила.	b	1
15.	Дана диаграмма растяжения материала. Укажите как называется участок 01 на диаграмме? 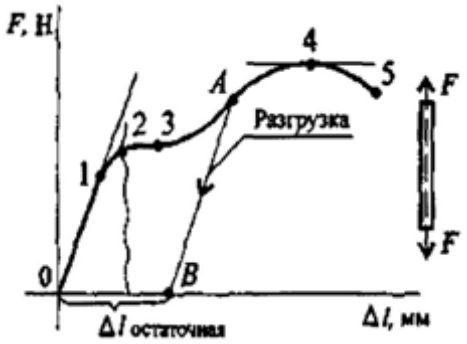	a) Область пластических деформаций. b) Область упругих деформаций. c) Область утончения (шейки) материала. d) Область разрушения.	b	1
16.	Как называется способность элемента конструкции сопротивляться упругим деформациям?	a) Прочность. b) Жесткость. c) Устойчивость. d) Износостойкость	c	1
17.	Укажите коэффициент, осуществляющий зависимость между поперечной и продольной деформациями и характеризующий пластичность материала?	a) Коэффициент трения b) Коэффициент Пуансо c) Коэффициент Пуассона	c	1
18.	Нормальное напряжение обозначается буквой - …	a) σ b) μ c) τ	a	1

19.	Напряжение в сечении рассчитывается по формуле - …	a) $\sigma = \frac{N_z}{A}$ b) $\sigma = \frac{F_z}{N}$ c) $\sigma = \frac{A}{N}$	a	1
20.	Какой буквой обозначается коэффициент полезного действия?	a) P b) η c) ω d) λ	b	1
21.	Как называется группа деталей, образующая подвижную или неподвижную относительно друг друга механическую систему тел?	a) Сборочная единица. b) Узел. c) Аппарат. d) Звено	c	1
22.	Какая опора представлена на рисунке? 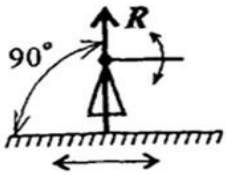	1) Гладкая опора 2) Защемление 3) Подвижный шарнир 4) Неподвижный шарнир	c	1
23.	Какая работа зависит только от изменения высоты?	a) Работа постоянной силы b) Работа силы тяжести c) Работа системы сил	b	1

№ п/п	Задание (вопрос)	Эталон ответа	Р
Инструкция по выполнению заданий № 24-30: В соответствующую строку бланка ответов запишите краткий ответ на вопрос, окончание предложения или пропущенные слова.			
24.	**… .**- это внутреннее устройство машины, приводящее ее в действие	Механизм	1
25.	**…** - это тело, у которого три размера одного порядка.	Массив	1
26.	Растяжением или сжатием называют вид нагружения, при котором в поперечном сечении бруса возникает только один внутренний силовой фактор - **…** **…** .	продольная сила	1
27.	Брус, работающий в основном на изгиб называется **…** .	балкой	1
28.	**…** **…** характеризует сопротивление сдвигу.	Касательное напряжение	1
29.	**…** -— сопротивление, возникающее при движении одного шероховатого тела по поверхности другого.	Трение	1
30.	К **…** относятся соединения, не допускающие относительного смещения деталей машин.	неразъемным	1

Вариант-2

№ п/п	Задание (вопрос)		Эталон ответа	Р
Инструкция по выполнению заданий № 1-4: соотнесите содержание столбца 1 с содержанием столбца 2. Запишите в соответствующие строки бланка ответов букву из столбца 2, обозначающую правильный ответ на вопросы столбца 1. В результате выполнения Вы получите последовательность букв. Например,				
	№ задания	*Вариант ответа*		
	1	*1-В,2-А,3-Б*		
1.	Установите соответствие между понятиями и определениями			
	Определение	Понятие		
	1.Равнодействующая сил притяжения к Земле, распределенная по всему объему тела. 2.Тела, ограничивающие перемещение других тел 3.Система двух сил, равных по модулю, параллельных и направленных в разные стороны	a) Связи b) Пара сил c) Сила тяжести d) Сила трения	1 – c 2 – a 3 – b	3
2.	Установите соответствие между названием и описанием формы элементов конструкций			
	Описание	Название		
	1. Любое тело, у которого длина значительно больше других размеров. 2. Любое тело, у которого толщина, значительно меньше других размеров. 3. Любое тело, у которого три размера одного порядка	a) Массив b) Брус c) Пластина d) фигура	1 – b 2 – c 3 – a	3
3.	Установите соответствие между наименованием и действием нагрузок			
	Действие	Наименование		
	1. При действии этих нагрузок проводится расчет на прочность. 2. Действие таких нагрузок вызывает усталость металла. 3. Эти нагрузки вызывают большие ускорения и силы инерции.	a) Динамические нагрузки b) Повторно – переменные нагрузки c) Статические нагрузки d) Произвольные нагрузки	1 – c 2 – b 3 – a	3

4	Даны формулы частных случаев приведения системы к точке. Установите соответствие между формулами и видами движения тела под действием системы сил.			
	Формулы	Вид движения		
	1. $F_{гл} = 0$ $M_{глO} \neq 0$ 2. $M_{глO} = 0$ $F_{гл} \neq 0;\ F_{гл} = F_{\Sigma}$ 3. $M_{глO} = 0$ $F_{гл} = 0$	a) Тело движется прямолинейно ускоренно b) Тело вращается вокруг неподвижной оси c) Тело находится в равновесии d) Тело движется замедленно	1 – b 2 – a 3 – c	3
Инструкция по выполнению заданий № 5 - 23: Выберите букву, соответствующую правильному варианту ответа и запишите ее в бланк ответов.				
5	Какие силы возникают в опорах?	a) Активные b) Реактивные c) Внутренние	b	1
6	Сила – это …	a) Величина, характеризующая действие на тело b) Векторная величина, характеризующая действие на тело c) Энергия действия на тело	b	1
7	Что такое цапфа?	a) Опорная часть валов и осей b) Корпусная деталь. c) Элемент пружины. d) Элемент рессоры.	a	1
8	Сколько уравнений равновесия (внутренних силовых факторов) можно получить, используя метод сечений?	a) 3 b) 6 c) 4	b	1
9	Чему равна равнодействующая уравновешенной системы сил?	a) Максимальной силе. b) Нулю c) Сумме всех сил по модулю.	b	1

10	Какая передача изображена на рисунке? 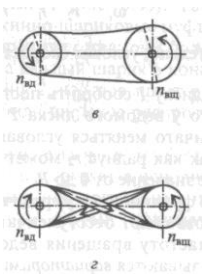	a) Ременная. b) Зубчатая. c) Фрикционная d) Цепная.	a	1
11	Какой вид движения представлен на рисунке? 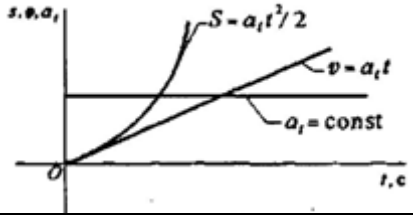	a) Прямолинейное. b) Равнозамедленное c) Равноускоренное. d) Равномерное	c	1
12	Чему равна проекция силы F на ось OX? 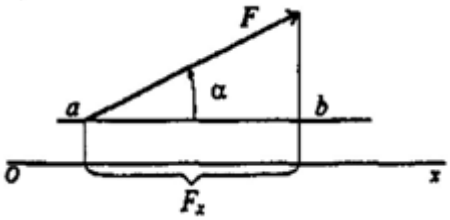	a) Fx = F*cos a b) Fx = F* sin a c) Fx = F	a	1
13	Дополните предложение: ***Продольная сила – это внутренний силовой фактор, возникающий при ….***	a) Кручении b) Растяжении и сжатии. c) Срезе и смятии.	b	1
14	Как называется механизм для преобразования вращательного движения в поступательное и наоборот	a) Шарнирный механизм. b) Кривошипный механизм. c) Зубчатая передача.	b	1
15	Какое из определений соответствует закону Гука?	a) В пределах упругости деформации прямо пропорциональны нагрузке. b) Силу можно перенести параллельно линии ее действия, при этом нужно добавить пару сил с моментом, равным произведению модуля силы на расстояние, на которое перенесена сила. c) Ускорение, сообщенное	a	1

		материальной точке силой, пропорционально величине и совпадает с направлением силы. d) Материальная точка под действием активных сил, реакций связей и условно приложенной силы инерции находится в равновесии.		
16	В каких единицах измеряется напряжение?	a) Па. b) Дж c) Н. d) Н*м..	a	1
17	Как называется нагружение, при котором в поперечном сечении возникает только один внутренний силовой фактор – поперечная сила?	a) Сжатие. b) Растяжение. c) Сдвиг. d) Изгиб.	c	1
18	Касательное напряжение обозначается буквой - …	a) σ b) μ c) τ	c	1
19	Какое движение описывает данное выражение? $\varphi = \varphi_0 + \omega_0 t + \frac{\varepsilon t^2}{2},$	a) Равнопеременное вращение. b) Равнопеременное поступательное движение. c) Равномерное вращение. d) Равномерное движение	a	1
20	Ускорение, сообщенное материальной точке силой, пропорционально величине силы и совпадает с направлением силы. – это …	a) вторая аксиома динамики. b) первая аксиома динамики. c) третья аксиома динамики.	a	1

21	Как направлена сила инерции?	1) В сторону движения 2) В сторону ускорения 3) Не имеет направления 4) В обратную от ускорения сторону	d	1
22	Скалярная величина, служащая мерой действия силы – это ….	a) Работа b) Мощность c) КПД	a	1
23	Какие силы работы не производят?	a) Совпадающие с направлением движения; b) Противоположные направлению движения; c) перпендикулярные направлению движения	c	1

№ п/п	Задание (вопрос)	Эталон ответа	Р
Инструкция по выполнению заданий № 24-30: В соответствующую строку бланка ответов запишите краткий ответ на вопрос, окончание предложения или пропущенные слова.			
24	**…** соединяют валы и бывают нерасцепляемые, сцепляемые и автоматические.	Муфты	1
25	**… …** характеризует сопротивление сечения растяжению и сжатию.	Нормальное напряжение	1
26	Тела, образующие кинематическую пару называются **…** .	звеньями	1
27	**… …** - это силы, противоположные направлению движения.	Силы сопротивления	1
28	Способность не разрушаться под нагрузкой называется **…** .	прочностью	1
29	Резьбовые, фрикционные, клиновые, шпоночные соединения относятся к **…** соединениям деталей	разъемным	1
30	**… …** - это внутренний силовой фактор, вызывающий изгиб бруса.	Изгибающий момент	1

Время выполнения теста - _30мин.__

3. 2 Практические задания

ПРАКТИЧЕСКОЕ ЗАДАНИЕ № _1_

Инструкция

1.Определить моменты всех сил относительно точки А

2. Сложить все моменты с учетом знака.

3. Максимальное время выполнения задания – _20_ мин.

Задание

Рассчитайте величину суммарного момента сил системы относительно точки А.

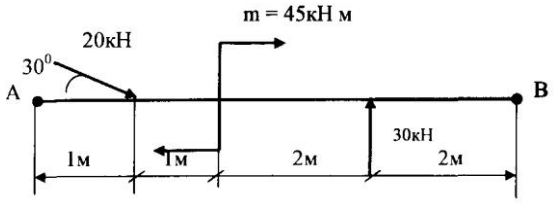

ПРАКТИЧЕСКОЕ ЗАДАНИЕ № _2_

Инструкция

1. Указать на схеме направления реакций в заделке : $R_A x$, $R_A y$, M_A
2. Составить уравнение равновесия моментов относительно точки А.
3. Вычислить реактивный момент M_A в заделке одноопорной балки.

4. Максимальное время выполнения задания – _20_ мин.

Задание

Определите реактивный момент в заделке одноопорной балки, изображенной на схеме

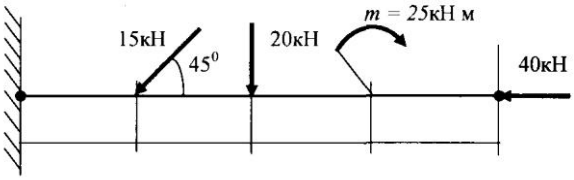

ПРАКТИЧЕСКОЕ ЗАДАНИЕ № _3_

Инструкция

1. Используем метод разделения сложной фигуры на простые (прямоугольник, треугольник), координаты ЦТ которых заранее известны.
2. Для каждой фигуры вычисляем площадь (Ak) и координаты ЦТ(Xk,Yk).
3. Определяем координаты ЦТ всей фигуры.
4. Максимальное время выполнения задания – _20_ мин.

Задание

Определить координаты центра тяжести сложного сечения.

.

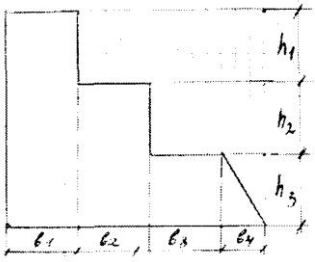

b1 = 5, **b2** = **4, b3** = **6 ,b4** = **3**

hl=5 ,h2 = 5, h3 = 5

ПРАКТИЧЕСКОЕ ЗАДАНИЕ № _4_

Инструкция

1.Определить моменты всех сил относительно точки А
2. Сложить все моменты с учетом знака.
3. Максимальное время выполнения задания – _20_ мин.

Задание

Рассчитайте величину суммарного момента сил системы относительно точки А.

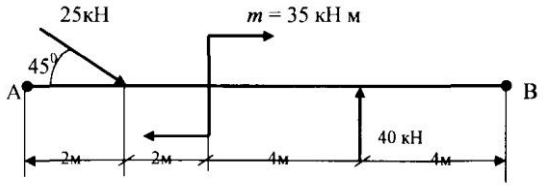

ПРАКТИЧЕСКОЕ ЗАДАНИЕ № 5_

Инструкция

1. Указать на схеме направления реакций в заделке : $R_A x$, $R_A y$, M_A
2. Составить уравнение равновесия моментов относительно точки А.
3. Вычислить реактивный момент M_A в заделке одноопорной балки.
4. Максимальное время выполнения задания – _20_ мин.

Задание

Определите реактивный момент в заделке одноопорной балки, изображенной на схеме.

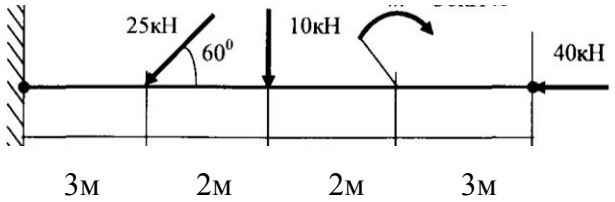

ПРАКТИЧЕСКОЕ ЗАДАНИЕ № _6_

Инструкция

1. Используем метод разделения сложной фигуры на простые (прямоугольник, треугольник), координаты ЦТ которых заранее известны.
2. Для каждой фигуры вычисляем площадь (Ak) и координаты ЦТ(Xk,Yk).
3. Определяем координаты ЦТ всей фигуры.
5. Максимальное время выполнения задания – _20_ мин.

Задание

: Определить координаты центра тяжести сложного сечения.

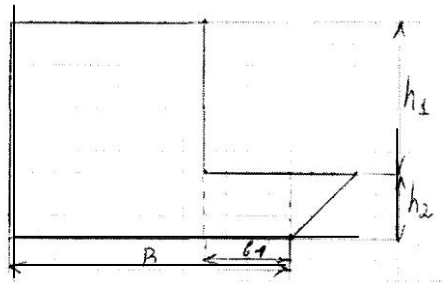

B=15 b1 = 8, b2 = 3 h1 =7, h2=3

.ПРАКТИЧЕСКОЕ ЗАДАНИЕ № _7_

Инструкция

1. Используем метод разделения сложной фигуры на простые (прямоугольник, треугольник), координаты ЦТ которых заранее известны.
2. Для каждой фигуры вычисляем площадь (Ak) и координаты ЦТ(Xk,Yk).
3. Определяем координаты ЦТ всей фигуры.
6. Максимальное время выполнения задания – _20_ мин.

Задание

: Определить координаты центра тяжести сложного сечения.

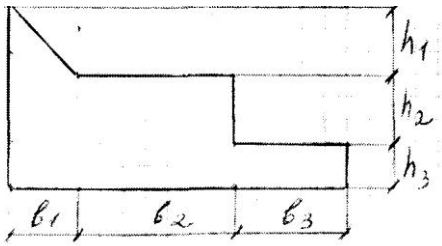

b1 = 3, b2 = 7, b3 = 5 hl=3, h2 = 5, h3 = 2

ПРАКТИЧЕСКОЕ ЗАДАНИЕ № _8_

Инструкция

1. Составить схему расположения сил относительно осей координат OX и OY.
2. Определить проекции векторов сил на ось OX
3. Определить проекцию равнодействующей на ось OX
4. Определить проекции векторов сил на ось OY:
5. Определить проекцию равнодействующей на ось OY
6. Определить равнодействующую системы сходящихся сил
7. Максимальное время выполнения задания – _20_ мин.

Задание

Определить равнодействующую системы сходящихся сил аналитическим способом.
F1 = 5, F2= 10, F3 = 15
αl =30°, α2=120°, α3 = 270°

ПРАКТИЧЕСКОЕ ЗАДАНИЕ № _9_

Инструкция

1. Составить схему расположения сил относительно осей координат OX и OY.
2. Определить проекции векторов сил на ось OX
3. Определить проекцию равнодействующей на ось OX
4. Определить проекции векторов сил на ось OY:
5. Определить проекцию равнодействующей на ось OY
6. Определить равнодействующую системы сходящихся сил
7. Максимальное время выполнения задания – _20_ мин.

Задание

Определить равнодействующую системы сходящихся сил аналитическим способом
F1 =10, F2 = 3, F3 = 7
αl=45°, α2=120°, α3 = 300°

ПРАКТИЧЕСКОЕ ЗАДАНИЕ № _10_

Инструкция

1. Составить схему расположения сил относительно осей координат OX и OY.
2. Определить проекции векторов сил на ось OX
3. Определить проекцию равнодействующей на ось OX
4. Определить проекции векторов сил на ось OY:
5. Определить проекцию равнодействующей на ось OY
6. Определить равнодействующую системы сходящихся сил
7. Максимальное время выполнения задания – _20_ мин.

Задание

Определить равнодействующую системы сходящихся сил аналитическим способом

F1 =4, F2 = 6, F3 = 10

αl=60°, α2=180°, α3 = 315°

ПРАКТИЧЕСКОЕ ЗАДАНИЕ № _11_

Инструкция

1. Составить уравнение моментов относительно точки С, учитывая, что силы, линии действия которых проходят через точку С момента не имеют.
2. Определить плечо каждой силы, не проходящей через точку С

4. Максимальное время выполнения задания – _20_ мин.

Задание

Найдите главный момент системы. Центр приведения находится в точке С

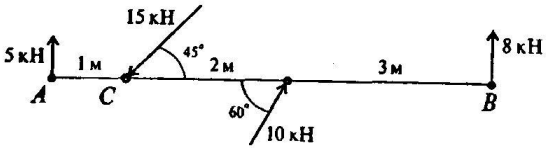

ПРАКТИЧЕСКОЕ ЗАДАНИЕ № _12_

Инструкция

1. Заменить распределенную нагрузку сосредоточенной силой Q.
2. Определить плечо каждой силы, не проходящей через точку В.
3. Составить уравнение моментов относительно точки В и вычислить суммарный момент.

4. Максимальное время выполнения задания – _20_ мин.

Задание

Определить алгебраическую сумму моментов относительно точки В

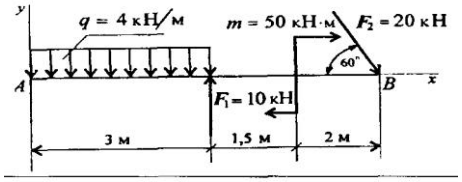

ПРАКТИЧЕСКОЕ ЗАДАНИЕ № 13

Инструкция

1. На основе анализа расчетной схемы выбрать форму уравнений равновесия.
2. Составить уравнение равновесия для определения реакции в опоре А.

4. Максимальное время выполнения задания – 20 мин.

Задание

Записать уравнения равновесия системы сил и вычислить реакцию в опоре А.
F1 = 2Н, F2 = 5Н, F3 = 10, m = 2Нм
.

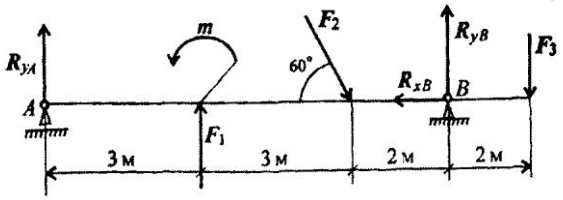

ПРАКТИЧЕСКОЕ ЗАДАНИЕ № 14

Инструкция

1. На основе анализа расчетной схемы выбрать форму уравнений равновесия.
2. Составить уравнение равновесия для определения реакции в опоре А.

4. Максимальное время выполнения задания – 20 мин.

Задание

Одноопорная (защемленная) балка нагружена сосредоточенными силами и парой сил. Определить реактивный момент заделки

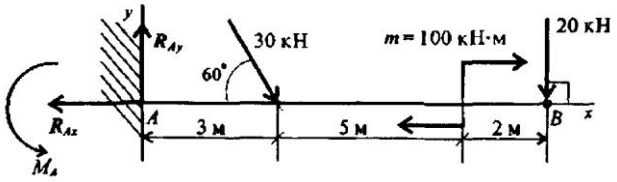

ПРАКТИЧЕСКОЕ ЗАДАНИЕ № 15

Инструкция

1. Нагрузка передается последовательно через два шва слева, далее – два шва справа. Разрушение угловых швов происходит по площадкам, расположенным под углом 45^0 к поверхности соединяемых листов.
2. Q = F, Ac = 2*0,7Kb, Fc – расчетная площадь среза шва. К – катет шва.

4. Максимальное время выполнения задания – 20 мин.

Задание

Проверить прочность шва сварного соединения угловыми швами с накладкой. Действующая нагрузка 60кН, допускаемое напряжение металла шва на сдвиг 80МПа.

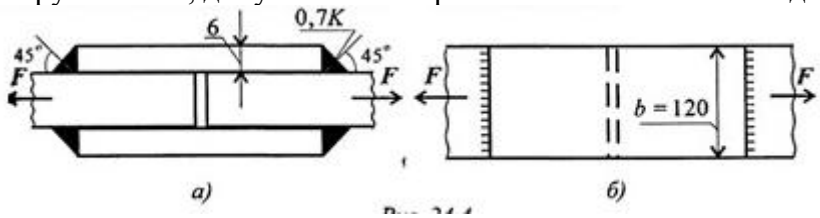

ПРАКТИЧЕСКОЕ ЗАДАНИЕ № _16_

Инструкция

31. Определить участки нагружения.
32. Составить уравнения равновесия по участкам нагружения и вычислить продольную силу Nz.
33. Построить эпюру
34. Максимальное время выполнения задания – _20_ мин.

Задание

: Определить внутренние силовые факторы и построить эпюру продольных сил.

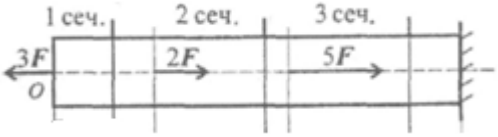

.

ПРАКТИЧЕСКОЕ ЗАДАНИЕ № _17_

Инструкция

1. Определить участки нагружения.
2. Составить уравнения равновесия по участкам нагружения и вычислить продольную силу Nz.
3. Построить эпюру
4. Максимальное время выполнения задания – _20_ мин.

Задание

Определить внутренние силовые факторы и построить эпюру продольных сил.

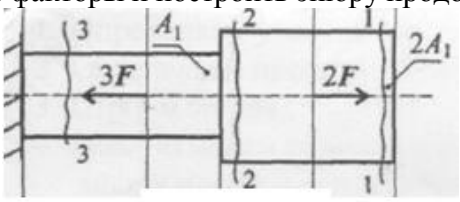

.

ПРАКТИЧЕСКОЕ ЗАДАНИЕ № _18_

Инструкция

1. Определить участки нагружения.
2. Составить уравнения равновесия по участкам нагружения и вычислить продольную силу Nz.
3. Вычислить нормальные напряжения с учетом изменения площади сечения бруса.
4. Построить эпюру Nz и σ
5. Максимальное время выполнения задания – _20_ мин.

Задание

Определить внутренние силовые факторы и построить эпюры продольных сил и нормальных напряжений.

.

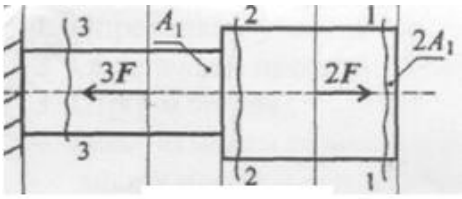

ПРАКТИЧЕСКОЕ ЗАДАНИЕ № _19_

Инструкция

1. Определить участки нагружения.
2. Составить уравнения равновесия по участкам нагружения и вычислить продольную силу Nz.
3. Вычислить нормальные напряжения с учетом изменения площади сечения бруса.
4. Построить эпюру Nz и σ
5. Максимальное время выполнения задания – _20_ мин.

Задание

Определить внутренние силовые факторы и построить эпюры продольных сил и нормальных напряжений.

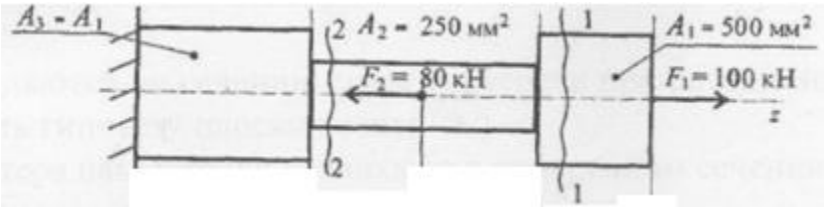

ПРАКТИЧЕСКОЕ ЗАДАНИЕ № _20_

Инструкция

1. Определить участки нагружения.
2. Составить уравнения равновесия по участкам нагружения и вычислить продольную силу Nz.
3. Вычислить нормальные напряжения с учетом изменения площади сечения бруса.
4. Определить абсолютное удлинение бруса по участкам по формуле $\Delta l = \frac{\sigma l}{E}$
5. Максимальное время выполнения задания – _20_ мин.

Задание

Определить перемещение свободного конца бруса. Материал сталь E = 2 *10^5 МПа

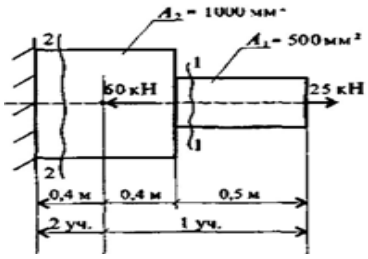

ПРАКТИЧЕСКОЕ ЗАДАНИЕ № _21_

Инструкция

1. Определить участки нагружения.
2. Составить уравнения равновесия по участкам нагружения и вычислить продольную силу Nz.
3. Выбрать максимальную величину
4. Максимальное время выполнения задания – _20_ мин.

Задание

Для бруса, изображенного на схеме рассчитать наибольшую продольную силу.

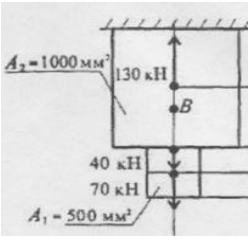

ПРАКТИЧЕСКОЕ ЗАДАНИЕ № _22

Инструкция

1. Определить участки нагружения.
2. Составить уравнения равновесия по участкам нагружения и вычислить продольную силу Nz.
3. Выбрать участок, на котором находится т.В и вычислить для этого участка.
4. Максимальное время выполнения задания – _20_ мин.

Задание

Определить нормальное напряжение в точке В

.

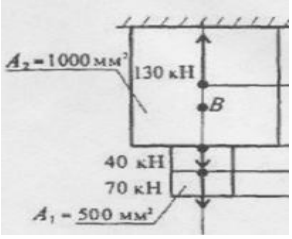

ПРАКТИЧЕСКОЕ ЗАДАНИЕ № _23

Инструкция

1. Определить участки нагружения.
2. Составить уравнения равновесия по участкам нагружения и вычислить продольную силу Nz.
3. Выбрать участок, на котором находится т.В и вычислить для этого участка.
4. Максимальное время выполнения задания – _20_ мин.

Задание

Для стального стержня круглого поперечного сечения диаметром D (рис.1) требуется определить полное удлинение стержня, если $E = 2 \cdot 10^5$ МПа.
D = 0,01м, a = 1м, b = 1,1м, F = 12кН.

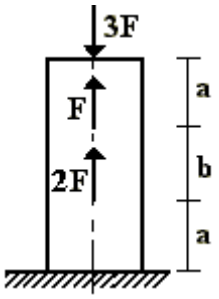

ПРАКТИЧЕСКОЕ ЗАДАНИЕ № _24

Оцениваемые результаты обучения:

У1,З2,З3

Инструкция

1. Определить участки нагружения.
2. Составить уравнения равновесия по участкам нагружения и вычислить продольную силу Nz.
3. Вычислить напряжения по участкам нагружения и выбрать макс. Величину.
4. Сравнить с допускаемым напряжением.
5. Максимальное время выполнения задания – _20_ мин.

Задание

Проверить на прочность брус если [σ] = 160МПа

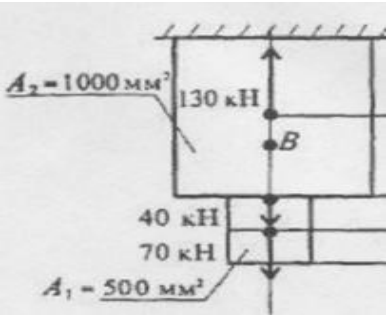

ПРАКТИЧЕСКОЕ ЗАДАНИЕ № _25

Инструкция

1. Отбросить правую часть бруса и рассмотреть равновесие левой части.
2. Вычислить поперечную силу. Учитывать знак.

Задание

Определить поперечную силу, действующую в сечении 1-1

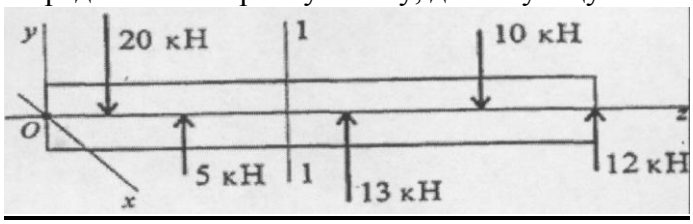

4. КОМПЛЕКТ ЭКЗАМЕНАТОРА

4.1 Инструменты оценки

1. Критерии оценивания ответов на тестовые задания. Оценочная шкала по выполнению тестовых заданий (Приложения 1)
2. Инструмент проверки практических заданий (Приложение 2)

Приложение 1

Критерии оценивания ответов на тестовые задания

Тип задания	**№ задания**	**Количество баллов за вопрос**	**Общее количество баллов**
Закрытого типа *(На соответствие)*	1-4	4	16
Закрытого типа *(Выбор варианта ответа из множества предложенных ответов)*	5-23	3	57
Открытого типа *(Вставить пропущенное слово, закончить предложение, ответить на вопрос)*	24-30	2	14

Оценочная шкала по выполнению тестовых заданий

Максимальное количество баллов – 87

Набрано баллов	**78-87**	**70-77**	**61-69**	**Менее 60**
Процент результативности выполнения заданий	90%-100%	80 %-89%	70 %-79%	< 70%
Качественная оценка индивидуальных образовательных достижений	«5» (отлично)	«4» (хорошо)	«3» (удовлетворительно)	«2» (не удовлетворительно)

Инструмент проверки практических заданий

Практическое задание №_1_

Эталон решения:

Составляем уравнение моментов относительно точки А.

$M_A(F_k)= M_A(F_1) + m – M_A(F_2)$;

Определяем плечо сил F1 и F2 относительно точки А.

$a_1=1*\sin45^0 = 1*0,707 = 0,7$м; $a_2=1+1+2=4$м

$M_A(F_k)= F_1*a_1 + m - F_2*a2 = 20*0,7 + 45 – 30*4 = 14+45 – 120 = 59 – 120 = - 61$кн*м

Ответ _____ __ балла (ов)

Максимальное количество баллов _13__ баллов

Практическое задание №_2

Эталон решения:

Указываем на схеме направления реакций в заделке : R_Ax , R_Ay, M_A

Составляем уравнение равновесия моментов относительно точки А.

$- M_A +M_A(F_1) + m + M_A(F_2) =0$; отсюда $M_A = M_A(F_1) + m + M_A(F_2)$

Моменты реакций R_Ax , R_Ay и силы F3 равны нулю т.к. линии действия этих сил проходят через точку А.

Определяем плечо сил F1 и F2 относительно точки А.

$a_1=2*\sin45^0 = 2*0,707 = 1,4$м; $a_2=2+2 = 4$м

$M_A= F_1*a_1 + m + F_2*a2 = 15*1,4 + 20 + 20*4 = 21+20 + 80 = 121$кн*м

Ответ _____ __ балла (ов)

Максимальное количество баллов _13__ баллов

Практическое задание №_3

Эталон решения:

1. Используем метод разделения сложной фигуры на простые (прямоугольник, треугольник), координаты ЦТ которых заранее известны.
2. Для каждой фигуры вычисляем площадь (Ak) и координаты ЦТ(Xk,Yk).

1фигура – прямоугольник: A1=b1*(h1+h2+h3) = 5*(5+5+5)=5*15=75см^2

X1=b1/2=5/2=2,5 см Y1=(h1+h2+h3)/2=(5+5+5)/2=7,5 см

2 фигура – прямоугольник: A2=b2*(h2+h3) = 4*(5+5)=4*10=40см^2

X2=b1+b2/2=5+4/2=7 см Y2=(h2+h3)/2=(5+5)/2=5 см

3 фигура – прямоугольник: A3=b3*h3 = 6*5=6*5=30см^2

X3=b1+b2+b3/2=5+4+6/2=9+3=12 см Y3=(h3)/2=5/2=2,5 см

4 фигура – треугольник: A4=1/2*b4*h3 = 3*5/2=7,5см^2

X4=b1+b2+b3+b4/3=5+4+6+3/3=5+4+6+1=16 см Y4=(h3)/3=5/3=1,67 см

3. Определяем координаты ЦТ всей фигуры.

Xc = (A1*X1+ A2*X2+ A3*X3+ A4*X4)/(A1+A2+A3+A4) = (75*2.5+40*7+30*12+7.5*16)/75+40+30+7,5 =(187,5+280+360+120)/152.5= 6,21см

Yc = (A1*Y1+ A2*Y2+ A3*Y3+ A4*Y4)/(A1+A2+A3+A4) = (75*7.5+40*5+30*2,5+7.5*1,67)/75+40+30+7,5 =(562.5+200+75+12,525)/152.5=850,025/152,5 = 5,57см

Ответ _____ __ балла (ов)

Максимальное количество баллов _13__ баллов

Практическое задание №_4_

Эталон решения:

Составляем уравнение моментов относительно точки А.

$M_A(F_k)= M_A(F_1) + m – M_A(F_2)$;

Определяем плечо сил F1 и F2 относительно точки А.

$a_1=2*\sin45^0 = 2*0,707 = 1,4$м; $a_2=2+2+4=8$м

$M_A(F_k)= F_1*a_1 + m - F_2*a2 = 25*1,4 + 35 – 40*8 = 35+35 – 320 =$
$70 – 320 = - 250$кн*м

Ответ _____ __ балла (ов)

Максимальное количество баллов _13__ баллов

Практическое задание №_5_

Эталон решения:

Эталон решения:

Указываем на схеме направления реакций в заделке : R_Ax , R_Ay, M_A

Составляем уравнение равновесия моментов относительно точки А.

$- M_A +M_A(F_1) + m + M_A(F_2) =0$; отсюда $M_A = M_A(F_1) + m + M_A(F_2)$

Моменты реакций R_Ax , R_Ay и силы F3 равны нулю т.к. линии действия этих сил проходят через точку А.

Определяем плечо сил F1 и F2 относительно точки А.

$a_1=3*\sin60^0 = 3*0,866 = 2,6$м; $a_2=3+2 = 5$м

$M_A= F_1*a_1 + m + F_2*a2 = 25*2,6 + 20 + 10*5 = 64,95+20 + 50 = 134,95$кн*м

Ответ _____ __ балла (ов)

Максимальное количество баллов _13__ баллов

Практическое задание №_6_

Эталон решения:

4. Используем метод разделения сложной фигуры на простые (прямоугольник, треугольник), координаты ЦТ которых заранее известны.
5. Для каждой фигуры вычисляем площадь (Ak) и координаты ЦТ(Xk,Yk).

1фигура – прямоугольник: $A1=(B-b1)*(h1+h2) =(15-8)*(7+3)=7*10=70$см^2

$X1=(B-b1)/2=(15-8)/2=3,5$ см $Y1=(h1+h2)/2=(7+3)/2=5$ см

2 фигура – прямоугольник: $A2=b1*h2 = 8*7=56$см^2

$X2=B -b1/2=15-8/2=11$ см $Y2=h2/2=3/2=1,5$ см

3 фигура – треугольник: $A3=1/2*b2*h2 = 3*3/2=4,5$см^2

$X3=B+b2/3=15+3/3=16$ см $Y3=2*h2*3/3=2$ см

6. Определяем координаты ЦТ всей фигуры.

$Xc = (A1*X1+ A2*X2+ A3*X3)/(A1+A2+A3) =$
$(70*3,5+56*11+4,5*16)/70+56+4,5 =(245+616+72)/130.5= 7,15$см

$Yc = (A1*Y1+ A2*Y2+ A3*Y3)/(A1+A2+A3) =$
$(70*5+56*1,5+4,5*2)/ 70+56+4,5 = = (350+84+9)/130,5=443/130.5 = 3,39$см

Ответ _____ __ балла (ов)

Максимальное количество баллов _13__ баллов

Практическое задание №_7_

Эталон решения:

1. Используем метод разделения сложной фигуры на простые (прямоугольник, треугольник), координаты ЦТ которых заранее известны.
2. Для каждой фигуры вычисляем площадь (Ak) и координаты ЦТ(Xk,Yk).

1фигура – прямоугольник: A1=(b1+b2)*(h1+h2) =(3+7)*(3+5)=10*8=80см^2

X1=(b1+b2)/2=(3+7)/2=5 см Y1=(h1+h2)/2=(3+5)/2=4 см

2 фигура – прямоугольник: A2=b3*h1 = 3*3=9см^2

X2=b1+b2+b3/2=3+7+5/2=12,5 см Y2=h1/2=3/2=1,5 см

3 фигура – треугольник: A3=1/2*b1*h3 = 3*2/2=3см^2

X3=b1/3=3/3=1 см Y3=(h1+h2)h3/3 =3+5+2/3=8,67 см

3. Определяем координаты ЦТ всей фигуры.

Xc = (A1*X1+ A2*X2+ A3*X3)/(A1+A2+A3) =

(80*5+9*12,5+3*1)/80+9+3=(400+112.5+3)/92= 515.5/92 = 5,6см

Yc = (A1*Y1+ A2*Y2+ A3*Y3)/(A1+A2+A3) =

(80*4+9*1,5+3*8,67)/ 70+56+4,5 = = 359,51/92== 3,9см

Ответ _____ __ балла (ов)

Максимальное количество баллов _13__ баллов

Практическое задание №_8_

Эталон решения:

1. Составим схему расположения сил относительно осей координат OX и OY.

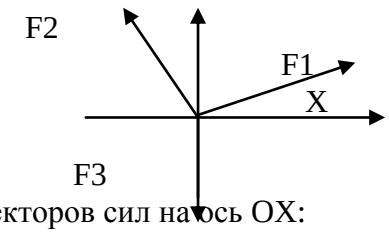

2. Определим проекции векторов сил на ось OX:

   F1x=F1*cos30^0 = 5*0,866 = 4,33kH

   F2x=F2*cos120^0 = 10*(-0,5) = -5 kH

   F3x=F3*cos270^0 = 15*0= 0kH
3. Определим проекцию равнодействующей на ось OX

   $F_{\Sigma x}$ = F1x + F2x + F3x = 4,33 - 5 = -0,67kH
4. Определим проекции векторов сил на ось OY:

   F1y=F1*cos60^0 = 5*0,5 = 2,5kH

   F2y=F2*cos30^0 = 10*0,866 = 8,66

   F3y=F3*cos180^0 = 15*(-1)= -15kH
5. Определим проекцию равнодействующей на ось OY

   $F_{\Sigma y}$ = F1y + F2y + F3y = 2,5 + 8,66 - 15 =- 3,84kH
6. Определим равнодействующую системы сходящихся сил

   $F_{\Sigma} = \sqrt{F^2_{\Sigma x} + F^2_{\Sigma y}} = \sqrt{(-0,67)^2 + (-3,84)^2} = \sqrt{15,189} = 3,89$kH

Ответ _____ __ балла (ов)

Максимальное количество баллов _13__ баллов

Практическое задание № 9

Эталон решения:

7. Составим схему расположения сил относительно осей координат OX и OY.

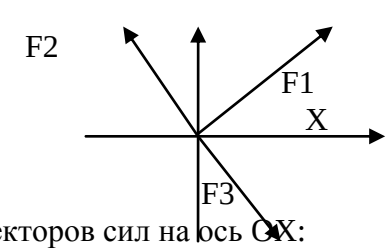

8. Определим проекции векторов сил на ось OX:
   $F1x=F1*\cos45^0 = 10*0,707 = 7,07kH$
   $F2x=F2*\cos120^0 = 3*(-0,5) = - 1,5\ kH$
   $F3x=F3*\cos300^0 = 7*0,5= 3,5kH$
9. Определим проекцию равнодействующей на ось OX
   $F_{\sum x} = F1x + F2x + F3x = 7,07 - 5 = 2,07\ kH$
10. Определим проекции векторов сил на ось OY:
    $F1y=F1*\cos60^0 = 10*0,707 = 7,07kH$
    $F2y=F2*\cos30^0 = 3*0,866 = 2,598$
    $F3y=F3*(-\cos30^{0)} = 7*(-0,866)= -6,062kH$
11. Определим проекцию равнодействующей на ось OY
    $F_{\sum y} = F1y + F2y + F3y = 7,07 + 2,598 – 6,062 = 3,606kH$
12. Определим равнодействующую системы сходящихся сил
    $F_{\sum} = \sqrt{F^2_{\sum x} + F^2_{\sum y}} = \sqrt{(2,07)^2 + (3,606)^2} = \sqrt{17,31} = 4,16kH$

Ответ _____ __ балла (ов)
Максимальное количество баллов _13__ баллов

Практическое задание № 10

Эталон решения:

13. Составим схему расположения сил относительно осей координат OX и OY.

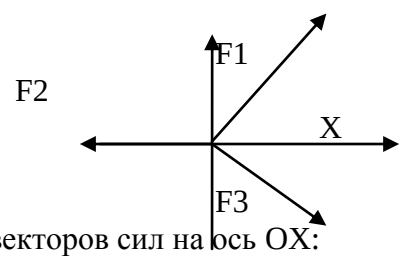

14. Определим проекции векторов сил на ось OX:
    $F1x=F1*\cos60^0 = 4*0,5= 2\ kH$
    $F2x=F2*\cos180^0 = 6*(-1) = - 6\ kH$
    $F3x=F3*\cos315^0 = 10*0,707 = 7,07kH$
15. Определим проекцию равнодействующей на ось OX
    $F_{\sum x} = F1x + F2x + F3x = 2+7,07 - 6 = 3,07\ kH$
16. Определим проекции векторов сил на ось OY:
    $F1y=F1*\cos60^0 = 4*0,866= 7,07kH$
    $F2y=F2*\cos90^0 =6*0 = 0$
    $F3y=F3*(-\cos45^{0)} = 10*(-0,707)= -7,07kH$
17. Определим проекцию равнодействующей на ось OY
    $F_{\sum y} = F1y + F2y + F3y = 7,07 – 7,07 = 0\ kH$
18. Определим равнодействующую системы сходящихся сил
    $F_{\sum} = \sqrt{F^2_{\sum x} + F^2_{\sum y}} = \sqrt{(3,07)^2 + (0)^2} = 3,07kH$

Ответ _3,07kH __ __ балла (ов)
Максимальное количество баллов _13__ баллов

Практическое задание № 11

Эталон решения:

Обозначим силы F_1, F_2, F_3, F_4. Так как сила F_2 проходит через точку С, она момента не имеет.

Составляем уравнение моментов относительно точки С.

$\sum M_C(F_k) = M_C(F_1) - M_C(F_3) - M_A(F_4)$;

Определяем плечо сил F_1 , F_3, F_4 относительно точки С: $a_1 = 1$м,.

$a_3 = 2*\sin 60^0 = 2*0{,}866 = 1{,}732$м; $a_4 = 2+3 = 5$м

$M_A(F_k) = F_1*a_1 - F_3*a_3 - F_4*a_4 = 5*1 - 10*1{,}73 - 8*5 = 5 - 17{,}73 - 40 =$
$5 - 57{,}73 = -52{,}73$кн*м

Ответ _- 52,73кн*м__ __ балла (ов)
Максимальное количество баллов _13__ баллов

Практическое задание № 12

Эталон решения:

1. Заменим распределенную нагрузку с интенсивностью q сосредоточенной силой Q = q*3=4*3=12kH*м
2. Сила F2, проходящая через точку В момента не имеет.
3. Составим уравнение $\sum M_B(F_k) = -M_B(Q) + M_B(F_1) + m$;
   $\sum M_B(F_k) = -Q*1{,}5 + F_1*3 + m$

$\sum M_B(F_k) = -12*1{,}5 + 10*3 + 50 = -18+30 + 50 = 62$кн*м

Ответ __62кн*м ____ __ балла (ов)
Максимальное количество баллов _10__ баллов

Практическое задание № 13

Эталон решения:

1. Анализируя расчетную схему видим, что влева в опоре А подвижный шарнир – Реакция R_{Ay}. Справа шарнир неподвижный – реакция представлена двумя составляющими R_{BX} и R_{BY}. Выбираем вторую форму уравнений равновесия, т.к. на схеме две неизвестные вертикальные реакции.
2. Из уравнения моментов относительно точки В определяем реакцию опоры R_{Ay}.
3. Составим уравнение $\sum M_B(F_k) = M_B(R_{Ay}) + M_B(F_1) - m - M_B(F_2) + M_B(F_3)$;
   $\sum M_B(F_k) = 0$; $R_{Ay}*8 + F_1*5 - m - F_2*2*\sin 60^0 + F_3*2 = 0$;
   $R_{Ay} = (-F_1*5 + m + F_2*2*\sin 60^0 - F_3*2)/8 = (-2*5+2+5*2*0{,}866-10*2)/8 =$
   $(-10+2+8{,}66-20)/8 = (10{,}66-30)/8 = -19{,}34/8 = -2{,}42$kH

Ответ __ $R_{Ay} = -2{,}42$kH _____ __ балла (ов)
Максимальное количество баллов _13__ баллов

Практическое задание № 14

Эталон решения:

1. Анализируя расчетную схему видим, что балка в защемлении и для расчета реакций подходит первая форма уравнений равновесия.
2. Из уравнения моментов относительно точки А определяем реактивный момент в заделке.
3. Составим уравнение $\sum M_A(F_k) = 0$;

$- M_A + M_A(F_1) + m - M_A(F_2) = 0$;

$M_A = M_A(F_1) + m + M_A(F_2) = F_1*3*\sin 60^0 + m + F_2*10 = 30*3*0{,}866 + 100 + 20*10 = 77{,}94 + 100 + 200 = 377{,}94$ kH*м

Ответ __M_A = 377,94 kH*м__ __ балла (ов)

Максимальное количество баллов _13__ баллов

Практическое задание № 15

Эталон решения:

Проверим прочность сварного шва на срез. Двусторонний угловой шов можно рассчитать по формуле

$$\tau_c = \frac{Q}{A_c} \leqslant [\tau_c],$$

$Q = F;\ A_c = 2 \cdot 0{,}7\,Kb,$ Ас – расчетная площадь среза шва, К – катет шва, b – длина шва, следовательно

$$\tau_c = \frac{60 \cdot 10^3}{2 \cdot 0{,}7 \cdot 6 \cdot 120} = 59{,}5\ \text{МПа},$$

Расчетное напряжение меньше допускаемого (80МПа), прочность обеспечена

Ответ __τс=59,5МПа прочность обеспечена_ __ балла (ов)

Максимальное количество баллов _13__ баллов

Практическое задание № 16

Эталон решения:

Делим мысленно брус на участки нагружения, начиная со свободного конца бруса – их 3

1участок – N_1=3F участок растянут

2участок – N_2=3F – 2F = F участок растянут

3участок – N_3=3F – 2F- 5F = –4F участок сжат

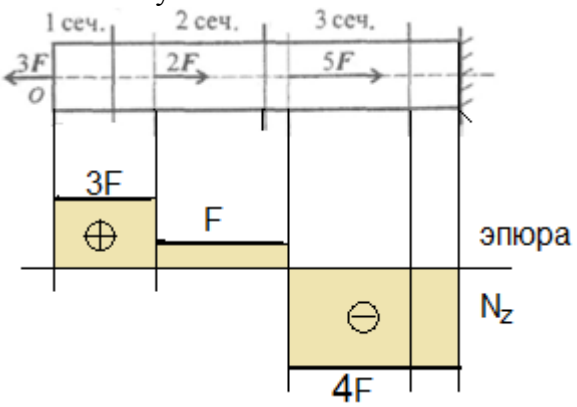

Максимальное количество баллов _13__ баллов

Практическое задание № 17

Эталон решения:

Делим мысленно брус на участки нагружения, начиная со свободного конца бруса – их 3

1участок – пустой $N_1 = 0$

2участок – $N_2 = 2F$ - участок растянут

3участок – $N_3 = 2F - 3F = -F$ участок сжат

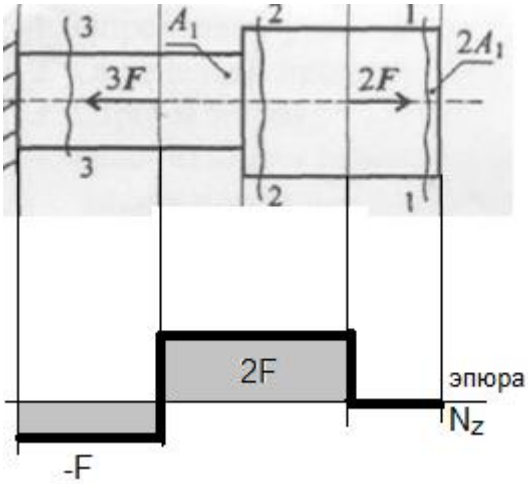

Максимальное количество баллов _13__ баллов

Практическое задание № 18

Эталон решения:

1.Делим мысленно брус на участки нагружения, начиная со свободного конца бруса – их 3

1участок – пустой $N_1 = 0$

2участок – $N_2 = 2F$ - участок растянут

3участок – $N_3 = 2F - 3F = -F$ участок сжат

2.Определяем нормальные напряжения

1участок – пустой $\sigma_1 = 0$

2участок – $\sigma_2 = 2F/2A = F/A$

$\sigma_3 = 2F/A$ -

3участок – $\sigma_4 = -F/A$

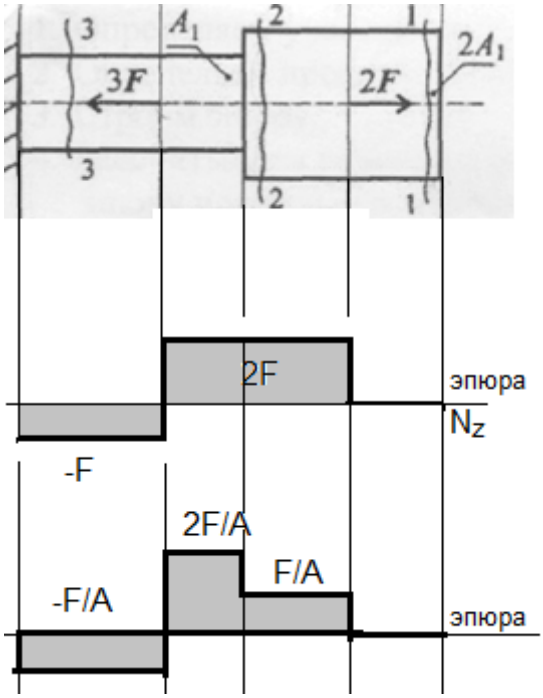

Максимальное количество баллов _13__ баллов

Практическое задание № 19

Эталон решения:

1.Делим мысленно брус на участки нагружения, начиная со свободного конца бруса – их 2

1участок – пустой N_1=100кН участок растянут

2участок – N_2=100 – 80 = 20 кН - участок растянут

2.Определяем нормальные напряжения

1участок – $\sigma_1 = N_1/A_1 = 100*10^3/500 = 200 Н/мм^2$

$\sigma_2 = N_1/A_2 = 100*10^3/250 = 400 Н/мм^2$-

2участок – $\sigma_3 = N_2/A_2 = 20*10^3/250 = 80 Н/мм^2$

$\sigma_4 = N_2/A_3 = 20*10^3/500 = 40 Н/мм^2$

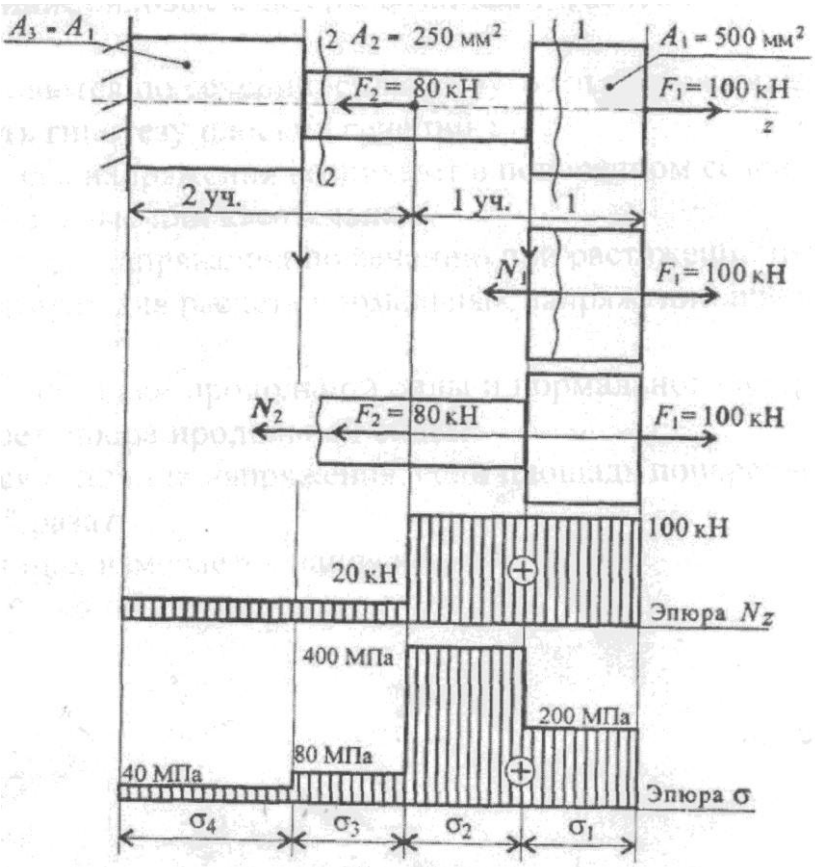

Рис. 20.6

Максимальное количество баллов _13__ баллов

Практическое задание № 20

Эталон решения:

1. Два участка нагружения по продольным силам:
   участок 1: N_1 = +25 кН; растянут;
   участок 2: 25 - 60 - N_2 = О; N_2 = -35кН; сжат.
2. Три участка по напряжениям:

$$\sigma_1 = \frac{N_1}{A_1}; \quad \sigma_1 = \frac{25 \cdot 10^3}{500} = 50\,\text{Н/мм}^2;$$

$$\sigma_2 = \frac{N_1}{A_2}; \quad \sigma_2 = \frac{25 \cdot 10^3}{1000} = 25\,\text{Н/мм}^2;$$

$$\sigma_3 = \frac{N_2}{A_2}; \quad \sigma_3 = \frac{-35 \cdot 10^3}{1000} = -35\,\text{Н/мм}^2.$$

3. Удлинения участков (материал — сталь $E = 2*10^5$МПа):

$$\Delta l_1 = \frac{\sigma_1 l_1}{E}; \quad \Delta l_1 = \frac{50 \cdot 0{,}5 \cdot 10^3}{2 \cdot 10^5} = 0{,}125\,\text{мм};$$

$$\Delta l_2 = \frac{\sigma_2 l_2}{E}; \quad \Delta l_2 = \frac{25 \cdot 0{,}4 \cdot 10^3}{2 \cdot 10^5} = 0{,}05\,\text{мм};$$

$$\Delta l_3 = \frac{\sigma_3 l_3}{E}; \quad \Delta l_3 = \frac{-35 \cdot 0{,}4 \cdot 10^3}{2 \cdot 10^5} = -0{,}07\,\text{мм}.$$

4. Суммарное удлинение бруса (перемещение свободного конца).

$$\Delta l = \Delta l_1 + \Delta l_2 + \Delta l_3; \quad \Delta l = 0{,}125 + 0{,}05 - 0{,}07 = 0{,}105\,\text{мм}.$$

Максимальное количество баллов _13__ баллов

Практическое задание № 21

Эталон решения:

1. Определяем участки нагружения – их 3
   участок 1: N_1 *=70кН участок растянут*
   участок 2: N_2*=70+40=110кН участок растянут*
   участок 3: N_1 *=70+40-130=-20кН участок сжат*
2. *Nmax =* N_2 *= 110кН*

Максимальное количество баллов _13__ баллов

Практическое задание № 22

Эталон решения:

1. Определяем участки нагружения – их 3
   участок 1: N_1 *=70кН участок растянут*
   участок 2: N_2*=70+40=110кН участок растянут*
   участок 3: N_1 *=70+40-130=-20кН участок сжат*
2. Напряжения на участках постоянны N_2=110кН. На этом участке 2 напряжения. . В точке В на втором участке нагружения площадь поперечного сечения А=100мм^2. σ_3 = 110*1000/1000 = 110 Н/ мм^2

Максимальное количество баллов _13__ баллов

Практическое задание № 24

Эталон решения:

1. Определяем участки нагружения – их 3
   участок 1: N_1 =70кН участок растянут
   участок 2: N_2=70+40=110кН участок растянут
   участок 3: N_1 =70+40-130=-20кН участок сжат
2. Определяем напряжения на участках:/

σ_1 = 70*1000/500 = 140 Н/ мм^2
σ_2 = 110*1000/500 = 220 Н/ мм^2
σ_3 = 110*1000/1000 = 110 Н/ мм^2
σ_4 = -20*1000/1000 = -20 Н/ мм^2

3. Выбираем максимальное расчетное напряжение и видим что условие прочности не соблюдено $\sigma_{мах}$ >[σ]

Максимальное количество баллов _13__ баллов

Практическое задание № 25

Эталон решения:

1. Отбрасываем правую часть бруса и составляем уравнение равновесия левой части Q = -20 + 5 = -15 Кн

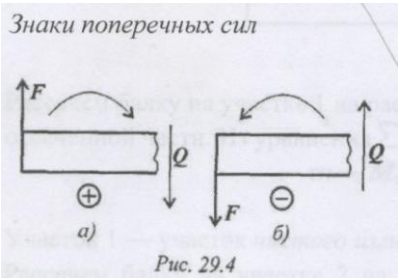

Максимальное количество баллов _13__ баллов

Критерии оценки практических заданий

Оценка	Критерии оценки
Оценка «отлично»	Решение выполнено верно
Оценка «хорошо»	Уравнение составлено верно, ошибки вычисления.
Оценка «удовлетворительно»	Ход решения верный. Ошибка при составлении уравнения.
Оценка «неудовлетворительно»	Ход решения неверный.

Государственное автономное профессиональное образовательное учреждение Самарской области
«Колледж технического и художественного образования г. Тольятти»

Комплект оценочных средств
для проведения текущего контроля успеваемости
по учебной дисциплине
ОП.03 Электротехника и электроника
образовательной программы
подготовки специалистов среднего звена
по специальности
23.02.07 Техническое обслуживание и ремонт автотранспортных средств
курс обучения 2, семестр 3

Тольятти, 2023 год

Разработчик (и):

ГАПОУ КТиХО	преподаватель	Э.А.Племянникова
(место работы)	(занимаемая должность)	(инициалы, фамилия)

СОДЕРЖАНИЕ

		Стр.
1	Пояснительная записка	4
2	Паспорт комплекта оценочных средств	6
3	Контрольно-измерительные материалы	8
4	Инструменты оценки	21
5	Методическое обеспечение текущей аттестации	22
	Приложения	23

1. ПОЯСНИТЕЛЬНАЯ ЗАПИСКА

Комплект оценочных средств предназначен для мониторинга качества освоения учебной дисциплины Электротехника и электроника в рамках реализации федерального государственного образовательного стандарта среднего профессионального образования по специальности **23.02.07 Техническое обслуживание и ремонт автотранспортных средств** (утв. приказом МОиН РФ от "22"апреля 2014г. № 383, зарегистрирован в Минюсте 27 июня 2014г, № 32878).

Предмет оценивания в процессе текущего контроля – знания и умения, являющиеся необходимыми элементами формируемых компетенций.

Основаниями проведения оценочной процедуры по учебной дисциплине являются следующие нормативные документы:

Федеральный государственный образовательный стандарт среднего профессионального образования по специальности **23.02.07 Техническое обслуживание и ремонт автотранспортных средств**;

Рабочая программа учебной дисциплины ОП 09 Электротехника и электроника, утвержденная зам.директора по УМР ГАПОУ «Колледж технического и художественного образования г. Тольятти» и прошедшая внутреннюю и внешнюю экспертизы;

Положение о проведении текущего контроля успеваемости и промежуточной аттестации обучающихся государственного автономного профессионального образовательного учреждения Самарской области «Колледж технического и художественного образования г. Тольятти» по основным профессиональным образовательным программам СПО, утвержденное приказом директора колледжа от «16» сентября 2015 г. № 01-20/339;

Положение об организации образовательной деятельности студентов по индивидуальному учебному плану в государственном автономном профессиональном образовательном учреждении Самарской области «Колледж технического и художественного образования г. Тольятти», утверждённое приказом директора колледжа от «30» июня 2017 г. № 01-20/270а.

Оценочные средства по дисциплине содержатся в фонде оценочных средств (ФОС) по дисциплине и представлены в различных формах.

Для оценки образовательных результатов используются: метод сопоставления с эталоном (ключом, модельным ответом), экспертная оценка деятельности по критериям, экспертная оценка письменных и устных ответов.

Текущая аттестация по учебной дисциплине Электротехника и электроника проводится в соответствии с рабочей программой дисциплины и календарно-тематическим планом.

В рамках текущей аттестации проводится рубежный контроль по окончании изучения каждого учебного модуля в форме тестирования, опроса (письменного или устного), выполнения контрольной работы, практических, практико-ориентированных заданий.

Текущий контроль по выполненным лабораторным и практическим работам проводится в форме формализованного наблюдения и оценки результатов выполнения работ, оценки отчетов по ним.

Уровень знаний, умений, сформированность компетенций в ходе текущего контроля оценивается по пятибалльной системе оценки: 5 (отлично), 4 (хорошо), 3 (удовлетворительно), 2 (неудовлетворительно) согласно разработанным критериям.

Внеаудиторная самостоятельная работа обучающихся оценивается по пятибалльной системе.

В настоящем комплекте оценочных средств используются следующие термины, определения и сокращения:

КОС – комплект оценочных средств;

УД – учебная дисциплина;

ФГОС - федеральный государственный образовательный стандарт;

ПЗ – практическое задание;

ПОЗ – практико-ориентированное задание;

КОЗ – компетентностно - ориентированное задание;

ОК – общая компетенция;

У - умения;

З – знания.

2. ПАСПОРТ КОМПЛЕКТА ОЦЕНОЧНЫХ СРЕДСТВ

2.1. Область применения

Комплект оценочных средств (КОС) предназначен для текущего контроля успеваемости и оценки образовательных достижений, обучающихся по освоению программы учебной дисциплины Электротехника и электроника.

КОС включает контрольные и методические материалы для проведения текущей аттестации в форме тестов, практических заданий (ПЗ), практико-ориентированных заданий (ПОЗ), методических указаний по выполнению работ, сборников заданий, тестов и т.д.

КОС разработан в соответствии с:

-основной профессиональной образовательной программой по специальности **23.02.07 Техническое обслуживание и ремонт автотранспортных средств**;

-программой учебной дисциплины Электротехника и электроника.

2.2. Контроль и оценка результатов освоения

Текущий контроль и оценка результатов освоения учебной дисциплины осуществляется преподавателем в процессе проведения практикума и лабораторных работ, тестирования, а также выполнения обучающимися внеаудиторной самостоятельной работы.

Результаты обучения (освоенные умения, усвоенные знания)	**Критерии оценки**	**Методы оценки**
УМ 01. Электротехника		
Умения: – пользоваться измерительными приборами; – производить проверку электрических элементов автомобиля; – производить подбор элементов электрических цепей;	Лабораторная работа	ЛР№ 1 Определение сопротивления цепи с помощью амперметра и вольтметра ЛР№ 2 Последовательное соединение проводников ЛР№ 3 Параллельное соединение проводников ЛР№ 4 Изучение явления электромагнитной индукции и самоиндукции ЛР№ 5 Проверка закона Ома при последовательном соединении резистора катушки индуктивности и конденсатора ЛР№ 6 Исследование

		параллельного соединения катушки индуктивности и конденсатора ЛР№7 Измерение работы и мощности в цепи переменного тока ЛР№ 8 Испытание двигателя постоянного тока с независимым и параллельным возбуждением
Знания: – методы расчета и измерения основных параметров электрических, магнитных цепей; – методы электрических измерений; – устройство и принцип действия электрических машин	Тестирование	Тест № 1
УМ 02. Электроника		
Умения: – пользоваться измерительными приборами; – производить проверку электронных элементов автомобиля; – производить подбор элементов электронных схем;	Лабораторная работа	ЛР№9 Снятие характеристик транзистора с общим эмиттером ЛР№10 Снятие характеристик транзистора с общим эмиттером
Знания: – методы расчета и измерения основных параметров электронных цепей; – компоненты автомобильных электронных устройств; – принципы составления простых электрических и электронных цепей;	Тестирование	Тест № 2

3. КОНТРОЛЬНО – ИЗМЕРИТЕЛЬНЫЕ МАТЕРИАЛЫ

Контрольный срез по теме

« Постоянный ток, Электромагнетизм, Переменный ток»

Вариант 1.

№ п/п	Задание (вопрос)		Эталон ответа	Р
Инструкция по выполнению заданий № 1 - 10: Выберите цифру, соответствующую правильному варианту ответа и запишите ее в бланк ответов.				
1	При каких условиях возникает электрический ток?	1. При наличии потребителя и сеточник питания. 2. При наличии «Е» и внутреннего сопротивления источника. 3. При наличии проводников, источника электроэнергии и потребителей. 4. При наличии «U» и замкнутой цепи.		2
2	Можно ли включить последовательно конденсатор с рабочими напряжением 600В и 160В?	1. Можно. 2. Нельзя 3. нет правильного ответа.		2
3	Почему электрические розетки, при включении их паяльника, настольной лампы утюга, радиоприёмника и других потребителей, иногда сильно нагреваются?	1. Большая мощность потребителя электроэнергии. 2. Увеличена чистота питающего напряжения сети. 3. Повышенное напряжение сети. Из-за плохого контакта в розетке, увеличивается сопротивление контакта.		2
4	Почему электрические лампы накаливания перегорают чаще всего момент включения?	1. Сопротивление холодной спирали меньше - ток в момент включения больше. 2. За счет возникновения ЭДС самоиндукции, которая увеличивает величину приложенного к спирали напряжения в момент включения 3. Сопротивление холодной спирали больше, падения напряжения на ней момент включения больше, падение напряжения на ней момент включения больше . 4. за счёт возникновения в момент включения явления электронной эмиссии		2

5	Как изменяется наречение на обкладках конденсатор после подключения его к источникам постоянного тока?	1. От максимуму 2. От максимума к нулю. 3. имеет постоянную величину, зависящую от емкости и конденсатора.		2
6	Как зависит индуктивность катушки от величины тока проходящего через нее?	1. Прямо пропорционально 2. Обратно пропорционально 3. Не зависит		2
7	Как зависит величина ЭДС самоиндукции катушки от количества витков?	1. Прямо пропорционально 2. Обратно пропорционально 3. Не зависит		2
8	электромагнитные процессы в электромагнитных магнитных цепях характеризуются	1. МДС и магнитным потоком 2. магнитной индукцией и магнитным напряжением 3. всеми перечисленными величинами.		2
9	Чтобы снять остаточную намагниченность необходимо:	1. создать внешнее магнитное поле, совпадающее по направлению с созданным; 2. создать внешнее поле противоположное по направлению с созданным; 3. использовать иной метод;		2
10	По правилу правой руки определяется:	1. направление силы, действующей на проводник с током в магнитном поле; 2. направление магнитных силовых линий вокруг проводника; 3. направление движения проводника в магнитном поле		2

Вариант 2.

№ п/п	Задание (вопрос)		Эталон ответа	Р
Инструкция по выполнению заданий № 1 - 10: Выберите цифру, соответствующую правильному варианту ответа и запишите ее в бланк ответов.				
1	Как изменится магнитный поток катушки, если из нее вынуть ферритовый сердечник?	1.Не изменится; 2. увеличится; 3. уменьшится.		2
2	Можно ли включить параллельно конденсаторы с рабочим напряжением 500В и 160В в сеть 380В?	1. Можно 2. Нельзя 3. нет правильно ответа.		2
3	Для какой цели у плавких вставок предохранители делаются вырезы?	1. для увеличения R в местах уменьшенного сечения 2. для экономии дорогостоящих цветных		2

		металлов 3. для удобства монтажа.		
4	Как изменяется ток заряда конденсатора после подключения его к источнику постоянного тока?	1. От нуля к максимуму 2. От максимуму к нулю 3. имеет постоянную величину, зависящую от емкости конденсатора 4. тока не будет, обкладки конденсатора разделены диэлектрики		2
5	Закон Ома для полной цепи записывают так	1. I=U/R 2. I=E/(Ro+R) 3. Оба варианта правильны		2
6	по правилам правой руки определяется	1. направление силы, действующей на проводник с током в магнитном поле; 2. направление индуктированной ЭДС в проводнике, движущемся в магнитном поле 3. направление движение проводника в магнитном поле.		2
7	Как зависит величина ЭДС самоиндукции катушки от величины тока проходящего через катушку?	1. Не зависит 2. Прямо пропорционально. 3. Обратно пропорционально		2
8	Магнитная система состоит из:	1. источника магнитного поля (Обмотка с током или постоянный магнит) 2. системы магнитопроводов 3. Всё перечисленное правильно		2
9	Для изготовления постоянных магнитов и магнитных систем используют	1. магнитомягкие материалы 2. магнитотвёрдые материалы 3. как те, так и другие.		2
10	По правилу буравчика определяется:	1. Направление тока 2. направление магнитных силовых линий вокруг проводника 3. направление движения проводника в магнитном поле		2

Итоговый тест.
Вариант 1

Блок А.

№ n/n	Задания (вопрос)		Эталон ответа
Инструкция по выполнению заданий № 1- 4: соотнесите содержания столбца 1 с содержанием столбца 2 запишите в соответствующие строки бланка ответов букву из столбца 2, обозначающую правильный ответна вопросы столбца 1. В результате вы получите последовательность букв например			
	№ задания	*Вариант ответа*	
	1	*1-В; 2-А; 3-Б*	
1.	Установите соответствие между названием закона и его формулой		
	Название	Формула	
	1. Закон Ома для всей цепи 2. Закон Ома для участка цепи 3. Закон Кирхгофа для узла электрической цепи	А. $\sum_{i=1}^{n} Ii$ Б. $I = \frac{U}{R}$ В. $I = \frac{E}{R + R_0}$ Г. U= I*R	1 – В 2 – Б 3 – А
2.	Установите соответствие между физической величиной и единицей измерения		
	Физическая величина	Единица измерения	
	1. Сила тока 2. Мощность 3. Индуктивность	А. Ватт Б. Ампер В. Фарада Г. Генри	1 – Б 2 – А 3 – Г
3.	Установите соответствие между видом соединения резисторов и формулой эквивалентного сопротивления		
	Соединение резисторов	Формула эквивалентного сопротивления	

	1. 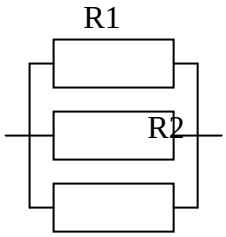 2. 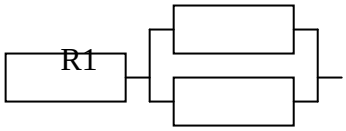 3. R1 R2 R3 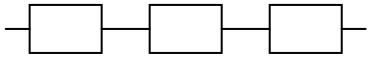	А. $\frac{1}{R_{экв}} = \frac{1}{R1} + \frac{1}{R2} + \frac{1}{R3}$ Б. Rэкв = R1+R2+R3 В. Rэкв = R1+$\frac{R2 \bullet R3}{R2 + R3}$	1 – А 2 – В 3 – Б
4.	Установите соответствие между определением физической величины и её наименование		
	Определение	Наименование	
	1. Величина электрического заряда, протекающего через поперечное сечение проводника за единицу времени 2. Величина, обратно пропорциональна сопротивлению 3. Напряжение на зажимах источника тока при отключенном потребителя	А.Проводимость Б.Электродвижущая сила В.Сила тока Г.Напряжение	1 – В 2 – А 3 – Б

Инструкция по выполнению заданий № 5 – 20; Выберите цифру, соответствующую правильному варианту ответа и запишите её в бланк ответа

5.	Выберите правильный ответ: В какой момент времени t мгновенное значение тока достигает положительного максимума 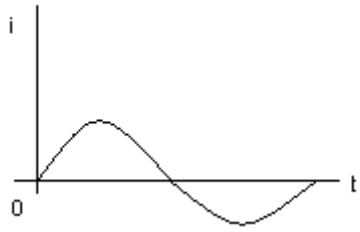 1. $t = \frac{T}{8}$ 2. $t = \frac{T}{4}$ 3. $t = \frac{3}{4}T$	2
6.	Выберите правильный ответ: Сколько соединительных проводов к генератору, обмотки которого образуют «звезду» ? 1. 6 2. 3 или 4 3. 3 4. 4	2
7.	Выберите правильный ответ: Напряжение на зажимах цепи с активным сопротивлением изменяется по закону U=220sin(314t +П/4) Определите закон изменения тока в цепи, если R=500м 1. i=4,4sin 314t 2. i=4,4sin (314t + П/4) 3. i=3,1sin (314t + П/4)	2
8.	Выберите правильный ответ: Укажите правильную формулу для подсчета магнитного потока 1. F= BS 2. F=B.I.L 3. F=B.I.L sin L	1
9.	Выбери правильный ответ: «На шкале прибора нанесен знак . .Какой это прибор?» 1. Амперметр 2. Прибор электромагнитной системы 3. Прибор переменного тока 4. Прибор магнитоэлектрической системы	4
10.	Выберите правильный ответ: «Какие линии в сети (согласно ПУЭ) является высоковольтными?» 1. U ≥ 500В 2. U ≥ 1000В 3. U ≥ 3300В	2

11.	Выберите правильный ответ: «Какое условное обозначение используются на школах приборов, работающих только в горизонтальном положении?» 1. 2. 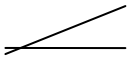 3. 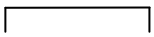 4.	3
12.	Выберите ответ: Укажите единицы измерения в системе CU: F; I; B; L; Ф; H 1. H; Тл; M; A; Вб; А/см 2. H; A; Тл; M; Вб; А/м 3. Вб; Тл; M; H; A; А/см	2
13.	Выберите правильный ответ: «Для чего электрическую энергию на большое расстояния передают при высоком напряжении?» 1. Для увеличения тока в линии 2. Для повышения напряжении у потребителя 3. Для уменьшения потерь в линии	3
14.	Выберите правильный ответ: «Каково назначения троса подвешенного по вершинам опор ЛЭП?» 1. Для защиты ЛЭП от удара молнии 2. Для увеличения механической прочности ЛЭП 3. Для использования в качестве нулевого провода	1
15.	Выберите правильный ответ: В каком режиме работает электродвигатель лифта? 1. В продолжительном 2. В повторно – кратковременном 3. В кратковременном	2
16.	Выберите правильный ответ: Электронагревательный элемент потребляет мощность 770 Вт при напряжении U = 220 В. Определить ток и сопротивление этого элемента 1. I = 0,28 A; R = 785,7 ОМ 2. I = 2,8 A; R = 78,57 ОМ 3. I = 3,5 A; R = 63 ОМ	3
17.	Выберите правильный ответ: «Для чего сердечник трансформатора набирают из тонких листов трансформаторной стали?» 1. Для увеличения коэффициента трансформации 2. Для уменьшения нагревания магнитопровода 3. Для уменьшения коэффициента трансформации	2
18.	Выберите правильный ответ:	

	«Машина, преобразующая электрическую энергию в механическую, называется: 1. Электродвигатель 2. Генератор 3. Трансформатор	1
19.	Выберите правильный ответ и закончите предложения: «Как и любая машина переменного тока, асинхронный двигатель состоит из двух основных частей: 1. Станины и якоря 2. Статора и ротора	2
20.	Выберите правильный ответ и закончите предложения «Фотоэлектронный прибор, сопротивления которого зависит от освещенности, называется 1. фоторезистор 2. фотодиод 3. фототранзистор	1

Блок Б

Инструкция по выполнению заданий № 21 – 30: В соответствующую строку бланка ответов запишите краткий ответ на вопрос, окончание предложения или пропущенные слова

№ n/n	Задание (Вопрос)	Эталон ответа
21.	Обмотка трансформатора, включенная в сеть источника электрической энергии, называется ….	первичной
22.	Элементарная частица, несущая отрицательный заряд, называется … .	электроном
23.	Неподвижная часть в машинах постоянного тока называется ….	станиной
24.	Подвижная часть в машинах переменного тока называется ….	ротором
25.	Индивидуальные средства защиты от поражения электрическом током называется ….	диэлектрические защитные средства
26.	К работе с электроинструментом допускаются лица которые прошли … по технике безопасности	инструктаж
27.	Создание запаса свободных электронов, называется …	электронной эмиссией
28.	Полупроводниковый прибор с двумя р – п переходами называется ….	транзистором
29.	Асинхронная машина обладает свойством …, т.е. может быть использована как в режиме генератора, так и в режиме двигателя	обратимости
30.	Отрицательно заряженный электрод называется ….	катодом

Вариант 2

Блок А.

№ n/n	Задания (вопрос)		Эталон ответа
Инструкция по выполнению заданий № 1- 4: соотнесите содержания столбца 1 с содержанием столбца 2 запишите в соответствующие строки бланка ответов букву из столбца 2, обозначающую правильный ответна вопросы столбца 1. В результате вы получите последовательность букв например			
	№ задания	*Вариант ответа*	
	1	*1-В; 2-А; 3-Б*	
1.	Установите соответствие между названием закона и его формулой		
	Название	Формула	
	1. Закон Кирхгофа для узла электрической цепи 2. Закон Ома для участка цепи 3. Закон Ома для всей цепи	А. $\sum_{i=1}^{n} Ii$ Б. I = $\frac{U}{R}$ В. I = $\frac{E}{R+R_0}$ Г. U= I*R	1 – А 2 – Б 3 – В
2.	Установите соответствие между физической величиной и единицей измерения		
	Физическая величина	Единица измерения	
	1. Индуктивность 2. Мощность 3. Сила тока	А. Ватт Б. Ампер В. Фарада Г. Генри	1 – Г 2 – А 3 – Б
3.	Установите соответствие между видом соединения резисторов и формулой эквивалентного сопротивления		
	Соединение резисторов	Формула эквивалентного сопротивления	

	1. 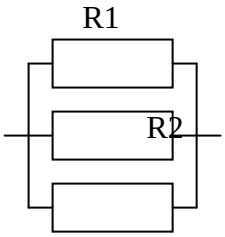 2. 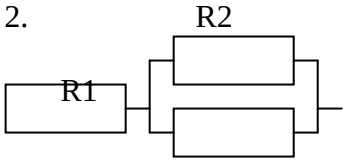 3. R1 R2 R3 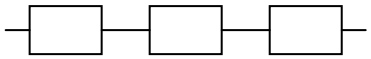	А. Rэкв = R1+ $\frac{R2 \bullet R3}{R2 + R3}$ Б. Rэкв = R1+R2+R3 В. $\frac{1}{Rэкв} = \frac{1}{R1} + \frac{1}{R2} + \frac{1}{R3}$	1 – В 2 – А 3 – Б
4.	Установите соответствие между определением физической величины и её наименование		
	Определение	Наименование	
	1. Напряжение на зажимах источника тока при отключенном потребителя 2. Величина электрического заряда, протекающего через поперечное сечение проводника за единицу времени 3. Величина, обратно пропорциональна сопротивлению	А.Проводимость Б.Электродвижущая сила В.Сила тока Г.Напряжение	1 – Б 2 – В 3 – А

Инструкция по выполнению заданий № 5 – 20; Выберите цифру, соответствующую правильному варианту ответа и запишите её в бланк ответа

5.	Выберите правильный ответ: В какой момент времени t мгновенное значение тока достигает отрицательного максимума 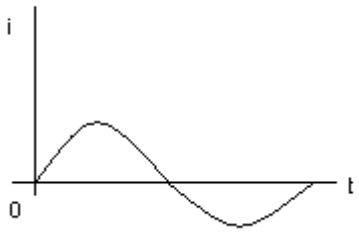 1. $t = \frac{T}{8}$ 2. $t = \frac{T}{4}$ 3. $t = \frac{3}{4}T$	3

6.	Выберите правильный ответ: Сколько соединительных проводов к генератору, обмотки которого образуют «треугольник»? 1. 6 2. 3 или 4 3. 3 4. 4	3
7.	Выберите правильный ответ: Напряжение на зажимах цепи с активным сопротивлением изменяется по закону U=220sin(314t +П/4) Определите закон изменения тока в цепи, если R=100 Ом 1. i=2,2sin 314t 2. i=2,2sin (314t + П/4) 3. i=0,22sin (314t + П/4)	2
8.	Выберите правильный ответ и закончите предложения «Фотоэлектронный прибор, сопротивления которого зависит от освещенности, называется 1. фоторезистор 2. фотодиод 3. фототранзистор	1
9.	Выберите правильный ответ и закончите предложения: «Как и любая машина переменного тока, асинхронный двигатель состоит из двух основных частей: 1. Станины и якоря 2. Статора и ротора	2
10.	Выберите правильный ответ: «Машина, преобразующая электрическую энергию в механическую, называется: 1. Электродвигатель 2. Генератор 3. Трансформатор	1
11.	Выберите правильный ответ: «Для чего сердечник трансформатора набирают из тонких листов трансформаторной стали?» 1. Для увеличения коэффициента трансформации 2. Для уменьшения нагревания магнитопровода 3. Для уменьшения коэффициента трансформации	2
12.	Выберите правильный ответ: Электронагревательный элемент потребляет мощность 770 Вт при напряжении U = 220 В. Определить ток и сопротивление этого элемента 1. I = 0,28 А; R = 785,7 ОМ 2. I = 2,8 А; R = 78,57 ОМ 3. I = 3,5 А; R = 63 ОМ	3
13.	Выберите правильный ответ: В каком режиме работает электродвигатель лифта? 1. В продолжительном 2. В повторно – кратковременном 3. В кратковременном	2

14.	Выберите правильный ответ: «Каково назначения троса подвешенного по вершинам опор ЛЭП?» 4. Для защиты ЛЭП от удара молнии 5. Для увеличения механической прочности ЛЭП 6. Для использования в качестве нулевого провода	1
15.	Выберите правильный ответ: «Для чего электрическую энергию на большое расстояния передают при высоком напряжении?» 1. Для увеличения тока в линии 2. Для повышения напряжении у потребителя 3. Для уменьшения потерь в линии	3
16.	Выберите ответ: Укажите единицы измерения в системе CU: F; I; B; L; Ф; H 1. Н; Тл; М; А; Вб; А/см 2. Н; А; Тл; М; Вб; А/м 3. Вб; Тл; М; Н; А; А/см	2
17.	Выберите правильный ответ: «Какое условное обозначение используются на школах приборов, работающих только в горизонтальном положении?» 1. 2. 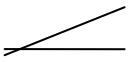 3. 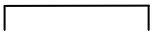 4.	3
18.	Выберите правильный ответ: «Какие линии в сети (согласно ПУЭ) является высоковольтными?» 1. U ≥ 500В 2. U ≥ 1000В 2. U ≥ 3300В	2
19.	Выбери правильный ответ: «На шкале прибора нанесен знак . Какой это прибор?» 1. Амперметр 2. Прибор электромагнитной системы 3. Прибор переменного тока 4. Прибор магнитоэлектрической системы	4
20.	Выберите правильный ответ: Укажите правильную формулу для подсчета магнитного потока 4. F= BS 5. F=B.I.L 6. F=B.I.L sin L	1

Блок Б

Инструкция по выполнению заданий № 21 – 30: В соответствующую строку бланка ответов запишите краткий ответ на вопрос, окончание предложения или пропущенные слова

№ n/n	Задание (Вопрос)	Эталон ответа
21.	Отрицательно заряженный электрод называется ….	катодом
22.	Асинхронная машина обладает свойством …, т.е. может быть использована как в режиме генератора, так и в режиме двигателя	обратимости
23.	Полупроводниковый прибор с двумя р – п переходами называется ….	транзистором
24.	Создание запаса свободных электронов, называется …	электронной эмиссией
25.	К работе с электроинструментом допускаются лица которые прошли … по технике безопасности	инструктаж
26.	Индивидуальные средства защиты от поражения электрическом током называется ….	диэлектрические защитные средства
27.	Подвижная часть в машинах переменного тока называется ….	ротором
28.	Неподвижная часть в машинах постоянного тока называется ….	станиной
29.	Элементарная частица, несущая отрицательный заряд, называется … .	электроном
30.	Обмотка трансформатора, включенная в сеть источника электрической энергии, называется ….	первичной

Время выполнения теста – 40 мин

4. ИНСТРУМЕНТЫ ОЦЕНКИ

1. Эталон и критерии оценивания ответов на тестовые задания, оценочная шкала по выполнению тестовых заданий (Приложения 1)

5.МЕТОДИЧЕСКОЕ ОБЕСПЕЧЕНИЕ ТЕКУЩЕЙ АТТЕСТАЦИИ

1. Артамонов И.П. Методическое пособие для студентов по выполнению практических работ по ОП.09 Электротехника и электроника, ГАПОУ КТиХО 2018г. 19 стр.

Приложение 1

Оценочная шкала по выполнению контрольного среза
Максимальное количество баллов – 20

Набрано баллов	**18-20**	**17-19**	**14-16**	**Менее 13**
Процент результативности выполнения заданий	**90%-100%**	**80 %-89%**	**70 %-79%**	**< 70%**
Качественная оценка индивидуальных образовательных достижений	**«5» (отлично)**	**«4» (хорошо)**	**«3» (удовлетворительно)**	**«2» (не удовлетворительно)**

Критерии оценивания ответов на тестовые задания

Тип задания	**№ задания**	**Количество баллов за вопрос**	**Общее количество баллов**
Закрытого типа *(На соответствие)*	1-4	4	16
Закрытого типа *(Выбор варианта ответа из множества предложенных ответов)*	5-20	2	32
Открытого типа *(Вставить пропущенное слово, закончить предложение, ответить на вопрос)*	21-30	3	10

Оценочная шкала по выполнению тестовых заданий
Максимальное количество баллов – 94

Набрано баллов	**85-94**	**75-84**	**65-74**	**Менее 65**
Процент результативности выполнения заданий	**90%-100%**	**80 %-89%**	**70 %-79%**	**< 70%**
Качественная оценка индивидуальных образовательных достижений	**«5» (отлично)**	**«4» (хорошо)**	**«3» (удовлетворительно)**	**«2» (не удовлетворительно)**

Государственное автономное профессиональное образовательное учреждение Самарской области
«Колледж технического и художественного образования г. Тольятти»

Комплект оценочных средств
для оценки итоговых образовательных результатов
по учебной дисциплине
ОП.03 Электротехника и электроника
образовательной программы
подготовки специалистов среднего звена
по специальности
23.02.07 Техническое обслуживание и ремонт автотранспортных средств
курс обучения 2, семестр 3

Тольятти, 2023 год

Разработчик:

ГАПОУ КТиХО	преподаватель	Э.А. Племянникова
(место работы)	(занимаемая должность)	(инициалы, фамилия)

Эксперты:

Внутренняя экспертиза:

Техническая экспертиза: Л.В. Самойлова, методист ГАПОУ КТиХО

Протокол рассмотрения комплекта оценочных средств для оценки итоговых образовательных результатов по учебной дисциплине **ОП.03 Электротехника и электроника**

№__ от «____» _____20__ г.

СОДЕРЖАНИЕ

		Стр.
1	Пояснительная записка	4
2	Паспорт комплекта оценочных средств	6
3	Процедуры оценки:	9
3.1	Стандартизированный тест	9
3.2	Практические задания	15
3.3	Компетентностно–ориентированные задания	21
4	Комплект экзаменатора:	23
4.1	Инструменты оценки	23
	Приложения	24

1. ПОЯСНИТЕЛЬНАЯ ЗАПИСКА

Комплект оценочных средств предназначен для оценки освоения образовательных результатов по учебной дисциплине Электротехника и электроника в рамках реализации федерального государственного образовательного стандарта среднего профессионального образования по специальности **23.02.07 Техническое обслуживание и ремонт автотранспортных средств** (утв. приказом МОиН РФ от "22"апреля 2014г. № 383, зарегистрирован в Минюсте 27 июня 2014г, № 32878).

Основаниями проведения оценочной процедуры по учебной дисциплине являются следующие нормативные документы:

Федеральный государственный образовательный стандарт среднего профессионального образования по специальности среднего профессионального образования **23.02.07 Техническое обслуживание и ремонт автотранспортных средств**;

Рабочая программа учебной дисциплины Электротехника и электроника, утвержденная зам. директора по УМР ГАПОУ «Колледж технического и художественного образования г. Тольятти» и прошедшая внутреннюю и внешнюю экспертизы;

Положение о проведении текущего контроля успеваемости и промежуточной аттестации обучающихся государственного автономного профессионального образовательного учреждения Самарской области «Колледж технического и художественного образования г. Тольятти» по основным профессиональным образовательным программам СПО, утвержденное приказом директора колледжа от «16» сентября 2015 г. № 01-20/339;

Положение об организации образовательной деятельности студентов по индивидуальному учебному плану в государственном автономном профессиональном образовательном учреждении Самарской области «Колледж технического и художественного образования г. Тольятти», утверждённое приказом директора колледжа от «30» июня 2017 г. № 01-20/270а.

Оценочные средства по дисциплине содержатся в фонде оценочных средств (ФОС) по дисциплине и представлены в различных формах.

Для оценки образовательных результатов используются: метод сопоставления с эталоном (ключом, модельным ответом), экспертная оценка деятельности по критериям, экспертная оценка письменных и устных ответов.

Промежуточная аттестация по учебной дисциплине Электротехника и электроника проводится в соответствии с календарным учебным графиком.

Для оценки освоения итоговых образовательных результатов учебной дисциплины Основы электротехники проводится экзамен.

Результаты оценочной процедуры заносятся в протокол экзамена (один общий на группу).

На экзамене обязательно оценивается усвоение знаний при выполнении теоретического задания и освоение умений при выполнении практического задания, деятельность, соответствующая уровню общей компетенции для данной категории обучающихся при выполнении компетентностно - ориентированного задания.

В настоящем комплекте оценочных средств используются следующие термины, определения и сокращения:

КОС – комплект оценочных средств;

УД – учебная дисциплина;

ФГОС - федеральный государственный образовательный стандарт;

ФОС - фонд оценочных средств;

ПЗ – практическое задание;

ПОЗ – практико-ориентированное задание;

КОЗ – компетентностно - ориентированное задание;

ОК – общая компетенция;

У - умения;

З – знания.

2. ПАСПОРТ КОМПЛЕКТА ОЦЕНОЧНЫХ СРЕДСТВ

2.1. Область применения

Комплект оценочных средств (КОС) предназначен для контроля и оценки образовательных достижений обучающихся, освоивших программу учебной дисциплины Основы электротехники.

КОС включает контрольные материалы для проведения промежуточной аттестации в форме тестов, практических заданий (ПЗ).

КОС разработан в соответствии с:

-основной профессиональной образовательной программой по специальности среднего профессионального образования **23.02.07 Техническое обслуживание и ремонт автотранспортных средств**;

-программой учебной дисциплины Электротехника и электроника.

2. 2 Предметы оценивания

Код	**Наименование результата обучения**
У1	пользоваться измерительными приборами;
У2	производить проверку электронных и электрических элементов автомобиля;
У3	производить подбор элементов электрических цепей и электронных схем;
З1	методы расчета и измерения основных параметров электрических, магнитных и электронных цепей;
З2	компоненты автомобильных электронных устройств;
З3	методы электрических измерений;
З4	устройство и принцип действия электрических машин;
ОК 1.	Понимать сущность и социальную значимость своей будущей профессии, проявлять к ней устойчивый интерес.
ОК 2.	Организовывать собственную деятельность, выбирать типовые методы и способы выполнения профессиональных задач, оценивать их эффективность и качество.
ОК 3.	Принимать решения в стандартных и нестандартных ситуациях и нести за них ответственность.
ОК 4.	Осуществлять поиск и использование информации, необходимой для эффективного выполнения профессиональных задач, профессионального и личностного развития.
ОК 5.	Использовать информационно-коммуникационные технологии в профессиональной деятельности.
ОК 6.	Работать в коллективе и в команде, эффективно общаться с коллегами, руководством, потребителями.
ОК 7.	Брать на себя ответственность за работу членов команды (подчиненных), за результат выполнения заданий.
ОК 8.	Самостоятельно определять задачи профессионального и личностного развития, заниматься самообразованием, осознанно планировать повышение квалификации.
ОК 9.	Ориентироваться в условиях частой смены технологий в профессиональной деятельности.

Оцениваемые результаты обучения	**№ ПЗ**	**№ вопроса в тесте**	**№ КОЗ**
У1, У3, З1, З3, ОК1,ОК5, ОК7	*№1-17*		
У2, З2, З4, ОК8,ОК9		*№1-25*	
У2, З11, ОК 4			*№1*

2.3 Требования к умениям, знаниям, деятельности обучающихся и соответствующие формы и методы оценивания

Предметы оценивания	**Показатели оценки результата**	**Объекты оценки**	**Формы и методы оценки результата**
У1, У3, З1, З3, ОК2,ОК3	Чтение электрических схем, расчёт электрических и магнитных цепей, составление и сборка электрических цепей и схем, снятие показаний электроизмерительных приборов, подбор электрических приборов и схем их соединения	*Умение решать локальные профессиональные задачи, для которых предусматриваются особые условия (наличия лаборатории электротехники и электроники) Выполненный расчёт, составленная схема*	*Практическое задание (сравнение с эталоном, оценка по критериям)*
У2, З2, З4, ОК8, ОК9	Указывает формулы для расчёта электрических цепей, обозначения величин, приборов на схемах, законы электрических цепей, графики электромагнитных колебаний, законы электромагнетизма, электроприборы.	*Фактологические знания*	*Выполнение теста (тестовые задания закрытого и открытого типа)*

	Читает графики и называет принцип действия электрических машин и трансформаторов, аппаратуры управления электроустановками;		
ОК 4	Извлечение и обработка информации, поиск необходимой информации;	*Деятельность, соответствующая 1 уровню сформированности ОК*	*Компетентностно-ориентированное задание*

3.ПРОЦЕДУРЫ ОЦЕНКИ

3.1. Стандартизированный тест

Вариант 1

№ п/п	Задание (вопрос)		Эталон ответа	Р
Инструкция по выполнению заданий № 1-4: соотнесите содержание столбца 1 с содержанием столбца 2. Запишите в соответствующие строки бланка ответов букву из столбца 2, обозначающую правильный ответ на вопросы столбца 1. В результате выполнения Вы получите последовательность букв. Например,				
	№ задания	*Вариант ответа*		
	1	*1-В,2-А,3-Б*		
1. Установите соответствие между понятием и формулой				
	Определение	Формула	1 – Б 2 – Г 3 – А	4
	1) Закон Ома для всей цепи. 2) Закон Ома для участка цепи. 3) Закон Кирхгофа для узла электрической цепи.	А. $\sum_{i=1}^{n} Ii = 0$ Б. $I = \frac{E}{R + Rb}$ В. $V = I * R$ Г. $I = \frac{U}{R}$		
2. Установите соответствие между наименованием единицы измерения и обозначением				
Наименование		Единица измерения	1 – А 2 – Б 3 – В	4
1) Напряжение 2) Магнитный поток 3) Индукция		А. В Б. ВБ В. ТЛ Г. А		
3. Установите соответствие между обозначением на шкале и наименованием электрического прибора				
Обозначение		Наименование	1 – Б	4

1) 2) W 3) A	А. амперметр Б. омметр В. ваттметр Г. частотомер	2 – В 3 – А	
4. Установите соответствие между обозначением элемента цепи и наименованием			
Обозначения	Наименование	1 – Б 2 – А 3 – В	4
R 1) 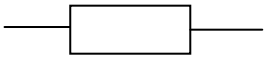 2) 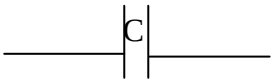 *L* 3)	А. емкость Б. резистор В. индуктивность Г. аккумулятор		
Инструкция по выполнению заданий № 5 - 20: Выберите цифру, соответствующую правильному варианту ответа и запишите ее в бланк ответов.			
5.	Выберите правильный ответ: «Можно ли считать, что сопротивление R1 и R4 включены последовательно?» 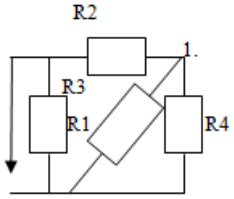 	1. да 2. нет	2	3
6.	Выберите правильный ответ: «Можно ли считать, что сопротивления R2 и R3	1. да 2. нет	2	3

	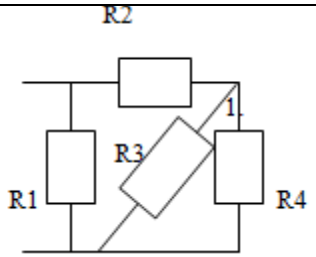			
7.	Выберите правильный ответ: «Какое из приведенных уравнений не соответствует рисунку?» 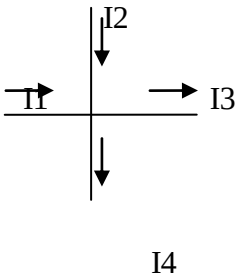	1) I1 + I2 = I3 + I4 2) I1 + I2 - I3 - I4 3) I3 + I4 – I1 – I2 = 0 4)I1 + I2 + I3 + I4 = 0	4	3
8.	Выберите правильный ответ: «Почему электроизоляционные материалы не обладают электропроводимостью?»	1. Все электрические заряды связанные; 2. Недостаточно электронов; 3. Недостаточно протонов.	1	3
9.	Выберите правильный ответ и закончите предложение: «Электрическим полем называется …»	1. Особая форма материи, неразрывно связанные с электрическим зарядом; 2. Одна из двух сторон электромагнитного поля, характеризующаяся воздействием на электрически заряженную частицу с силой, пропорциональной заряду частицы и не зависящей от ее	2	3

		скорости; 3. Пространство, в котором проходят силовые линии.		
10.	Выберите правильный ответ: «Что определяет данная формула Ф=В*S»	1. Магнитную индукцию; 2. Магнитный поток; 3. Напряженность магнитного поля.	2	3
11.	Выберите правильный ответ: «Укажите единицы измерения в системе «СИ»: F; I, B, L, Ф, H»	1. Н; Тл; м; Вб; А/см 2. Н; А; Тл; м; А/м 3. Вб; Тл; м; А; А/см	2	3
12.	Выберите правильный ответ: «Сколько периодов тока изображено на графике» 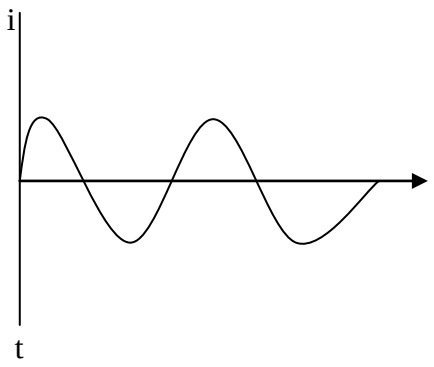 	1. Два 2. Один 3. Три	1	3
13.	Выберите правильный ответ: «В какой момент времени t значение тока достигает своего положительного максимума, если ток изменяется так, как показано на графике?»	1. t = T/8 2. t = T/4 3. t = ¾ T	2	3

	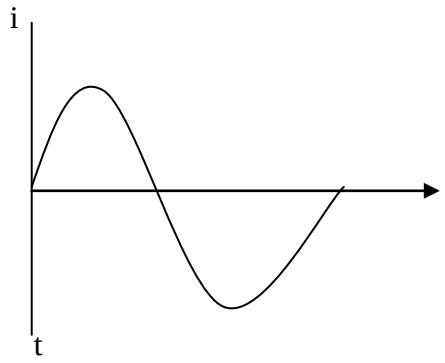			
14.	Выберите правильный ответ и закончите предложение: «Частота переменного тока измеряется в …»	1. в Герцах; 2. в секундах; 3. в минутах.	1	3
15.	Выберите правильный ответ: «Сколько соединительных проводов подходят к генератору, обмотки которого образуют звезду?»	1. 6 2. 3 3. 3 или 4	3	3
16.	Выберите правильный ответ: «Симметричная нагрузка соединена звездой. Линейное напряжение равно 380В. Чему равно фазное напряжение?»	1. 127 В 2. 220 В 3. 110 В	2	3
17.	Выберите правильный ответ и закончите предложение: «Неподвижная часть машины постоянного тока называется …»	1. Якорем; 2. Ротором; 3. Станиной.	3	3
18.	Выберите правильный ответ и закончите предложение: «Подвижная часть машины	1. Ротором; 2. Якорем; 3. Статором.	1	3

	переменного тока называется - …»			
19.	Выберите правильный ответ: «В каком режиме работает электродвигатель вентилятора?»	1. в кратковременном; 2. в продолжительном; 3. в повторно – кратковременном.	2	3
20.	Выберите правильный ответ: «Какие линии в сети (согласно ПУЭ) являются высоковольтными?»	1. $V \geq 500B$ 2. $V \geq 1000B$ 3. $V \geq 3300B$	2	3

Инструкция по выполнению заданий № 21-25: В соответствующую строку бланка ответов запишите краткий ответ на вопрос, окончание предложения или пропущенное слово (пропущенные слова).

21.	Обмотка трансформатора, включенная в сеть источника электрической энергии, называется …	первичной	2
22.	Устройство, применяемое для преобразования тока, называется …	трансформатор	2
23.	Электрические машины, преобразующие механическую энергию в электрическую, называются …	генераторами	2
24.	Величина заряда измеряется в а)… и обозначается буквой б)…	а) кулонах б) q	2
25.	Внутренне сопротивление обозначается буквами …	r или R_0	2

Время выполнения теста – 40 мин._

3. 2 Практические задания

ПРАКТИЧЕСКОЕ ЗАДАНИЕ № 1

Инструкция

1. Внимательно прочитайте задание. Практическое задание выполняется письменно.
2. Вы можете воспользоваться: макетом или демонстрационной моделью трансформатора, плакатом.
3. Максимальное время выполнения задания – 45 мин.

Задание

Три резистора соединены последовательно с величиной электрического сопротивления 30 Ом. Определите эквивалентное сопротивление цепи и напряжение на зажимах цепи, если сила тока составила 2 А. Начертить схему соединения резисторов.

ПРАКТИЧЕСКОЕ ЗАДАНИЕ № 2

Инструкция

1. Внимательно прочитайте задание. Практическое задание выполняется письменно.
2. Вы можете воспользоваться: макетом или демонстрационной моделью трансформатора, плакатом.
3. Максимальное время выполнения задания – 45 мин.

Задание

Три конденсатора соединены параллельно. Ёмкость конденсаторов одинаковая C1=C2=C3= 30 мкФ. Какова эквивалентная ёмкость батареи конденсаторов при параллельном соединении? Начертить схему соединения конденсаторов.

ПРАКТИЧЕСКОЕ ЗАДАНИЕ № 3

Инструкция

1. Внимательно прочитайте задание. Практическое задание выполняется письменно.
2. Вы можете воспользоваться: макетом или демонстрационной моделью трансформатора, плакатом.
3. Максимальное время выполнения задания – 45 мин.

Задание

Определите сопротивление нити электрической лампы мощностью 100 Вт, если лампа рассчитана на напряжение 220 В.

ПРАКТИЧЕСКОЕ ЗАДАНИЕ № 4

Инструкция

1. Внимательно прочитайте задание. Практическое задание выполняется письменно.

2. Вы можете воспользоваться: макетом или демонстрационной моделью трансформатора, плакатом.
3. Максимальное время выполнения задания – 45 мин.

Задание

Какова потеря напряжения, если сопротивление одного провода двухпроводной линии постоянного тока равно 0,05 Ом, а через нагрузку течёт ток 10 А?

ПРАКТИЧЕСКОЕ ЗАДАНИЕ № 5

Инструкция

1. Внимательно прочитайте задание. Практическое задание выполняется письменно.
2. Вы можете воспользоваться: макетом электрической машины.
3. Максимальное время выполнения задания – 45 мин.

Задание

Составьте электрическую схему включения обмоток электродвигателя по схеме «звезда» в трёхфазную электрическую цепь переменного тока.

ПРАКТИЧЕСКОЕ ЗАДАНИЕ № 6

Инструкция

1. Внимательно прочитайте задание. Практическое задание выполняется письменно.
2. Вы можете воспользоваться: электроизмерительным прибором, амперметром.
3. Максимальное время выполнения задания – 45 мин.

Задание

Укажите вид схемы на рис а) и б). Объясните принцип работы схемы на рис б).

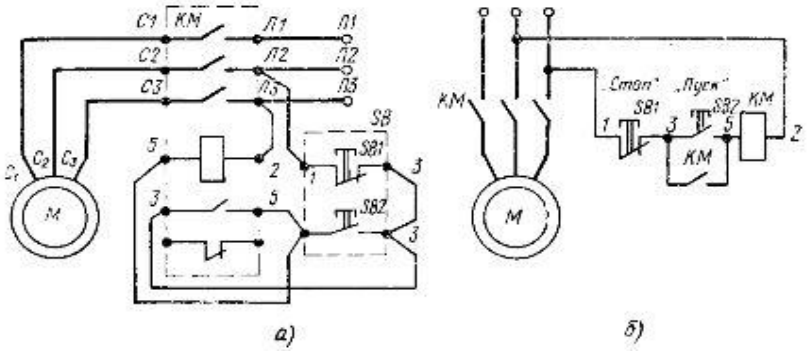

ПРАКТИЧЕСКОЕ ЗАДАНИЕ № 7

Инструкция

1. Внимательно прочитайте задание. Практическое задание выполняется письменно.

2. Вы можете воспользоваться: набором предохранителей. Лабораторная установка.
3. Максимальное время выполнения задания – 45 мин.

Задание

Составьте электрическую схему включения обмоток электродвигателя по схеме «треугольник» в трёхфазную электрическую цепь переменного тока.

ПРАКТИЧЕСКОЕ ЗАДАНИЕ № 8

Инструкция

1. Внимательно прочитайте задание. Практическое задание выполняется письменно.
2. Вы можете воспользоваться: электромагнитным реле, плакатом.
3. Максимальное время выполнения задания – 45 мин.
4. Решение задачи должно сопровождаться пояснениями, не забывайте указывать размерность искомых величин.

Задание

Начертите схему соединения трёх конденсаторов включённых параллельно. Определите эквивалентную ёмкость батареи конденсаторов, если ёмкость каждого конденсатора 30 мкФ.

ПРАКТИЧЕСКОЕ ЗАДАНИЕ № 9

Инструкция

1. Внимательно прочитайте задание. Практическое задание выполняется письменно.
2. Максимальное время выполнения задания – 45 мин.
3. Практическое задание выполняется на лабораторном стенде или на рабочем месте использовав три резистора (реостата), соединительные провода, источник питания постоянного тока, измерительные приборы: амперметр и вольтметр.

Задание

Составьте схему включения трёх последовательно соединённых резисторов. Соберите схему последовательного соединения трёх резисторов на лабораторном стенде, подключив измерительные приборы, для измерения силы тока и напряжения всей цепи.

ПРАКТИЧЕСКОЕ ЗАДАНИЕ № 10

Инструкция

1. Внимательно прочитайте задание. Практическое задание выполняется письменно.
2. Максимальное время выполнения задания – 45 мин.

3. Практическое задание выполняется на лабораторном стенде или на рабочем месте использовав три резистора (реостата), соединительные провода, источник питания постоянного тока, измерительные приборы: амперметр и вольтметр.

Задание

Составьте схему включения трёх параллельно соединённых резисторов. Соберите схему параллельного соединения трёх резисторов с подключением измерительных приборов. Соберите эту схему на лабораторном стенде.

ПРАКТИЧЕСКОЕ ЗАДАНИЕ № 11

Инструкция

1. Внимательно прочитайте задание. Практическое задание выполняется письменно.
2. Максимальное время выполнения задания – 45 мин.
3. Практическое задание выполняется на лабораторной установке.

Задание

Составьте схему подключения трёх групп одинаковых потребителей-ламп накаливания к трёхфазной цепи переменного тока по схеме «звезда с нулевым проводом». Соберите схему, подключив измерительные приборы для измерения фазного и линейного напряжений, а также фазных токов.

ПРАКТИЧЕСКОЕ ЗАДАНИЕ № 12

Инструкция

1. Внимательно прочитайте задание. Практическое задание выполняется письменно.
2. Максимальное время выполнения задания – 45 мин.
3. Практическое задание выполняется на лабораторной установке.

Задание

Составьте схему подключения трёх групп одинаковых потребителей-ламп накаливания к трёхфазной цепи переменного тока по схеме «треугольник». Соберите схему, подключив измерительные приборы для измерения фазного и линейного напряжений, а также фазных и линейных токов.

ПРАКТИЧЕСКОЕ ЗАДАНИЕ № 13

Инструкция

1. Внимательно прочитайте задание. Практическое задание выполняется письменно.
2. Максимальное время выполнения задания – 45 мин.
3. Практическое задание выполняется на лабораторном стенде или на рабочем месте использовав три резистора (реостата), соединительные

провода, источник питания постоянного тока, измерительные приборы: амперметры и вольтметр.

Задание

Составьте схему включения смешанного соединения резисторов, подключив измерительные приборы (амперметры и вольтметр). Два резистора по 30 Ом соединены параллельно. Последовательно к ним подключен резистор 15 Ом. Определите, на какой предел измерения необходимы приборы, если напряжение в цепи 150В. Соберите эту схему на лабораторном стенде.

ПРАКТИЧЕСКОЕ ЗАДАНИЕ № 14

Инструкция

1. Внимательно прочитайте задание. Практическое задание выполняется письменно.
2. Максимальное время выполнения задания – 45 мин.
3. Вы можете воспользоваться электроизмерительными приборами.

Задание

Составьте техническую характеристику электроизмерительного прибора, расшифровывая условные обозначения на его шкале. Определите цену деления измерительного прибора.

ПРАКТИЧЕСКОЕ ЗАДАНИЕ № 15

Инструкция

1. Внимательно прочитайте задание. Практическое задание выполняется письменно.
2. Вы можете воспользоваться плакатом.
2. Максимальное время выполнения задания – 45 мин.
3. Практическое задание выполняется письменно, схему вычерчивайте карандашом с использованием линейки. Подключение прибора производится на лабораторном стенде. В вашем распоряжении соединительные провода, амперметр.

Задание

Расшифруйте все условные обозначения на шкале измерительного прибора и изобразите схему включения его в электрическую цепь. Амперметр. Подключите прибор.

ПРАКТИЧЕСКОЕ ЗАДАНИЕ № 16

Инструкция

1. Внимательно прочитайте задание. Практическое задание выполняется письменно.
2. Вы можете воспользоваться плакатом.
2. Максимальное время выполнения задания – 45 мин.

3. Практическое задание выполняется письменно, схему вычерчивайте карандашом с использованием линейки. Подключение прибора производится на лабораторном стенде. В вашем распоряжении соединительные провода, вольтметр.

Задание

Расшифруйте все условные обозначения на шкале измерительного прибора и изобразите схему включения его в электрическую цепь. Вольтметр.
Подключите прибор.

ПРАКТИЧЕСКОЕ ЗАДАНИЕ № 17

Инструкция

1. Внимательно прочитайте задание. Практическое задание выполняется письменно.
2. Вы можете воспользоваться плакатом.
2. Максимальное время выполнения задания – 45 мин.
3. Практическое задание выполняется письменно, схему вычерчивайте карандашом с использованием линейки. Подключение прибора производится на лабораторном стенде. В вашем распоряжении соединительные провода, амперметр.

Задание

Расшифруйте все условные обозначения на шкале измерительного прибора и изобразите схему включения его в электрическую цепь. Ваттметр.
Подключите прибор.

3.3. Компетентностно-ориентированное задания

КОМПЕТЕНТНОСТНО-ОРИЕНТИРОВАННОЕ ЗАДАНИЕ №1

ОК 4 Осуществлять поиск и использование информации, необходимой для эффективного выполнения профессиональных задач, профессионального и личностного развития.
Аспект ОК 4.2. Извлечение и первичная обработка информации

Уровень 1

Стимул *Выполнив задание, вы узнаете какие есть средства защиты при напряжениях меньше 1000 В.*

Задачная формулировка Прочитайте текст. Письменно ответьте на вопросы.

Технические средства защиты при напряжениях меньше 1000 В

Чаще всего электротравмы возникают при случайных прикосновениях к токоведущим частям, находящимся под напряжением, или к металлическим конструктивным частям электрооборудования при повреждении электроизоляции.

Цепи переменного тока промышленной частоты делятся на трехфазные с изолированной и глухо-заземленной нейтралью источника. В обоих случаях возможны трех- и четырехпроводные сети. Наименьшую электроопасность имеет трехфазная сеть с изолированной нейтралью. Для сетей небольшой протяженности емкостное сопротивление проводов сети относительно земли велико и ток в теле человека не вызывает его поражения.

При расчетах сопротивление тела человека принимают равным 1000 В.Чтобы уменьшить ток в теле человека при прикосновении к изолированным от земли корпусам электрооборудования при повреждении электроизоляции одной из фаз, применяют защитные заземления корпусов электрооборудования. Тело человека, прикоснувшегося к корпусу, и защитное заземление включены параллельно, но сопротивление последнего значительно меньше (4-40 Ом).

Недостатком трехфазной сети с изолированной нейтралью является возможность длительного аварийного замыкания на корпус или землю одной из фаз (например, при обрыве провода) без отключения поврежденного участка. При замыкании фазы на землю ток в земле создает опасность для человека, на которого действует напряжение на расстоянии его шага (шаговое напряжение). В протяженных трехфазных сетях с изолированной нейтралью ток короткого замыкания фазы на землю велик и необходимо быстрое отключение аварийного участка. Для этой цели применяются трехфазные сети с глухо-заземленной нейтралью источника и защитное заземление или защитное зануление корпусов электрооборудования. В четырехпроводной системе нейтральный провод подключается к глухо-заземленной нейтрали трехфазного источника. Для уменьшения вероятности поражения током применяются также индивидуальные средства защиты (резиновые перчатки, коврики и т.п.), ограждения, блокировки и т.д., вывешиваются предупреждающие плакаты.

Человек начинает ощущать действие тока, начиная с 0,6-1,5 мА, а при токе 10-15 мА не может самостоятельно разорвать цепь поражающего его тока. Ток 50-60 мА поражает органы дыхания и сердечнососудистую систему. При напряжениях до 250-300 В

постоянный ток безопаснее переменного тока частотой 50 Гц. В диапазоне напряжений 400-600 В опасность постоянного и переменного токов практически одинакова, а при напряжении более 600 В постоянный ток опаснее переменного.

Бланк для выполнения задания

1. Какие цепи переменного тока промышленной частоты характеризуются наименьшей электробезопасностью?

_____

2. При каких значениях напряжения переменный ток опаснее постоянного?

_____

3. При каких значениях силы тока человек не может самостоятельно разорвать цепь поражающего его тока?

_____

4. Каково значение сопротивления тела человека, применяемое в расчетах по электробезопасности?

_____

5. В каком случае возникает опасность шагового напряжения?

_____

Источник Ю.Г.Синдеев. Электротехника с основами электроники: Учебное пособие для учащихся профессиональных училищ, лицеев и колледжей.-5-е изд-е. Ростов на Дону: Феникс, 2004 г.-384с.

Время выполнения задания – 20 мин.

4. КОМПЛЕКТ ЭКЗАМЕНАТОРА

4.1 Инструменты оценки

1. Критерии оценивания ответов на тестовые задания и оценочная шкала по выполнению тестовых заданий (Приложения 1)
2. Инструмент проверки практических заданий (Приложение 2)
3. Инструмент проверки компетентностно - ориентированных заданий (Приложение 3)

4.2 Экзаменационные билеты (Приложение 4)

Приложение 1

Критерии оценивания ответов на тестовые задания

Тип задания	№ задания	Количество баллов за вопрос	Общее количество баллов
Закрытого типа *(На соответствие)*	1-4	4	16
Закрытого типа *(Выбор варианта ответа из множества предложенных ответов)*	5-20	3	48
Открытого типа *(Вставить пропущенное слово, закончить предложение, ответить на вопрос)*	21-25	2	10

Оценочная шкала по выполнению тестовых заданий

Максимальное количество баллов – 74

Набрано баллов	**65-74**	**55-64**	**48-54**	**Менее 48**
Процент результативности выполнения заданий	**90%-100%**	**80 %-89%**	**70 %-79%**	**< 70%**
Качественная оценка индивидуальных образовательных достижений	**«5» (отлично)**	**«4» (хорошо)**	**«3» (удовлетворительно)**	**«2» (не удовлетворительно)**

Приложение 2

Инструмент проверки практических заданий

Практическое задание №1

Эталон ответа:

Решение: При последовательном соединении резисторов: Rэкв=R1+R2+R3=30+30+30=90 Ом.

Напряжение на зажимах цепи: U=I·Rэкв=2·90=180 В

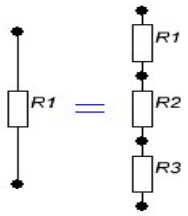

Ответ:180 В

Практическое задание №2

Эталон ответа:

Решение: При параллельном соединении конденсаторов эквивалентная ёмкость определяется как сумма емкостей отдельных конденсаторов. Сэкв= С1+С2+С3=30+30+30=90мкФ

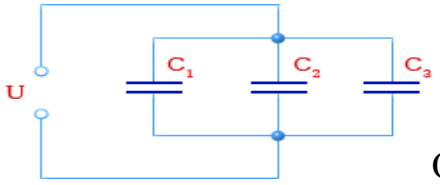

Ответ: 30 мкФ

Практическое задание №3

Эталон ответа:

Решение: Мощность электрической лампы P= U·I; Сопротивление R=U/I.

I=P/U=100Вт/220В=0,45 А; R= U/I.

=220В/0,45А=488 Ом

Ответ: 488 Ом

Практическое задание №5

Эталон ответа:

Решение: Напряжение определяется по выражению ΔU1=I·R=10·0,05=0,5 В

Так как линия двухпроводная, то ΔU=2·ΔU1=2·0,5=1 В

Ответ 1 В

Критерии оценки практического задания

Оценка	Критерии оценки
Оценка «отлично»	задача решена и оформлена правильно (верно начерчена схема, указаны единицы измерения электрических величин, выбраны необходимые для решения формулы); читает схемы, различает их, составляет схемы.
Оценка «хорошо»	задача решена правильно, но оформлена с ошибками (указаны не все единицы измерения электрических величин) допущены некоторые неточности, недостаточно хорошо усвоены отдельные вопросы.
Оценка «удовлетворительно»	задача решена правильно, но оформлена неверно (не указаны единицы измерения электрических величин, не указаны необходимые для решения формулы); слабо ориентируется в изучаемом материале.
Оценка «неудовлетворительно»	задача решена и оформлена неверно. Схема не собрана.

Приложение 3

Инструмент проверки компетентностно-ориентированных заданий
Компетентностно-ориентированное задание №1

Инструмент проверки:

1.	Трехфазная сеть с изолированнойнейтралью	1 балл
2.	до 250-300 В	1 балл
3.	10-15 мА	1 балл
4.	1000 Ом	1 балл
5.	при замыкании на землю одной из фаз…	1 балл
	…трехфазной сети с изолированной нейтралью…	1 балл
	…на расстоянии шага (от точки, где произошло замыкание)	1 балл
Максимальный балл		***7 баллов***

Оценка деятельности по выполнению задания

Набрано баллов	**6-7**	**5-6**	**0-5**
Процент выполнения задания	**80%-100%**	**70 %-79%**	**менее 70%**
Оценка деятельности	обучающийся продемонстрировал деятельность в соответствии с требованиями уровня I	обучающийся продемонстрировал выполнение отдельных операций в соответствии с требованиями уровня I	обучающийся не продемонстрировал деятельность в соответствии с требованиями уровня I

Государственное автономное профессиональное образовательное учреждение Самарской области
«Колледж технического и художественного образования г. Тольятти»

Комплект оценочных средств
для проведения текущего контроля успеваемости
по учебной дисциплине
ОП 04 МАТЕРИАЛОВЕДЕНИЕ
образовательной программы
подготовки специалистов среднего звена
по специальности
23.02.07 Техническое обслуживание и ремонт автотранспортных средств
курс обучения 2, семестр 3

Тольятти, 2023 год

Разработчик (и):

ГАПОУ КТиХО	преподаватель	А.А. Шувалова
(место работы)	(занимаемая должность)	(инициалы, фамилия)

СОДЕРЖАНИЕ

		Стр.
1	Пояснительная записка	4
2	Паспорт комплекта оценочных средств	6
3	Контрольно-измерительные материалы	12
4	Инструменты оценки	16
5	Методическое обеспечение текущей аттестации	17
	Приложения	18

1. ПОЯСНИТЕЛЬНАЯ ЗАПИСКА

Комплект оценочных средств предназначен для мониторинга качества освоения учебной дисциплины Материаловедение в рамках реализации федерального государственного образовательного стандарта среднего профессионального образования по специальности **23.02.07 Техническое обслуживание и ремонт автотранспортных средств** (утв. приказом МОиН РФ от "22"апреля 2014г. № 383, зарегистрирован в Минюсте 27 июня 2014г, № 32878).

Предмет оценивания в процессе текущего контроля – знания и умения, являющиеся необходимыми элементами формируемых компетенций.

Основаниями проведения оценочной процедуры по учебной дисциплине являются следующие нормативные документы:

Федеральный государственный образовательный стандарт среднего профессионального образования по специальности **23.02.07 Техническое обслуживание и ремонт автотранспортных средств**;

Рабочая программа учебной дисциплины Материаловедение, утвержденная зам.директора по УМР ГАПОУ «Колледж технического и художественного образования г. Тольятти» и прошедшая внутреннюю и внешнюю экспертизы;

Положение о проведении текущего контроля успеваемости и промежуточной аттестации обучающихся государственного автономного профессионального образовательного учреждения Самарской области «Колледж технического и художественного образования г. Тольятти» по основным профессиональным образовательным программам СПО, утвержденное приказом директора колледжа от «16» сентября 2015 г. № 01-20/339;

Положение об организации образовательной деятельности студентов по индивидуальному учебному плану в государственном автономном профессиональном образовательном учреждении Самарской области «Колледж технического и художественного образования г. Тольятти», утверждённое приказом директора колледжа от «30» июня 2017 г. № 01-20/270а.

Оценочные средства по дисциплине содержатся в фонде оценочных средств (ФОС) по дисциплине и представлены в различных формах.

Для оценки образовательных результатов используются: метод сопоставления с эталоном (ключом, модельным ответом), экспертная оценка деятельности по критериям, экспертная оценка письменных и устных ответов.

Текущая аттестация по учебной дисциплине Материаловедение проводится в соответствии с рабочей программой дисциплины и календарно-тематическим планом.

В рамках текущей аттестации проводится рубежный контроль по окончании изучения каждого учебного модуля/раздела в форме тестирования, опроса (письменного или устного), выполнения контрольной работы, практических, практико-ориентированных, компетентностно-ориентированных заданий.

Текущий контроль по выполненным лабораторным и практическим работам проводится в форме формализованного наблюдения и оценки результатов выполнения работ, оценки отчетов по ним.

Текущий контроль по выполненным компетентностно - ориентированным заданиям предусматривает оценку деятельности обучающегося на определённом уровне сформированности общей компетенции.

Уровень знаний, умений, сформированность компетенций в ходе текущего контроля оценивается по пятибалльной системе оценки: 5 (отлично), 4 (хорошо), 3 (удовлетворительно), 2 (неудовлетворительно) согласно разработанным критериям.

Внеаудиторная самостоятельная работа обучающихся оценивается по пятибалльной системе.

В настоящем комплекте оценочных средств используются следующие термины, определения и сокращения:

КОС – комплект оценочных средств;

УД – учебная дисциплина;

ФГОС - федеральный государственный образовательный стандарт;

ПЗ – практическое задание;

ПОЗ – практико-ориентированное задание;

КОЗ – компетентностно - ориентированное задание;

ОК – общая компетенция;

У - умения;

З – знания.

2. ПАСПОРТ КОМПЛЕКТА ОЦЕНОЧНЫХ СРЕДСТВ

2.1. Область применения

Комплект оценочных средств (КОС) предназначен для текущего контроля успеваемости и оценки образовательных достижений, обучающихся по освоению программы учебной дисциплины Материаловедение.

КОС включает контрольные и методические материалы для проведения текущей аттестации в форме тестов, практических заданий (ПЗ), практико-ориентированных заданий (ПОЗ), компетентностно – ориентированных заданий (КОЗ), методических указаний по выполнению работ, сборников заданий, вопросов, тестов и т.д.

КОС разработан в соответствии с:

-основной профессиональной образовательной программой по специальности **23.02.07 Техническое обслуживание и ремонт автотранспортных средств**;

-программой учебной дисциплины Материаловедение.

2.2. Контроль и оценка результатов освоения дисциплины

Текущий контроль и оценка результатов освоения учебной дисциплины осуществляется преподавателем в процессе проведения практикума и лабораторных работ, тестирования, а также выполнения обучающимися внеаудиторной самостоятельной работы.

Результаты обучения (освоенные умения, усвоенные знания)	**Критерии оценки**	**Методы оценки**
УМ 01. Основы материаловедения		
Умения: – выбирать материалы на основе анализа их свойств, для конкретного – применения;	Лабораторная работа.	Лабораторная работа №1 Изучение процессов коррозии металлов и сплавов.
Знания: – строение и свойства машиностроительных материалов; – методы защиты от коррозии;	самостоятельная работа Практикум контрольная работа	Подготовить реферат по теме: «Структурные методы исследования материалов». Семинар по темам**:** Газ и жидкость. Твердое тело. Тенденция и перспектива развития материаловедения Семинар по темам: Механические свойства материалов.

		Структурные методы исследования материалов. Физико-химические свойства металлов и сплавов. контрольная работа №1
УМ 02. Основы металловедения		
Умения: – выбирать материалы на основе анализа их свойств, для конкретного применения;	Практикум	Семинар по темам: Структурные составляющие железоуглеродистых сплавов. Диаграмма состояния железо-цементит. Сплавы железа с углеродом
Знания: – строение и свойства машиностроительных материалов; – области применения материалов;	внеаудиторная самостоятельная работа контрольная работа	Подготовить проект по теме: Металлы, соединение металлов и их применение. контрольная работа №2
УМ 03. Железоуглеродистые сплавы.		
Умения: – выбирать материалы на основе анализа их свойств, для конкретного применения;	Практикум Лабораторная работа.	Урок-исследование по теме «Структура и свойства чугуна». Семинар по темам: Углеродистые стали. Легированные стали. Инструментальные стали и твердые сплавы. Лабораторная работа №2 Изучение структуры и свойств углеродистых сталей и чугунов.
Знания: – строение и свойства машиностроительных материалов; – методы оценки свойств машиностроительных материалов;	внеаудиторная самостоятельная работа контрольная работа	Подготовить проект по теме: «Производство чугуна и стали» контрольная работа №3

– области применения материалов; – классификацию и маркировку основных материалов;		
УМ 04. Термическая и химико-термическая обработка		
Умения: – выбирать материалы на основе анализа их свойств, для конкретного применения; – выбирать способы соединения материалов;	Лабораторная работа. Практикум	Лабораторная работа №3 Изучение структуры стали после термической и химико-термической обработки. Семинар по теме: Технология термической обработки стали.
Знания: – строение и свойства машиностроительных материалов; – методы оценки свойств машиностроительных материалов; – области применения материалов; – классификацию и маркировку основных материалов; – способы обработки материалов;	внеаудиторная самостоятельная работа контрольная работа	Подготовить рефераты по темам: «Определение дефекта и брака при термической обработки. Изучение структуры стали после термической и химико-термической обработки» контрольная работа №4
УМ 05. Цветные металлы и сплавы		
Умения: – выбирать материалы на основе анализа их свойств, для конкретного применения; – выбирать способы соединения материалов; – обрабатывать детали из основных материалов;	Практикум	Исследовательские уроки по темам: Титан и его сплавы. Магний и его сплавы. Баббиты и припои. Антифрикционные сплавы. Металлокерамика. Сплавы на основе бериллия
Знания: – строение и свойства машиностроительных	внеаудиторная самостоятельная работа	Подготовка проектов по теме «Применение цветных

материалов; – методы оценки свойств машиностроительных материалов; – области применения материалов; – классификацию и маркировку основных материалов; – методы защиты от коррозии; – – способы обработки материалов;	контрольная работа	металлов и сплавов в машиностроении» контрольная работа№5
УМ 06. Виды обработки металлов		
Знания: – строение и свойства машиностроительных материалов; – методы оценки свойств машиностроительных материалов; – области применения материалов; – классификацию и маркировку основных материалов; – – способы обработки материалов;	внеаудиторная самостоятельная работа контрольная работа	Подготовить проект по темам: «Обработка металлов давлением (ОМД)», « Сварочное производство». контрольная работа №6
УМ 07 Неметаллические материалы. Композиционные материалы.		
Умения: – выбирать материалы на основе анализа их свойств, для конкретного применения; – выбирать способы соединения материалов; – обрабатывать детали из основных материалов;	Лабораторная работа. Практикум	Лабораторная работа №4 Ознакомление с видами и свойствами пластмасс, резины, дерева и стекла: знать их свойства и недостатки. Урок- дискуссия по темам: Древесные материалы. Полимеры и пластические массы. Лакокрасочные материалы. Материалы для нанесения покрытий.

		Лакокрасочные материалы. Материалы для нанесения покрытий
Знания: – строение и свойства машиностроительных материалов; – методы оценки свойств машиностроительных материалов; – области применения материалов; – классификацию и маркировку основных материалов; – методы защиты от коррозии; – – способы обработки материалов;	внеаудиторная самостоятельная работа контрольная работа	Подготовить рефераты по темам: Электроизоляционные, прокладочные, уплотнительные, обивочные и клеящие материалы. Лакокрасочные материалы. Материалы для нанесения покрытий. Графитоуглеродные материалы. Абразивные материалы. Композиционные материалы контрольная работа №7
УМ 08 Материалы для сварки и пайки		
Знания: – строение и свойства машиностроительных материалов; – методы оценки свойств машиностроительных материалов; – области применения материалов; – классификацию и маркировку основных материалов; – способы обработки материалов;	внеаудиторная самостоятельная работа контрольная работа	Подготовить проект по теме: «Выбор материала в зависимости от условий эксплуатации». контрольная работа №8
УМ.9 Материалы, устойчивые к воздействию температуры и рабочей среды		
Умения: – выбирать материалы на основе анализа их свойств, для конкретного применения; – выбирать способы соединения материалов;	Лабораторная работа. Практикум	Лабораторная работа №5 Исследование магнитных свойств электротехнических сталей. Лабораторная работа №6

– обрабатывать детали из – основных материалов;		Определение удельного сопротивления проводниковых материалов Обзорная конференция по теме: Жаростойкие и жаропрочные сплавы Защита проектов по темам
Знания: – строение и свойства машиностроительных материалов; – методы оценки свойств машиностроительных материалов; – области применения материалов; – классификацию и маркировку – основных материалов;	внеаудиторная самостоятельная работа контрольная работа	Подготовить проекты по темам: «Тугоплавкие металлы и сплавы и сплавы. Хладостойкие сплавы. Радиационно-стойкие сплавы. Сплавы с памятью формы» контрольная работа №9
УМ.10 Основы нанотехнологии		
Умения: – выбирать материалы на основе анализа их свойств, для конкретного применения; – выбирать способы соединения материалов;	Практикум	Защита проектов по темам: Область применения графенов, углеродных нанотрубок и фуллеренов
Знания: – строение и свойства машиностроительных материалов; – методы оценки свойств машиностроительных материалов; – области применения материалов; – классификацию и маркировку – основных материалов;	внеаудиторная самостоятельная работа	Разработка проекта по теме: Область применения графенов, углеродных нанотрубок и фуллеренов

3. КОНТРОЛЬНО – ИЗМЕРИТЕЛЬНЫЕ МАТЕРИАЛЫ

Тест №1 по теме Железоуглеродистые сплавы. Виды обработки металлов

№ п/п	Задание (вопрос)	Эталон ответа	P max
Инструкция по выполнению заданий № 1 – 3: Соотнесите содержание столбца 2, с содержанием столбца 3. Запишите в соответствующие строки бланка ответов букву из столбца 3, обозначающую правильный ответ вопросы столбца 1. В результате выполнения Вы получите последовательность букв. **№ 1-А; 2-Б**			
1	Соотнесите обозначение легирующих элементов в сталях их наименованием Даны обозначения легирующих элементов в сталях 1. Н 2. К 3. Х Наименование легирующих элементов проецирования А) кобальт Б) никель В) хром		P = 6
2	Соотнесите обозначение чугунов с их наименованием 1. СЧ10 2. ВЧ10 3. АКЧ10 А)антифрикционный ковкий чугун Б)серый чугун В)высокопрочный чугун		P = 6
3	Соотнесите условное обозначение сталей специального назначения их наименованием условное обозначение сталей специального назначения 1. Р 2. Ж 3. У 4. Ш Наименование А) шарикоподшипниковая сталь Б)углеродистая инструментальная сталь В)хромистая нержавеющая сталь Г) быстрорежущая сталь		P = 8
Инструкция по выполнению заданий № 4 – 20: Выберите букву, соответствующую правильному варианту ответа и запишите ее в бланк ответов.			
4	Дополните предложение. Сплав системы Алюминий+ Медь+ Магний (дюралимины) маркируются…….		P = 2

	1) АК-2 2) Д16 3) В95		
5	Дополните предложение. Способ изготовления заготовки или изделия заполнением полости заданной конфигурации жидким металлом с последующим затвердеванием, называют….. 1. Прокаткой 2. Литьем 3. Волочением		Р = 2
6	Материалы, состоящие из зерен карбидов или карбонитов тугоплавких металлов, соединенных металлической связкой, называют …… 1. быстрорежущими сталями 2. твердыми сплавами 3. инструментальными сталями		Р = 2
7	Прочность сцепления частиц, возникающая в результате термической обработки прессованных заготовок, называют …….. 1. прессуемость 2. текучесть 3. спекаемость		Р = 2
8	Вольфрамокобальтовые сплавы маркируют буквами ….. 1. Р9К5 2. ТК6 3. ВК6 4. 12К		Р = 2
9	Сплавы алюминия с магнием называют …… 1. магналины 2. дюралимины 3. цинковый силумин		Р = 2
10	Алюминиевые латуни маркируются ….. 1. ЛК 80-3 2. ЛА 80-3 3. ЛМ ц80-3		Р = 2
11	Какой из перечисленных металлов имеет плотность 1,74г/$см^3$, температура плавления 650° 1. Магний 2. Титан 3. Алюминий 4. Медь		Р =2

12	Сплав медь-никель-марганец (43% Ni; 0,5 Mn; остальное медь) называют ……. 1. Нейзильберами 2. Копель 3. Мельхиоры 4. Куниалы		Р = 2
13	Ковкий чугун маркируется ……. 1. ВЧ 2. СЧ 3. КЧ 4. АЧК		Р = 2
14	Как обозначается легирующий элемент **медь** в цветных металлах ? 1. Мш 2. М 3. Мц 4. Мг		Р = 2
15	Укажите процентное содержание меди в сплаве ЛК 63-3 1. 63% 2. 3% 3. 36%		Р = 2
16	Котельная сталь маркируется … 1. Р9К5 2. ТК6 3. ВК6 4. 12К		Р = 2
17	Свинцовые баббиты маркируются…… 1. Б83 2. БС6 3. БК2		Р = 2
18	Литейные магниевые сплавы маркируются ….. 1. МЛ1 2. МА1		Р = 2
19	Что означает запись Э-38? 1. Электротехническая сталь 2. Электрод с пределом прочности стали 380 МПа 3. Электрод с содержанием углерода 0,38%		Р =2
20	Сплав медь-никель-цинк (15% Ni; 20% Sn; остальное медь) называют ……. 1. Нейзильберами 2. Копель 3. Мельхиоры 4. Куниалы		Р = 2
Инструкция по выполнению заданий № 21- 25: В соответствующую строку бланка			

ответов запишите краткий ответ на вопрос, окончание предложения или пропущенные слова			
21	Металлы или сплавы, используемые при пайке в качестве промежуточного металла (связки) между соединяемыми деталями, называют ……		Р = 2
22	Инструментальные стали предназначены для изготовления ……и ……. инструмента		Р = 2
23	Процесс удаления кислорода из жидкой стали, называют ……		Р = 2
24	Кипящие стали раскисляются только ……		Р = 2
25	Способность стали закаливаться на требуемую глубину, называют …..		Р = 2

Тест может быть компьютерным (один на группу) или на бумажном носителе (не менее двух вариантов).

Примечание: в случае проведения тестирования на бумажном носителе необходимо подготовить для обучающихся «бланк ответов».

Время выполнения теста – 30 мин

4. ИНСТРУМЕНТЫ ОЦЕНКИ

1. Эталон и критерии оценивания ответов на тестовые задания, оценочная шкала по выполнению тестовых заданий (Приложения 1)

5.МЕТОДИЧЕСКОЕ ОБЕСПЕЧЕНИЕ ТЕКУЩЕЙ АТТЕСТАЦИИ

1. Шувалова А.А.: Методическое пособие для студентов по выполнению практических работ по ОП.08 Материаловедение
2. Шувалова А.А.: Методическое пособие для студентов по выполнению самостоятельных работ. ОП.08 Материаловедение, ГАПОУ КТиХО 2019г.

Приложение 1

Тест №1 по теме Чтение рабочих и сборочных чертежей

Эталоны ответов

№ вопроса	**Эталон ответа**
1	1-в 2-б 3-а
2	1-в 2-б 3-а
3	1-б 2-а 3-г 4-в
4	3
5	3
6	4
7	2
8	4
9	3
10	1
11	2
12	1
13	1
14	1
15	1
16	4
17	3
18	1
19	2
20	1
21	сварочная
22	Твердыми сплавами
23	долговечности
24	145°-450°
25	вредной

Критерии оценивания ответов на тестовые задания

Тип задания	№ задания	Количество баллов за вопрос	Общее количество баллов
Закрытого типа *(На соответствие)*	1-3	2	20
Закрытого типа *(Выбор варианта ответа из множества предложенных ответов)*	4-23	2	38
Открытого типа *(Вставить пропущенное слово, закончить предложение, ответить на вопрос)*	24-30	3	15

Оценочная шкала по выполнению тестовых заданий
Максимальное количество баллов – 73

Набрано баллов	**57-65**	**50-56**	**44-49**	**Менее 43**
Процент результативности выполнения заданий	**90%-100%**	**80 %-89%**	**70 %-79%**	**< 70%**
Качественная оценка индивидуальных образовательных достижений	**«5» (отлично)**	**«4» (хорошо)**	**«3» (удовлетворительно)**	**«2» (не удовлетворительно)**

Государственное автономное профессиональное образовательное учреждение Самарской области
«Колледж технического и художественного образования г. Тольятти»

Комплект оценочных средств
для оценки итоговых образовательных результатов
по учебной дисциплине
ОП.04 Материаловедение
образовательной программы
подготовки специалистов среднего звена
по специальности
23.02.07 Техническое обслуживание и ремонт автотранспортных средств
курс обучения 2, семестр 3

Тольятти, 2023 год

Разработчик:

ГАПОУ КТиХО	преподаватель	А.А. Шувалова
(место работы)	(занимаемая должность)	(инициалы, фамилия)

Эксперты:

Внутренняя экспертиза:

Техническая экспертиза:	Л.В. Самойлова, методист ГАПОУ КТиХО
Содержательная экспертиза:	Карташов А.И, преподаватель первой квалификационной категории ГАПОУ КТиХО

Протокол рассмотрения комплекта оценочных средств для оценки итоговых образовательных результатов по учебной дисциплине **04. Материаловедение**

№__ от «____» _____20__ г.

СОДЕРЖАНИЕ

		Стр.
1	Пояснительная записка	4
2	Паспорт комплекта оценочных средств	6
3	Процедуры оценки:	8
3.1	Стандартизированный тест	8
3.2	Практические задания	16
3.3	Практико-ориентированные задания	19
4	Комплект экзаменатора:	22
4.1	Инструменты оценки	22
	Приложения	23

1. ПОЯСНИТЕЛЬНАЯ ЗАПИСКА

Комплект оценочных средств предназначен для оценки освоения образовательных результатов по учебной дисциплине Материаловедение в рамках реализации федерального государственного образовательного стандарта среднего профессионального образования по специальности **23.02.07 Техническое обслуживание и ремонт автотранспортных средств** (утв. приказом МОиН РФ от "22"апреля 2014г. № 383, зарегистрирован в Минюсте 27 июня 2014г, № 32878).

Основаниями проведения оценочной процедуры по учебной дисциплине являются следующие нормативные документы:

Федеральный государственный образовательный стандарт среднего профессионального образования по специальности **23.02.07 Техническое обслуживание и ремонт автотранспортных средств;**

Рабочая программа учебной дисциплины Материаловедение, утвержденная зам.директора по УМР ГАПОУ «Колледж технического и художественного образования г. Тольятти» и прошедшая внутреннюю и внешнюю экспертизы;

Положение о проведении текущего контроля успеваемости и промежуточной аттестации обучающихся государственного автономного профессионального образовательного учреждения Самарской области «Колледж технического и художественного образования г. Тольятти» по основным профессиональным образовательным программам СПО, утвержденное приказом директора колледжа от «16» сентября 2015 г. № 01-20/339;

Положение об организации образовательной деятельности студентов по индивидуальному учебному плану в государственном автономном профессиональном образовательном учреждении Самарской области «Колледж технического и художественного образования г. Тольятти», утверждённое приказом директора колледжа от «30» июня 2017 г. № 01-20/270а.

Оценочные средства по дисциплине содержатся в фонде оценочных средств (ФОС) по дисциплине и представлены в различных формах.

Для оценки образовательных результатов используются: метод сопоставления с эталоном (ключом, модельным ответом), экспертная оценка деятельности по критериям, экспертная оценка письменных и устных ответов.

Промежуточная аттестация по учебной дисциплине Материаловедение проводится в соответствии с календарным учебным графиком.

Для оценки освоения итоговых образовательных результатов учебной дисциплины Материаловедение проводится экзамен.

Результаты оценочной процедуры заносятся в протокол экзамена (один общий на группу).

На экзамене обязательно оценивается усвоение знаний при выполнении теоретического задания и освоение умений при выполнении практического/ практико-ориентированного задания, деятельность, соответствующая уровню общей компетенции для данной категории обучающихся при выполнении компетентностно - ориентированного задания.

В настоящем комплекте оценочных средств используются следующие термины, определения и сокращения:

КОС – комплект оценочных средств;

УД – учебная дисциплина;

ФГОС - федеральный государственный образовательный стандарт;

ФОС - фонд оценочных средств;

ПЗ – практическое задание;

ПОЗ – практико-ориентированное задание;

КОЗ – компетентностно - ориентированное задание;

ОК – общая компетенция;

У - умения;

З – знания.

2. ПАСПОРТ КОМПЛЕКТА ОЦЕНОЧНЫХ СРЕДСТВ

2.1. Область применения

Комплект оценочных средств (КОС) предназначен для контроля и оценки образовательных достижений обучающихся, освоивших программу учебной дисциплины Материаловедение.

КОС включает контрольные материалы для проведения промежуточной аттестации в форме тестов, практических заданий (ПЗ), практико-ориентированных заданий (ПОЗ), компетентностно – оиентированных заданий (КОЗ).

КОС разработан в соответствии с:

-основной профессиональной образовательной программой по специальности СПО **23.02.07 Техническое обслуживание и ремонт автотранспортных средств**;

-программой учебной дисциплины Материаловедение.

2. 2 Предметы оценивания

Код	**Наименование результата обучения**
У1	выбирать материалы на основе анализа их свойств, для конкретного применения
У2	выбирать способы соединения материалов
У3	обрабатывать детали из основных материалов
З1	строение и свойства машиностроительных материалов
З2	методы оценки свойств машиностроительных материалов
З3	области применения материалов
З4	классификацию и маркировку основных материалов
З5	методы защиты от коррозии
ОК 1.	Понимать сущность и социальную значимость своей будущей профессии, проявлять к ней устойчивый интерес
ОК 2.	Организовывать собственную деятельность, выбирать типовые методы и способы выполнения профессиональных задач, оценивать их эффективность и качество
ОК 3	Принимать решения в стандартных и нестандартных ситуациях и нести за них ответственность
ОК 4	Осуществлять поиск и использование информации, необходимой для эффективного выполнения профессиональных задач, профессионального и личностного развития
ОК 5	Использовать информационно-коммуникационные технологии в профессиональной деятельности.
ОК 6	Работать в коллективе и команде, эффективно общаться с коллегами, руководством, потребителями
ОК 7	Брать на себя ответственность за работу членов команды (подчиненных), результат выполнения заданий
ОК 8	Самостоятельно определять задачи профессионального и личностного развития, заниматься самообразованием, осознанно планировать повышение квалификации

ОК 9.	Ориентироваться в условиях частой смены технологий в профессиональной деятельности.

Оцениваемые результаты обучения	**№ ПЗ**	**№ ПОЗ**	**№ вопроса в тесте**	**№ КОЗ**
У1 ,ОК5, ОК7		*№19,24,26,27,28 29.*		
У2 ,ОК5, ОК7	*№1-15*			
У3 ,ОК5, ОК7		*№19,20,21,22,23,30*		
31…			*№6,7*	
32, 33…			*№ 2,3, 22*	
34,ОК1,ОК8,ОК9			*№6,7,9, 10,12,21*	
34,35			*№1,4,8,11,13, 14,15,16,17, 18,19,20,23,24. 25,26,27,28,29*	

2.3 Требования к умениям, знаниям, деятельности обучающихся и соответствующие формы, и методы оценивания

Предметы оценивания	**Показатели оценки результата**	**Объекты оценки**	**Формы и методы оценки результата**
У1 ,31 – 34, ОК5, ОК7	Оценивает свойства материалов для конкретного применения на основе анализа химического состава	Умение решать локальные профессиональные задачи	ПОЗ, оценка продукта деятельности по критериям
У2, *31 – 34, ОК5, ОК7*	Расшифровывают марочный состав материалов, выбирают способы соединения материалов для улучшения их свойств	Умение решать локальные профессиональные задачи	Тестирование, сравнение с эталоном, оценочная шкала – практическое задание, оценка продукта деятельности по критериям
У3, З5, *ОК5, ОК7*	Расшифровывает марочный состав сплава и указывает способ обработки детали	Умение решать локальные профессиональные задачи	ПОЗ, оценка продукта деятельности по критериям

3.ПРОЦЕДУРЫ ОЦЕНКИ

3.1. Стандартизированный тест

Вариант 1

№ п/п	Задание (вопрос)	Эталон ответа	P max
Инструкция по выполнению заданий № 1 – 3: Соотнесите содержание столбца 2, с содержанием столбца 3. Запишите в соответствующие строки бланка ответов букву из столбца 3, обозначающую правильный ответ а вопросы столбца 1. В результате выполнения Вы получите последовательность букв. **№ 1-А; 2-Б**			
1	Стали специального назначения маркируются 1) Ж а) быстрорежущая 2) Я б) шарикоподшипниковая 3) Р в) хромистая нержавеющая 4) Ш г)хромоникелевая нержавеющая		Р = 8
2	Чугуны маркируются 1) Сч а) ковкий чугун 2) Вч б) серый чугун 3) Кч в) высокопрочный чугун 4) ачс с) антифрикционный серый чугун		Р = 8
3	Твердые сплавы подразделяют на: 1) Вк 2) Тк 3) Ттк А) титановольфрамовые Б) вольфрамовые В) титанотанталовольфрамовые		Р = 6
Инструкция по выполнению заданий № 4 -12: Выберите букву, соответствующую правильному варианту ответа и запишите ее в бланк ответов.			
4	Способностью сопротивляться внедрению в поверхностный слой другого более твердого тела обладают: 1) Хрупкие материалы 2) Твердые материалы 3) Пластичные материалы 4) Упругие материалы		Р = 2
5	Свойства материалов, характеризующие их поведение при обработке, называются: 1) Эксплуатационными 2) Технологическими 3) Потребительскими 4) Механическими		Р = 2

6	Самопроизвольное разрушение твердых материалов, вызванное химическими или электрохимическими процессами, развивающимися на их поверхности при взаимодействии с внешней средой, называется: 1) Коррозией 2) Диффузией 3) Эрозией 4) Адгезией		Р = 2
7	Какое из утверждений является верным: 1) Скорость коррозии при повышении температуры окружающей среды 2) Скорость коррозии повышается при понижении температуры окружающей среды 3) Скорость коррозии не зависит от температуры окружающей среды		Р = 2
8	Наибольшей коррозионной устойчивостью обладают следующие металлы: 1) Медь 2) Хром 3) Никель 4) Железо		Р = 2
9	Значение удельного объемного сопротивления лежит в основе классификации: 1) Сильномагнитных материалов 2) Слабомагнитных материалов 3) Не используется при классификации материалов		Р = 2
10	К группе материалов высокой проводимостью относятся материалы: 1) Тантал и рений 2) Медь и алюминий 3) Графит и пиролитический углерод 4) Цинк и хром		Р = 2
11	Основу сплавов высокого сопротивления составляют следующие металлы: 1) Медь и алюминий 2) Хром и никель 3) Олово и свинец 4) Золото и платина		Р = 2
12	Какое из утверждений является верным: 1) Повышение температуры не влияет на электропроводность собственного проводника 2) Чем выше температура, тем ниже электропроводность собственного полупроводника 3) Чем выше температура, тем выше		Р = 2

	электропроводность собственного проводника		
13	Латунь – это..... 1) Сплав меди, в котором главным легирующим элементом является цинк 2) Слав меди с оловом и другими		Р = 2
14	Быстрорежущая сталь обозначается..... 1) Р 2) Я 3) Э 4) Ш		Р = 2
15	Антифрикционные материалы на основе олова и свинца называют.... 1) Припои 2) Куниалы 3) Баббиты 4) Мельхиоры		Р = 2
16	Ковкий чугун маркируется буквами..... 1) Вч 2) Кч 3) Сч 4) Бч		Р=2
17	Углеродистые инструментальные стали обозначаются.... 1) Р 2) А 3) К 4) У		Р =2
18	Сч 10 означает..... 1) Серый чугун 10 2) Серый чугун 10 мпа 3) Серый чугун с пределом прочности 10 мпа 4) Серый чугун с пределом прочности при растяжении 100 мпа		Р =2
19	На диограмме состояния железо-цементит, ледебурит обозначает буквой... 1) А 2) Ф 3) Л 4) Ц		Р =2
20	Механическую смесь феррита и цементита, содержащую 0,8% углерода называют….... 1) Ледебурит 2) Перлит 3) Графит 4) Аустенит		Р =2
21	Магнитные стали и сплавы характеризуются..... 1) Электронной проводимостью 2) Магнитной проницаемостью		Р =2

	3) Удельной теплоемкостью 4) Теплопроводностью		
22	Стеклотекстолит это: 1) Полимерный материал 2) Композиционный материал 3) Керамический материал 4) Пропиточный материал		Р =2
Инструкция по выполнению заданий № 23- 30: В соответствующую строку бланка ответов запишите краткий ответ на вопрос, окончание предложения или пропущенные слова.			
23	Сплав железа с углеродом и другими элементами, содержащим более 2,14% углерода называют...		Р = 2
24	Сплав меди с оловом и другими элементами (алюминий, кремний, марганец, свинец, бериллий) называют...		Р = 2
25	Деформируемые магнивые сплавы обозначают...		Р = 2
26	Металлы или сплавы, используемые при пайке в качестве промежуточного металла (связки) между соединяемыми деталями называют.....		Р = 2
27	Свойство металла оказывать сопротивление проникновению в него другого, более твердого тела, не получающего остаточных деформаций, называют.....		Р = 2
28	Определения твердости металлов. Вдавливания шарика из твердой стали определяет метод.....		Р = 2
29	Синтетические полимеры, обладающие высокой адгезией к металлам, стеклу, керамике и другим материалам называют...		Р =2
30	Искусственное волокно получают в результате химической обработки.....		Р =2

Вариант 2

№ п/п	Задание (вопрос)	Эталон ответа	P max
Инструкция по выполнению заданий № 1 – 3: Соотнесите содержание столбца 2, с содержанием столбца 3. Запишите в соответствующие строки бланка ответов букву из столбца 3, обозначающую правильный ответ а вопросы столбца 1. В результате выполнения Вы получите последовательность букв. **№ 1-А; 2-Б**			
1	Латунь и его сплавы 5) Лк а) оловянистые латуни 6) Лмц б) свинцовые латуни 7) Ло в) кремнистые латуни 8) Лс г) марганцевые латуни		P = 8
2	Обозначение марки материала 4) Ст3 5) У10 6) Р6м8 7) Сталь40 Наименование марки материала А) сталь углеродистая, обыкновенного качества Б) быстрорежущая В) инструментальная Г) сталь углеродистая, конструкционная, качественная		P = 8
3	Наименование стали специального назначения 4) Хромистая нержавеющая сталь 5) Шарикоподшипниковая сталь 6) Электротехническая сталь 7) Хромоникелевая нержавеющая сталь А) ш Б) е В) я Г) ж		P = 8
Инструкция по выполнению заданий № 4 -12: Выберите букву, соответствующую правильному варианту ответа и запишите ее в бланк ответов.			
4	Наибольшей коррозийной устойчивостью обладают следующий металлы: 5) Медь 6) Хром 7) Никель 8) Железо		P = 2
5	Указать параметр материала, в соответствии со значением которого, материал может быть отнесён к группе электротехнических: 5) Твёрдость 6) Пластичность 7) Электропроводность 8) Светопоглащение		P = 2

6	Самопроизвольное разрушение твердых материалов, вызванное химическими или электрохимическими процессами, развивающимися на их поверхности при взаимодействии с внешней средой, называется: 5) Коррозией 6) Диффузией 7) Эрозией 8) Адгезией		Р = 2
7	Основным параметром при классификации материалов по коррозийной устойчивости является: 4) Количество оставшегося после коррозии материала 5) Толщина разрушающегося за год слоя 6) Толщина необходимого антикоррозийного покрытия 7) Химический состав		Р = 2
8	Материалы, относящиеся к группе материалов высокой проводимости, являются: 5) Тантал и рений 6) Медь и алюминий 7) Графит и пиролитический углерод 8) Цинк и хром		Р = 2
9	Какое из утверждений является верным: 4) При введении примесей удельное сопротивление сплава падает 5) При введении примесей удельное сопротивление сплава возрастает 6) Удельное сопротивление сплава не зависит от его состава		Р = 2
10	Какое из утверждений является верным: 5) В естественных условиях любой газ является проводником электрического тока 6) Газ никогда не может стать проводником электрического тока 7) При превышение предела ионизации газ становится равновесной проводящей средой		Р = 2
11	Химические свойства материала определяются: 5) Элементарным химическим составом 6) Типом химической связи 7) Концентрацией носителей заряда		Р = 2
12	Для чего используются сплавы тугоплавких и благородных металлов: 4) Для изготовления шин питания 5) Для изготовления электровакуумных		Р = 2

	приборов 6) Для изготовления магнитных проводов 7) Для изготовления обмоточных проводов		
13	Бронза – это..... 3) Сплав меди, в котором главным легирующим элементом является цинк 4) Слав меди с оловом и другими легирующими элементами 5) Сплав меди с алюминием		Р = 2
14	Шарикоподшипниковая сталь обозначается..... 5) Р 6) Я 7) Э 8) Ш		Р = 2
15	Антифрикционные материалы на основе олова и свинца называют.... 5) Припои 6) Куниалы 7) Баббиты 8) Мельхиоры		Р = 2
16	Высокопроычный чугун маркируется буквами..... 5) Вч 6) Кч 7) Сч 8) Бч		Р=2
17	Автоматная сталь маркируется: 5) Р 6) А 7) К 8) У		Р =2
18	Кч 10 означает..... 5) Ковкий чугун 10 6) Ковкий чугун 10 мпа 7) Ковкий чугун с пределом прочности 10 мпа 8) Ковкий чугун с пределом прочности при растяжении 100 мпа		Р =2
19	На диограмме состояния железо-цементит, аустенит обозначает буквой... 5) А 6) Ф 7) Л 8) Ц		Р =2
20	Механическую смесь аустенита и цементита содержащего 4,3% углерода называют... 5) Ледебурит 6) Перлит 7) Графит		Р =2

	8) Аустенит		
21	Магнитные стали и сплавы характеризуются..... 5) Электронной проводимостью 6) Магнитной проницаемостью 7) Удельной теплоемкостью 8) Теплопроводностью		Р =2
22	Керамические материалы получают 5) Путём вытягивания из расплава 6) Путём свободного охлаждения расплава 7) Путём ускоренного охлаждения расплава 8) Путём формования и термообработки		Р =2
Инструкция по выполнению заданий № 23- 30: В соответствующую строку бланка ответов запишите краткий ответ на вопрос, окончание предложения или пропущенные слова.			
23	Сплав железа с углеродом и другими элементами, содержащим не более 2,14% углерода называют...		Р = 2
24	Сплав меди с цинком и другими элементами называют...		Р = 2
25	Литейные магнивые сплавы обозначают...		Р = 2
26	Антифрикционные материалы на основе олова и свинца называют...		Р = 2
27	Термическая обработка, при которой сталь нагревается до определённой температуры, выдерживается при ней и затем медленно охлаждается в печи для получения равновесной, менее твёрдой структуры, свободной от остаточных напряжений называют...		Р = 2
28	Определения твердости металлов. Вдавливания вершины алмазного конуса или стального шарика называют метод...		Р = 2
29	Синтетические волокна получают в результате химической обработки...		Р =2
30	Материалы, состоящие из высокотвёрдых и тугоплавких карбитов ванадия, титана, тантала с металлической связующей, полученные методом порошковой металлургии называют...		Р =2

Время выполнения теста - 40 мин

3.2. Практические задания

ПРАКТИЧЕСКОЕ ЗАДАНИЕ № 1

Инструкция

1. Максимальное время выполнения задания – 15 мин.

Задание

1. Расшифруйте марочный состав материалов.
   a) а) Сталь 40Х
   b) б) 12ХН3А
   c) в) СЧ20
   d) г) ЛЦ30А3
   e) д) У8

ПРАКТИЧЕСКОЕ ЗАДАНИЕ № 2

Инструкция

1. Максимальное время выполнения задания – 15 мин.

Задание

1. Укажите свойства и область применения быстрорежущих сталей.
2. Запишите марку материала ковкого чугуна с пределом прочности при растяжении 450 МПа (45 $^{кгс}/_{мм^2}$) с относительным удлинением 6%.

ПРАКТИЧЕСКОЕ ЗАДАНИЕ № 3

Инструкция

1. Максимальное время выполнения задания – 15 мин.

Задание

1. Расшифруйте марочный состав материалов.

a) Р18
b) АЧК-10
c) Сталь3
d) ВТ5
e) 12Х18Н9Т

ПРАКТИЧЕСКОЕ ЗАДАНИЕ № 4

Инструкция

1. Максимальное время выполнения задания – 15 мин.

Задание

1. Назовите марки, свойства и области применения алюминиевых сплавов.
2. Запишите марку латуни состоящая из 65% меди и 37% цинка.

ПРАКТИЧЕСКОЕ ЗАДАНИЕ № 5

Инструкция

1. Максимальное время выполнения задания – 15 мин.

Задание

1. Расшифруйте марочный состав материалов
   a) ХН7ГМЮТ
   b) А11
   c) ВЧ-10
   d) Сталь3сп
   e) ВК3

ПРАКТИЧЕСКОЕ ЗАДАНИЕ № 6

Инструкция

1. Максимальное время выполнения задания – 15 мин.

Задание

1.Назовите марки, свойства и область применения титанотанталовольфрамовых твердых сплавов.

2. Запишите марку шарикоподшипниковой стали.

ПРАКТИЧЕСКОЕ ЗАДАНИЕ № 7

Инструкция

1. Максимальное время выполнения задания – 15 мин.

Задание

1. Расшифруйте марку материала:

a) Ст5Гпс;
b) У12А;
c) 4Х15Н7Ф2МС;
d) Я;

ПРАКТИЧЕСКОЕ ЗАДАНИЕ № 8

Инструкция

1. Максимальное время выполнения задания – 15 мин.

Задание

1. Запишите марку легированной, конструкционной, хромокремнемарганцево-никелевой, высококачественной стали, с массовой долей углерода-0,3%, хрома, марганца и кремния- по1%, никеля- 2%, имеет пониженное содержание вредных примесей.
2. Запишите условное обозначение хромистой нержавеющей стали.
3. Дайте определение текстолита, перечислите основные свойства и область применения данного материала.

ПРАКТИЧЕСКОЕ ЗАДАНИЕ № 9

Инструкция

1. Максимальное время выполнения задания – 15 мин.

Задание

1. Расшифруйте марочный состав материалов

a) Т15К6
b) А12
c) СЧ-20
d) Сталь10

ПРАКТИЧЕСКОЕ ЗАДАНИЕ № 10

Инструкция

1. Максимальное время выполнения задания – 15 мин.

Задание

1.Дайте определение и назовите основные виды ХТО (химико-термической обработки).

2. Дайте краткую характеристику каждого вида ХТО(химико-термической обработки).

ПРАКТИЧЕСКОЕ ЗАДАНИЕ № 11

Инструкция

1. Максимальное время выполнения задания – 15 мин.

Задание

1.Запишите марку ковкого чугуна с пределом прочности при растяжении, равным 45 $кгс/мм^2$ (450 МПа), и относительным удлинением при растяжении, равным 6%.

2. Назовите марки и область применения баббитов.

ПРАКТИЧЕСКОЕ ЗАДАНИЕ № 12

Инструкция

1. Максимальное время выполнения задания – 15 мин.

Задание

1.Запишите марку сплава титана и алюминия, где алюминия до 5%, остальное титан.

2. Расшифруйте марку материала:

a) Св-10Х5М
b) Э-38
c) ВЧ-60

ПРАКТИЧЕСКОЕ ЗАДАНИЕ № 13

Инструкция

1. Максимальное время выполнения задания – 15 мин.

Задание

1.Запишите марку сплава литейной бронзы, содержащая 8% олова, 4% цинка.

2. Расшифруйте марку материала:

a) 4Х4В2МФС
b) Ст10
c) ШХ10

ПРАКТИЧЕСКОЕ ЗАДАНИЕ № 14

Инструкция

1. Максимальное время выполнения задания – 15 мин.

Задание

1.Запишите марку сплава легированной стали, имеющий химический состав: углерода до 0,05%, хрома, никеля и молибдена до 1%.

2. Расшифруйте марку материала:

a) Ст3кп
b) Л63
c) Э-150

ПРАКТИЧЕСКОЕ ЗАДАНИЕ № 15

Инструкция

1. Максимальное время выполнения задания – 15 мин.

Задание

1.Запишите марку сплава латуни деформируемой, имеющий химический состав: меди 95%, алюминия 3%, никеля 2%, остальное - цинк.

2. Расшифруйте марку материала:

a) 15ХА
b) 20Н2АМ
c) МА1

3.3 Практико-ориентированное задания

ПРАКТИКО-ОРИЕНТИРОВАННОЕ ЗАДАНИЕ № 16

Задачная формулировка

1. Объясните, какие из перечисленных сталей можно закаливать в одном охладителе: вал из стали марки 40, сверло из стали марки У8, ролики из стали марки У9.
2. Расшифруйте марки материалов Ст40, У8 и У9.

Время выполнения задания – 15мин

ПРАКТИКО-ОРИЕНТИРОВАННОЕ ЗАДАНИЕ № 17

Задачная формулировка

1. Объясните, почему твердосплавные режущие инструменты позволяют работать на более высоких скоростях резания, чем инструменты из быстрорежущих сталей.
2. Приведите примеры обозначения быстрорежущих сталей и твердых сплавов.

Время выполнения задания – 15мин

ПРАКТИКО-ОРИЕНТИРОВАННОЕ ЗАДАНИЕ № 18

Задачная формулировка

Объясните, какой вид отжига лучше применить для инструментальных сталей? Перечислите дефекты, которые могут возникнуть при отжиге.

Время выполнения задания – 15мин

ПРАКТИКО-ОРИЕНТИРОВАННОЕ ЗАДАНИЕ № 19

Задачная формулировка

Опишите, какими свойствами должны обладать рессорно-пружинные стали, какие химические элементы улучшают свойства. Как повысить работоспособность сталей?

Время выполнения задания – 15мин

ПРАКТИКО-ОРИЕНТИРОВАННОЕ ЗАДАНИЕ № 20

Задачная формулировка

Опишите, какими причинами вызван износ деталей в процессе эксплуатации. Как повысить износостойкость и работоспособность изделий? Какие износостойкие материалы вы могли бы предложить?

Время выполнения задания – 15мин

ПРАКТИКО-ОРИЕНТИРОВАННОЕ ЗАДАНИЕ № 21

Задачная формулировка

Назовите основные виды коррозии. Приведите способы защиты металлов от коррозии.

Время выполнения задания – 15мин

ПРАКТИКО-ОРИЕНТИРОВАННОЕ ЗАДАНИЕ № 22

Задачная формулировка

Предлагаются три марки стали: У10, Р9, Р9М4К8. Укажите их состав.

Выберите из них сталь для изготовления фрез, предназначенных для обработки сплавов повышенной прочности. Объясните причину выбора именно данной стали. Назначьте и обоснуйте режим термической обработки, обеспечивающей высокие режущие свойства инструмента.

Время выполнения задания – 15мин

ПРАКТИКО-ОРИЕНТИРОВАННОЕ ЗАДАНИЕ № 23

Задачная формулировка

Назначьте и обоснуйте режим термической обработки быстрорежущий стали Р18, обеспечивающей высокие режущие свойства инструмента.

Инструмент проверки

(модельный ответ)

Время выполнения задания – 15мин

ПРАКТИКО-ОРИЕНТИРОВАННОЕ ЗАДАНИЕ № 24

Задачная формулировка

Выберите материал для изготовления шпильки, которые должны иметь твёрдость НВ 156-207 Н/мм2. Назначьте температуру закалки, охлаждающую среду и температуру отпуска. Опишите микроструктуру и свойства.

Время выполнения задания – 15мин

ПРАКТИКО-ОРИЕНТИРОВАННОЕ ЗАДАНИЕ № 25

Задачная формулировка

Для изготовления метчиков выбрана сталь У10. Укажите её состав. Назначьте режим термической обработки, укажите структуру и свойства метчиков в готовом виде.

Время выполнения задания – 15мин

ПРАКТИКО-ОРИЕНТИРОВАННОЕ ЗАДАНИЕ № 26

Задачная формулировка

Выберите из предложенных марок низкоуглеродистые стали. Укажите их состав, свойства и применение.

а) сталь 45
б) А20
в) Ст3
г) У7
д) 5ХНМ

Время выполнения задания – 15мин

ПРАКТИКО-ОРИЕНТИРОВАННОЕ ЗАДАНИЕ № 27

Задачная формулировка

Укажите назначение и некоторые марки антифрикционных чугунов и охарактеризуйте их свойства.

Время выполнения задания – 15мин

ПРАКТИКО-ОРИЕНТИРОВАННОЕ ЗАДАНИЕ № 28

Задачная формулировка

Для деталей уплотнения используют бронзу БрОФ6,5-0,4. Расшифруйте состав сплава, опишите структуру и термическую обработку бронзы, приведите характеристики механических свойств.

Время выполнения задания – 15мин

ПРАКТИКО-ОРИЕНТИРОВАННОЕ ЗАДАНИЕ № 29

Задачная формулировка

Назначьте марку латуни, устойчивой к коррозии в морской воде. Расшифруйте её состав. Укажите основные свойства латуни.

Время выполнения задания – 15мин

ПРАКТИКО-ОРИЕНТИРОВАННОЕ ЗАДАНИЕ № 30

Задачная формулировка

Для изготовления ответственных деталей (втулки, клапаны, зубчатые колёса) выбран сплав БрАЖН10-4-4. Расшифруйте состав, свойства, область применения.

Время выполнения задания – 15мин

4. КОМПЛЕКТ ЭКЗАМЕНАТОРА

4.1 Инструменты оценки

1. Эталон ответов на тестовые задания. Критерии оценивания ответов на тестовые задания Оценочная шкала по выполнению тестовых заданий (Приложения 1)
2. Инструмент проверки практических и практико-ориентированных заданий (Приложение 2)
3. Оценочная шкала по выполнению практических и практико-ориентированных заданий (Приложение 3)

Приложение 1

Эталоны ответов на тестовые задания
Вариант 1

№ п/п	Эталон ответа
1	1) В 2) Г 3) А 4) Б
2	1-Б 2-В 3-А 4-Г
3	1) Б 2) А 3) В
4	2
5	2
6	1
7	1
8	2,3
9	2
10	2
11	2
12	3
13	1
14	1
15	3
16	2
17	4
18	4
19	3
20	2
21	2
22	2
23	Чугуном
24	Бронза
25	Ма
26	Припои
27	Твердость
28	Бринелля
29	Эпоксидные смолы
30	Природных высокомолекулярных соединений

Вариант 2

№ п/п	Эталон ответа
1	1-В 2-Г 3-А 4-Б
2	1-А 2-В 3-Б 4-Г
3	1-Г 2-А 3-Б 4-В
4	2,3
5	3
6	1
7	2
8	2
9	2
10	3
11	1
12	2
13	2
14	4
15	3
16	1
17	2
18	4
19	1
20	1
21	2
22	4
23	сталью
24	латунь
25	МЛ
26	баббиты
27	отжиг
28	Роквелла
29	синтетических высокомолекулярных соединений
30	твёрдым сплавом

Приложение 1

Критерии оценивания ответов на тестовые задания

Тип задания	№ задания	Оцениваемые результаты обучения	Количество баллов за вопрос	Общее количество баллов
Закрытого типа *(На соответствие)*	1-3	У1, З2	2	24
Закрытого типа *(Выбор варианта ответа из множества предложенных ответов)*	4-23	У1,З1,З4,З5,З7.	2	40
Открытого типа *(Вставить пропущенное слово, закончить предложение, ответить на вопрос)*	24-30	У1,З1,З4,З5,З7.	2	14

Оценочная шкала по выполнению тестовых заданий

Максимальное количество баллов – 78

Набрано баллов	**78-70**	**69-62**	**61-54**	**Менее 53**
Процент результативности выполнения заданий	90%-100%	80 %-89%	70 %-79%	< 70%
Качественная оценка индивидуальных образовательных достижений	«5» (отлично)	«4» (хорошо)	«3» (удовлетворительно)	«2» (не удовлетворительно)

Приложение 2

Инструмент проверки практических и практико-ориентированных заданий

Практическое задание №1

Модельный ответ:

a) Сталь 40Х- сталь углеродистая, легированная, низколегированная, конструкционная, качественная. Химический состав: 0,4% углерода(С), до 1% хрома (Cr),серы(S) до 0,04%, фосфора(Р) до 0,035%, остальные компоненты железа (Fe).-2 балла
b) 12ХН3А- сталь углеродистая, легированная, среднелегированная, конструкционная, высококачественная. Химический состав: 0,12% углерода(С), до 1% хрома(Cr), никеля(Ni) 3%, фосфора(Р) до 0,025%, серы(S) до 0,025%, остальные компоненты железа (Fe). -2 балла
c) СЧ20- серый чугун, предел прочности при растяжении 200МПа (20 $^{кгс}/_{мм^2}$).-2 балла
d) ЛЦ30А3- сплав литейной латуни. Химический состав: 30% цинка(Zn); 3% алюминия (Al); 67% меди (Cu). -2 балла
e) У8- сталь углеродистая, инструментальная. Химический состав: 0,8% углерода(С), остальные компоненты железа (Fe). -2 балла

……..

Максимальное количество баллов _10__ баллов

Практическое задание №2

Модельный ответ:

1.Основное свойство быстрорежущих сталей - теплостойкость, благодаря которой они сохраняют высокую твердость при нагреве до температур свыше 600º С.

После окончательной термической обработки стали получают твердость 61….65 HRC и предел прочности 2000….2500 МПа. Поскольку стали этой группы не обладают теплостойкостью, основная область их применения- изготовление инструментов, работающих с низкими скоростями. Это слесарный инструмент (метчики, плашки, развертки, напильники); протяжки, сверла. Кроме режущего инструмента из этих сталей изготавливают холодноштампованный инструмент, детали оснастки, направляющие планки станков.-8 баллов

2.КЧ 45-6-2 балла

Максимальное количество баллов _10__ баллов

Практическое задание №3

Модельный ответ:

a) Р18-быстрорежущая сталь, с содержанием карбита вольфрама 18%.- 2 балла
b) АЧК-10- антифрикционный ковкий чугун с пределом прочности при растяжении 100 МПа (10 $^{кгс}/_{мм^2}$).-2 балла

c) Сталь3- сталь углеродистая, низкоуглеродистая, конструкционная (строительная), обыкновенного качества. Химический состав: 0,03% углерода (C), серы (S) до 0,06%, фосфора (P) до 0,07%-2 балла
d) ВТ5-сплав титана (Ti) и алюминия (Al), где 4,3…6,2% Al, ост. Ti. -2 балла
e) 12Х18Н9Т- сталь углеродистая, легированная, высоколегированная. Химический состав: 0,12% углерода (C), хрома (Cr) до 18%,никеля (Ni) до 9%, титана (Ti) до1%, остальные компоненты железа (Fe).- 2 балла

Максимальное количество баллов 10 баллов

Практическое задание №4

Модельный ответ:

1.Деформируемые сплавы, к ним относятся сплавы системы алюминий-марганец (АМц) и алюминий-магний (АМг). Эти сплавы характеризуются высокой пластичностью и коррозионной стойкостью, но их прочность невысока (150…3500МПа). Сплавы применяют для изготовления малозагруженных деталей, в том числе работающих в агрессивных средах. Детали можно изготавливать холодной штамповкой, сваркой.

2.Литейные сплавы системы Al-Si-силумины. Они маркируются АЛ. Сплав АЛ2 (10…13% Si, ост.Al). Его состав имеет хорошую жидкотекучесть, из-за низкой температуры плавления, а так же малую усадку. Силумины с добавками меди, магния и марганца обладают высокими механическими свойствами.- 8 баллов

2.Л63- 2 балла

Максимальное количество баллов 10 баллов

Практическое задание №5

Модельный ответ:

a) ХН7ГМЮТ-сталь легированная, высоколегированная. Химический состав: до 1% углерода (C), до 1% хрома (Cr), до 7% никеля (Ni), до 1% марганца (Mn), до 1% молибдена (Mo), до 1% алюминия (Al), до 1% титана (Ti), остальные компоненты железа (Fe).- 2 балла
b) А11- автоматная сталь, с процентным содержанием углерода (C) 0,11%.- 2 балла
c) ВЧ-10- высококачественный чугун с пределом прочности при растяжении 100МПа (10 $^{кгс}/_{мм^2}$)- 2 балла
d) Сталь3сп- сталь углеродистая, низкоуглеродистая, обыкновенного качества, спокойная. Химический состав: 0,03% углерода (C), до 0,06% серы (S), до 0,07% фосфора (P), остальные компоненты железа (Fe).- 2 балла
e) ВК3- вольфрамокобальтовый сплав, массовая доля кобальта (Co) составляет 3%, остальное (97%)- карбид вольфрама.- 2 балла

Максимальное количество баллов 10 баллов

Практическое задание №6

Модельный ответ:

1.Титанотанталовольфрамовые сплавы маркируются: ТТ6К8, ТТ7К8, ТТ7К14, ТТ8К6.

Прочность этих сплавов δ1500..1700МПа, твердость 89..90 HRA. Имеют высокую ударную вязкость и прочность на изгиб, большую сопротивляемость вибрации и выкрашиванию. Пластинками из них оснащают сверла, фрезы, строгальные и токарные резцы и другой металлорежущий инструмент. Эта группа сплавов обладает высокой механической и термоударной прочностью режущих кромок и сопротивлением тепловым и механическим циклическим нагрузкам.- 8 балла

2.Ш- 2 балла

Максимальное количество баллов 10 баллов

Практическое задание №7

Модельный ответ:

a) Ст5Гпс - сталь углеродистая, низкоуглеродистая, полуспокойная, обыкновенного качества ; химический состав: до 0,05% углерода (C),до 1% марганца (Mn), до 0,06% серы(S) и фосфора (P), остальные компоненты железа (Fe).- 3 балла
b) У12А- сталь углеродистая, инструментальная, высококачественная; химический состав: до 1,2% углерода(C), до 0,015% серы(S) и фосфора (P).- 3 балла
c) 4Х15Н7Ф2МС- сталь легированная, высоколегированная; химический состав: до 0,04% углерода (C), до 15% хрома (Cr), до 7% никеля (Ni), до 2% ванадия (V), до 1% молибдена (Mo) и кремния (Si), остальные компоненты железа (Fe).- 3 балла

d)Я- сталь хромоникелевая нержавеющая- 1 балл

Максимальное количество баллов 10 баллов

Практическое задание №8

Модельный ответ:

1.30ХГСН2А -2 балла

2. Ж3 – 2 балла

3. Текстолит - слоистый пластик на основе хлопчатобумажной ткани и фенолформальдегидной смолы. Текстолит имеет высокую прочность, водостойкость, теплостойкость до температуры 125°С, низкий коэффициент трения в паре со сталью, высокую износостойкость. Используется для изготовления бесшумных и долговечных подшипников скольжения. Текстолит обладает высокими электроизоляционными свойствами, поэтому широко применяется в качестве диэлектрика при изготовлении электротепловых приборов, панелей, электроприборов.- 4 балла

Максимальное количество баллов 10 баллов

Практическое задание №9

Модельный ответ:

a) Т15К6- титановольфрамовый сплав, содержащий 15% карбидов титана, 6% кобальта (Co), 79% карбида вольфрама.- 2балла
b) А12- сталь углеродистая, автоматная, содержащая до 0,12% углерода (С) - 2балла
c) СЧ-20-серый чугун, с пределом прочности при растяжении 200МПа (20 $^{кгс}/_{мм^2}$)- 3балла
d) Сталь10-сталь углеродистая, низкоуглеродистая, качественная, конструкционная; химический состав: до 0,1% углерода(С), остальные компоненты железа (Fe). - 3балла

Максимальное количество баллов 10 баллов

Практическое задание №10

Модельный ответ:

1. Химико-термическая обработка (ХТО) – это процесс поверхностного насыщения деталей различными элементами путем их диффузии из внешней среды.

В промышленности наиболее широко применяют следующие виды ХТО: цементацию, азотирование, нитроцементацию (цианирование), алитирование, борирование, хромирование, диффузионная металлизация.- 4 балла

2. Цементация - это процесс диффузионного насыщения поверхностных слоев стальных деталей углеродом.- 1 балл

Азотирование – это процесс насыщения поверхности стали азотом. - 1 балл

Нитроцементация (цианирование)-называют процесс насыщения диффузионного насыщения поверхностных слоев стальных изделий одновременно углеродом и азотом. Нитроцементация осуществляется в газовой среде, цианирование – в жидкой среде. - 1 балл

Алитирование - процесс насыщения поверхностного слоя стальных изделий алюминием. - 1 балл

Борирование - процесс насыщения поверхностного слоя стальных изделий бором. - 1 балл

Диффузионная металлизация – это процесс диффузионное насыщения поверхностных слоев стали металлами. - 1 балл

Хромирование - процесс насыщения поверхностного слоя стальных изделий хромом.- - 1 балл

Максимальное количество баллов 10 баллов

Практическое задание №11

Модельный ответ:

1. КЧ 45-6 -2 балла

2. Баббиты – легкоплавкие подшипниковые сплавы, применяемые для вкладышей подшипников скольжения. В качестве баббитов используют

сплавы систем свинец-сурьма, олово-сурьма, а также сплавы на основе цинка, легированные алюминием и медью. Баббиты (не на цинковой основе) маркируются буквой Б и порядковым номером или дополнительной буквой – Б6, БН.

Цинковые сплавы обозначаются буквами ЦАМ и цифрами, показывающими содержание алюминия и меди, например ЦАМ-10-5 (10% алюминия, 5% меди, остальное цинк).- 8 баллов

Максимальное количество баллов 10 баллов

Практическое задание №12

Модельный ответ:

1. ВТ5- 1 балл
2.
   a) Св-10Х5М- сварочная проволока, химический состав: до 0,1 % углерода (С), до 5% хрома, до 1% молибдена.- 3 балла
   d) Э-38- электрод с пределом прочности стали 380МПа -3 балла
   e) ВЧ-60- высокопрочный чугун предел прочности при растяжении 600МПа (60 кгс/$мм^2$).- 3 балла

Максимальное количество баллов 10 баллов

Практическое задание №13

Модельный ответ:

1. БрО8Ц4 -1 балл
2.
   a) 4Х4В2МФС- сталь легированная, среднелегированная, химический состав: до 0,04% углерода; до 4% хрома; до 2% вольфрама; до 1% молибдена, ванадия, кремния, остальные компоненты железа. -3 балла
   b) Ст10- сталь углеродистая, среднеуглеродистая, конструкционная, качественная, химический состав: до 0,1% углерода, до 0,04% серы и 0,035% фосфора, остальные компоненты железа. -3 балла
   c) ШХ10 –шарикоподшипниковая, хромированная сталь, содержащая 10% хрома. -3 балла

Максимальное количество баллов 10 баллов

Практическое задание №14

Модельный ответ:

1. 5ХНМ -1 балл
   a) Ст3кп - сталь углеродистая, низкоуглеродистая, конструкционная, обыкновенного качества, кипящая. Химический состав: до 0,03% углерода, 0,06% серы, 0,07% фосфора, остальные компоненты железа. -3 балла
   b) Л63- сплав латуни, содержащий 63% меди, остальное – цинк. -3 балла
   c) Э-150- электрод с пределом прочности стали 1500 МПа- 3 балла

Максимальное количество баллов 10 баллов

Практическое задание №15

Модельный ответ:

1.ЛАН59-3-2 – 1балл

2

a) 15ХА - сталь легированная, низколегированная, хромистая, высококачественная. Химический состав: массовая доля углерода - 0,15%, хрома до 1%, серы не более 0,02% и фосфора 0,03%, остальные компоненты железа. -3 балла
b) 20Н2АМ - сталь легированная, среднелегированная, качественная. Химический состав: массовая доля углерода-0,2%, никеля до 1%, до 2% азота, до 1% молибдена, серы не более 0,04% и фосфора 0,035%, остальные компоненты железа. -3 балла
c) МА1 – деформируемый магниевый сплав, на основе алюминия, цинка, марганца, циркония с различной степени раскисления. -3 балла

Максимальное количество баллов 10 баллов

Практико-ориентированное задание №16

Модельный ответ:

1. В одном охладителе можно закаливать вал из стали 40 и ролики из стали У9, т.к. они имеют простую форму. Сверло закаливать этим способом нельзя, появятся трещины. -4 балла
2. Ст40- сталь углеродистая , конструкционная, среднеуглеродистая, качественная. Массовая доля углерода до 0,4%, серы и фосфора до 0,04%, остальное – железо.- 2 балла

У8- сталь углеродистая, инструментальная. Массовая доля углерода 0,8%, хрома не более 0,2%, никеля и меди по 0,25%, остальное- железо.- 2 балла

У9- сталь углеродистая, инструментальная. Массовая доля углерода 0,9%, хрома не более 0,2%, никеля и меди по 0,25%, остальное - железо.- 2 балла

Максимальное количество баллов 10 баллов

Практико-ориентированное задание №17

Модельный ответ:

1. Карбиды тугоплавких металлов придают твердым сплавам более высокую твердость, красностойкость и износоустойчивость.-2 балла
2. Быстрорежущие стали: вольфрамовые - Р18, Р12, Р8; вольфраммолибденовые – Р6М3; Р6М5; имеющие в своем составе кобальт и повышенное содержание ванадия - Р18К5Ф2.-4 балла

Твердые сплавы: вольфрамовые ВК; титановольфрамовые ТК; титанотанталовольфрамовые ТТК - 4 балла

Максимальное количество баллов 10 баллов

Практико-ориентированное задание №18

Модельный ответ:

Для сталей с содержанием углерода 0,5% лучше применить полный отжиг (t нагрева 800-820˚) для сталей с содержанием углерода 0,9% и более - неполный отжиг (t нагрева 760-780˚). – 4 балла

Дефекты при отжиге:

1) перегрев возникает при несоблюдении температурного режима при высоких температурах и при технически необоснованной длительной выдержки в печи;
2) пережог – неисправимый дефект и является браком отжига;
3) обезуглероживание и окисление деталей и заготовок происходят при отжиге в соляных ваннах, электрических и пламенных печах. При таких способах нагрева поверхность деталей взаимодействует с различными газами. По степени воздействия и химическому взаимодействию с поверхностями деталей реагенты подразделяются на окисляющие (водород, оксид углерода, водяной пар) и обезуглероживающие (кислород, водород, водяной пар). -6 баллов

Максимальное количество баллов 10 баллов

Практико-ориентированное задание №19

Модельный ответ:

Рессорно-пружинные стали должны обладать высокими пределом упругости и пределом выносливости. Для изготовления рессорно-пружинных сталей применяют конструкционные стали с высоким содержанием углерода 0,5-0,7%, дополнительно легированные кремнием, марганцем, хромом и ванадием. Стали должны обладать хорошей закаливаемостью и прокаливаемостью. Срок службы можно увеличить путем поверхностного наклепа.- 10 баллов

Максимальное количество баллов 10 баллов

Практико-ориентированное задание №20

Модельный ответ:

Износ – процесс постепенного разрушения рабочих поверхностей. Различают износ контактный и абразивный.

Абразивный износ - истирание металлической поверхности в результате трения твердых частиц о поверхность. Чтобы материал имел повышенную износостойкость в таких условиях, необходима высокая твердость. Высокую твердость обеспечивают высокоуглеродистые и высокомарганцовистые стали, белый чугун.

Так же повысить износостойкость сплава можно путем введения в сплав элементов, образующих химическое соединение (карбидообразующие элементы).
Контактный износ происходит при трении одной поверхности о другую. Хорошей стойкостью к истиранию обладают шарикоподшипниковые сплавы (шарикоподшипниковые хромистые стали, серый и ковкий антифрикционный чугун), графитизированная сталь, сплавы на основе меди (свинцовистая бронза, баббиты).
Для снижения сил трения нужно использовать смазку.- 10 баллов

Максимальное количество баллов 10 баллов

Практико-ориентированное задание №21

Модельный ответ:

Виды коррозии: химическая, электрохимическая, коррозия в газах. Способы защиты металлов от коррозии: легирование сплавов, нанесение защитных пленок (оксидирование), диффузионная металлизация (хромирование, алитирование, оцинкование), защита лакокрасочными материалами. – 10 баллов
Максимальное количество баллов 10 баллов

Практико-ориентированное задание №22

Модельный ответ:

У10- сталь углеродистая, инструментальная. Массовая доля углерода 1%, хрома 0 .2%, никеля и меди – 0.25%.- 1 балл

Р9- быстрорежущая сталь, массовая доля вольфрама 9%, хрома, молибдена и ванадия до 1%. – 1 балл

Р9М4К8 - быстрорежущая сталь, массовая доля вольфрама 9%, хрома до 0,2%, молибдена 4%, кобальта 8%. – 1 балл

Для изготовления фрез применяют сталь Р9. Быстрорежущая инструментальная сталь в отличие от углеродистой и легированной инструментальной стали обладает большим сопротивлением износу и большей теплостойкостью. Она обладает красностойкостью, т. е. не теряет своих свойств при температуре красного каления (550 -600°С). -4 балла

Стали повышенной производительности обладают более высокими красностойкостью и режущими свойствами. Быстрорежущая сталь нормальной производительности может работать при скоростях резания до 60 м/мин и выше, а повышенной производительности - до 100 м/мин и выше.- 3 балла

Максимальное количество баллов 10 баллов

Практико-ориентированное задание №23

Модельный ответ:

Закалка применяется для повышения твердости и сопровождается уменьшением вязкости.

Оптимальная температура при закалке быстрорежущей стали Р18 для тонких изделий (5 - 8 мм) - 1260°, для изделий толщиной более 10- 15 мм - 1280°. Быстрорежущая сталь медленно прогревается, высокий нагрев приводит к обезуглероживанию и образованию трещин, поэтому изделия из быстрорежущей стали медленно нагревают при закалке до температуры 820 - 850°. Окончательный нагрев лучше всего производить в соляных ваннах, так как это позволяет избежать обезуглероживания стали. Выдержка при температуре закалки измеряется долями минуты. Быстрорежущая сталь после закалки обязательно должна быть подвергнута многократному отпуску. Оптимальная температура отпуска для стали Р18 - 580°, а для стали Р9 - 560°. -6 баллов

Быстрорежущие стали повышенной производительности требуют тщательного соблюдения режимов термообработки. Отступление от рекомендуемых режимов (особенно при обработке кобальтовых сталей) может привести к понижению твердости и сильному обезуглероживанию). – 4 балла

Максимальное количество баллов 10 баллов

Практико-ориентированное задание №24

Модельный ответ:

Сталь20, Ст25. Материал крепежных изделий должен быть термически обработан. После проведения термической обработки не допускается производить операции, связанные с изменением механических свойств материала крепежных изделий (ковка, штамповка и др.). Закалка, нормализация при температуре 860-900 ℃, вода, отпуск 580-620 ℃, воздух. При высоком отпуске сталь получает наилучшее сочетание механических свойств, повышение прочности, пластичности и вязкости, поэтому высокий отпуск стали после закалки ее на мартенсит назначают для кузнечных штампов, пружин, рессор, а высокий — для многих деталей, подверженных действию высоких напряжений. Для некоторых марок стали отпуск производят после нормализации. Этот относится к мелкозернистой легированной доэвтектоидной стали (особенно никелевой), имеющий высокую вязкость и поэтому плохую обрабатываемость режущим инструментом.- 6 баллов

Для улучшения обрабатываемости производят нормализацию стали при повышенной температуре (до 950-970°), в результате чего она приобретает

крупную структуру (определяющую лучшую обрабатываемость) и одновременно повышенную твердость (ввиду малой критической скорости закалки никелевой стали). С целью уменьшения твердости производят высокий отпуск этой стали. – 4 балла

Максимальное количество баллов 10 баллов

Практико-ориентированное задание №25

Модельный ответ:

У10-сталь инструментальная углеродистая, с массовой долей углерода (С) до 1%, кремния, марганца до 0,33%, никеля до 0,25%, серы до 0,028%, фосфора до 0,03%, хрома до 0,2%, меди до 0,25%, железа до 97%. Метчики и плашки , из **стали** У10 закаливают в воде или в водных растворах солей , а охлаждают в горячих средах , то есть применяется ступенчатая закалка . Отпуск проводят при 150-170°С для сохранения высокой твёрдости (62-63 HRc). При ступенчатой закалке изделие охлаждают в закалочной среде, температура которой выше, чем мартенситная точка данной стали. Охлаждение и выдержка в этой среде обеспечивают передачу температуры закалочной ванны во все точки сечения закаливаемого изделия . После этого следует окончательное медленное охлаждение . Именно во время этого охлаждения и происходит закалка - аустенит превращается в мартенсит . Прим.: при данном режиме закалки значительно увеличивается твёрдость и прочность изделия в результате изменения структуры материала (**стали** У10) , хотя остаточный аустенит твёрдость снижает .- 8 баллов

Свариваемость материала: не применяется для сварных конструкций. Способ сварки КТС. -2 балла

Максимальное количество баллов 10 баллов

Практико-ориентированное задание №26

Модельный ответ:

А20 - сталь углеродистая, автоматная. Химический состав: массовая доля углерода 0,17…0,35%; кремния 0,15..0,35%; марганца 0,7..1 %; серы 0,08..0,15%; фосфора 0,06%; меди 0,25%. Сталь А20 применяется**:**
для изготовления мелких деталей машин и приборов, малонагруженных деталей сложной конфигурации, к которым предъявляются требования высокой точности размеров и качества поверхности; после цементации и цианирования - малонагруженных деталей, к которым предъявляются требования износостойкости и повышенного качества поверхности.- 5 баллов
БСт3 – сталь углеродистая, низкоуглеродистая, обыкновенного качества, конструкционная. Массовая доля углерода до 0,03%, марганца 0,25..0,65% марганца, серы до 0,05% и фосфора 0,04%. Область применения: сварные

конструкции, крепежные детали, малонагруженных деталей машин. Хорошо свариваются, штампуются, куются и обрабатываются резанием. – 5 баллов

Максимальное количество баллов 10 баллов

Практико-ориентированное задание №27

Модельный ответ:

Антифрикционные чугуны обеспечивают низкое трение в местах контакта деталей друг с другом. Хорошие антифрикционные свойства чугуна достигаются за счет получения структуры с определенным соотношением перлита и феррита в основе, а также количеством и формой графита. Маркируют антифрикционные чугуны на перлитовой основе АЧС-1 и АЧС-2, а на феррито-перлитовый - АЧС-3, АЧС-4, АЧС-5, АЧС-6, (А-антифрикционный, Ч-чугун, С-серый, цифра указывает на различный химический состав).
Детали, работающие в паре трения с термически упрочненными стальными деталями, изготавливают из перлитных марок чугунов АЧС-1 и АЧС-2, а не упрочненными - АЧС-3.

Антифрикционные чугуны с шаровидным графитом изготавливают двух марок АЧВ-1 с перлитовой структурой и АЧВ-2 с феррито-перлитовой структурой. **Высокопрочным антифрикционным чугуном АЧВ-1 и АЧВ-2** называют чугун с шаровидной формой графита, получаемой в процессе кристаллизации отливки. Такая форма графитовых включений имеет меньшую поверхность по сравнению с пластинчатой и хлопьевидной при одинаковом объеме, уменьшает концентрацию напряжений. Основными легирующими элементами, обеспечивающими антифрикционные свойства чугунов, являются **Cr** - хром, **Ni** - никель, **Cu** - медь и **Ti** - титан.Антифрикционные высокопрочные чугуны с шаровидной формой графита имеют более высокие механические свойства по сравнению с другими чугунами. **Высокопрочные антифрикционные чугуны** близки по свойствам к литой углеродистой стали, но обладают лучшими литейными свойствами, хорошо обрабатываются резаньем, сохраняют высокую износостойкость.- 6 баллов

Для повышения пластичности и вязкости отливки из высокопрочного чугуна подвергают термической обработке: отжигу, нормализации. Одновременно с повышением пластичности при температурной обработке снижаются остаточные напряжения в отливках, что повышает их работоспособность.- 4 балла
Максимальное количество баллов 10 баллов

Практико-ориентированное задание №28

Модельный ответ:

БрОФ6,5-0,4-Бронза оловянная, обрабатываемая давлением.

Химический состав в % материала БрОФ6.5-0.4. Железа до 0,02%; олово до 6,5%; фосфора 0,4%; остальное – медь.

Применение: для пружин, деталей машин, сеток бумагоделательных машин.- 4 балла

В оловянистые бронзы для улучшения свойств вводят до 5% свинца, что повышает обрабатываемость резанием и антифрикционные свойства, до 1% фосфора (повышает антифрикционные свойства, износостойкость и жидкотекучесть) и до !!% цинка, который позволяет уменьшить содержание в сплаве дефицитного олова.

Если однофазную оловянистую бронзу подвергнуть диффузионному отжигу (800…850 ^{o} С), она приобретает свойства деформироваться. Двухфазные оловянистые бронзы применяют лишь в литом виде.- 6 баллов

Максимальное количество баллов 10 баллов

Практико-ориентированное задание №29

Модельный ответ:

ЛК80-3,ЛКС 65-1,5-3- 2 балла

ЛК80-3-кремнистая латунь, содержащая 80% меди, 3% кобальта, остальное-цинк. Обладает высокой коррозионной стойкостью в атмосферных условиях и морской воде, а также высокими механическими свойствами.- 4 балла

ЛКС 65-1,5-3- кремнистая латунь, содержащая 65% меди, 1,5% кобальта, синца 3%, остальное- цинк. Обладает высокой коррозионной стойкостью в атмосферных условиях и морской воде, а также высокими механическими свойствами. -4 балла

Максимальное количество баллов 10 баллов

Практико-ориентированное задание №30

Модельный ответ:

БрАЖН10-4-4-бронза содержит алюминия 10%, железа 4%, никеля 4%, остальное медь (82%). Данный сплав обладает высокими механическими свойствами, антифрикционными и противокоррозионными свойствами. Эти бронзы нашли применение для изготовления ответственных деталей машин, работающих при интенсивном изнашивании и повышенных температурах.

Максимальное количество баллов 10 баллов

Приложение 3

Оценочная шкала по выполнению практических и практико-ориентированных заданий

Максимальное количество баллов – 10

Набрано баллов	**9-10**	**8**	**7**	**Менее 7**
Процент выполнения задания	90%-100%	80 %-89%	70 %-79%	менее 70%
Результат выполнения задания (оценка)	«5»	«4»	«3»	«2»

Государственное автономное профессиональное образовательное учреждение Самарской области
«Колледж технического и художественного образования г. Тольятти»

Комплект оценочных средств
для проведения текущего контроля успеваемости
по учебной дисциплине
ОП 05 МЕТРОЛОГИЯ, СТАНДАРТИЗАЦИЯ И СЕРТИФИКАЦИЯ
образовательной программы
подготовки специалистов среднего звена
по специальности
23.02.07 Техническое обслуживание и ремонт автотранспортных средств
курс обучения 2, семестр 4

Тольятти, 2023 год

Разработчик (и):

ГАПОУ КТиХО	преподаватель	А.А. Шувалова
(место работы)	(занимаемая должность)	(инициалы, фамилия)

СОДЕРЖАНИЕ

		Стр.
1	Пояснительная записка	4
2	Паспорт комплекта оценочных средств	6
3	Контрольно-измерительные материалы	13
4	Инструменты оценки	18
5	Методическое обеспечение текущей аттестации	19
	Приложения	20

1. ПОЯСНИТЕЛЬНАЯ ЗАПИСКА

Комплект оценочных средств предназначен для мониторинга качества освоения учебной дисциплины Метрология, стандартизация и сертификация в рамках реализации федерального государственного образовательного стандарта среднего профессионального образования по специальности **23.02.07 Техническое обслуживание и ремонт автотранспортных средств.** (утв. приказом МОиН РФ от "22"апреля 2014г. № 383, зарегистрирован в Минюсте 27 июня 2014г, № 32878).

Предмет оценивания в процессе текущего контроля – знания и умения, являющиеся необходимыми элементами формируемых компетенций.

Основаниями проведения оценочной процедуры по учебной дисциплине являются следующие нормативные документы:

Федеральный государственный образовательный стандарт среднего профессионального образования по специальности **23.02.07 Техническое обслуживание и ремонт автотранспортных средств**;

Рабочая программа учебной дисциплины Метрология, стандартизация и сертификация, утвержденная зам.директора по УМР ГАПОУ «Колледж технического и художественного образования г. Тольятти» и прошедшая внутреннюю и внешнюю экспертизы;

Положение о проведении текущего контроля успеваемости и промежуточной аттестации обучающихся государственного автономного профессионального образовательного учреждения Самарской области «Колледж технического и художественного образования г. Тольятти» по основным профессиональным образовательным программам СПО, утвержденное приказом директора колледжа от «16» сентября 2015 г. № 01-20/339;

Положение об организации образовательной деятельности студентов по индивидуальному учебному плану в государственном автономном профессиональном образовательном учреждении Самарской области «Колледж технического и художественного образования г. Тольятти», утверждённое приказом директора колледжа от «30» июня 2017 г. № 01-20/270а.

Оценочные средства по дисциплине содержатся в фонде оценочных средств (ФОС) по дисциплине и представлены в различных формах.

Для оценки образовательных результатов используются: метод сопоставления с эталоном (ключом, модельным ответом), экспертная оценка деятельности по критериям, экспертная оценка письменных и устных ответов.

Текущая аттестация по учебной дисциплине Метрология, стандартизация и сертификация проводится в соответствии с рабочей программой дисциплины и календарно-тематическим планом.

В рамках текущей аттестации проводится рубежный контроль по окончании изучения каждого учебного модуля/раздела в форме тестирования, опроса (письменного или устного), выполнения контрольной работы, практических, практико-ориентированных, компетентностно-ориентированных заданий.

Текущий контроль по выполненным лабораторным и практическим работам проводится в форме формализованного наблюдения и оценки результатов выполнения работ, оценки отчетов по ним.

Текущий контроль по выполненным компетентностно - ориентированным заданиям предусматривает оценку деятельности обучающегося на определённом уровне сформированности общей компетенции.

Уровень знаний, умений, сформированность компетенций в ходе текущего контроля оценивается по пятибалльной системе оценки: 5 (отлично), 4 (хорошо), 3 (удовлетворительно), 2 (неудовлетворительно) согласно разработанным критериям.

Внеаудиторная самостоятельная работа обучающихся оценивается по пятибалльной системе.

В настоящем комплекте оценочных средств используются следующие термины, определения и сокращения:

КОС – комплект оценочных средств;

УД – учебная дисциплина;

ФГОС - федеральный государственный образовательный стандарт;

ПЗ – практическое задание;

ПОЗ – практико-ориентированное задание;

КОЗ – компетентностно - ориентированное задание;

ОК – общая компетенция;

У - умения;

З – знания.

2. ПАСПОРТ КОМПЛЕКТА ОЦЕНОЧНЫХ СРЕДСТВ

2.1. Область применения

Комплект оценочных средств (КОС) предназначен для текущего контроля успеваемости и оценки образовательных достижений, обучающихся по освоению программы учебной дисциплины Метрология, стандартизация и сертификация.

КОС включает контрольные и методические материалы для проведения текущей аттестации в форме тестов, практических заданий (ПЗ), практико-ориентированных заданий (ПОЗ), компетентностно – ориентированных заданий (КОЗ), методических указаний по выполнению работ, сборников заданий, вопросов, тестов и т.д.

КОС разработан в соответствии с:

-основной профессиональной образовательной программой по специальности **23.02.07 Техническое обслуживание и ремонт автотранспортных средств**;

-программой учебной дисциплины Метрология, стандартизация и сертификация

2.2. Контроль и оценка результатов освоения дисциплины

Текущий контроль и оценка результатов освоения учебной дисциплины осуществляется преподавателем в процессе проведения практикума и лабораторных работ, тестирования, а также выполнения обучающимися внеаудиторной самостоятельной работы.

Результаты обучения (освоенные умения, усвоенные знания)	**Критерии оценки**	**Методы оценки**
УМ 01. Точность и качество в технике		
Знания: – основные понятия, термины и определения;	Практикум	Урок - дискуссия по темам: Достоинства взаимозаменяемого производства. Меры по обеспечению взаимозаменяемости
УМ 02. Стандартизация. Виды нормативных документов		
Умения: – применять системы обеспечения качества работ при техническом обслуживании и ремонте автомобильного транспорта;	Практическая работа	Практическая работа №1 Оформление комплекта технологической документации на единичный технологический процесс. Практическая работа №2 Нормоконтроль конструкторской документации.
Знания:	внеаудиторная	Подготовить рефераты по

– основные понятия, термины и определения; – средства метрологии, стандартизации и сертификации; – профессиональные элементы международной и региональной стандартизации; – показатели качества и методы их оценки; – системы и схемы – сертификации.	самостоятельная работа Практикум контрольная работа	темам: Цели, принципы создания, структура, содержание и обозначение стандартов: системы разработки и постановки продукции на производство (СРПП), Единой системы классификации и кодирования технико-экономической информации (ЕСКК ТЭИ). Подготовить реферат по теме: «Экономическая эффективность стандартизации». Урок- дискуссия по темам: Принципы стандартизации. Общая характеристика методов стандартизации. Математические методы. Предпочтительные числа. Параметрические ряды Контрольная работа №1
УМ 03. Нормирование точности размеров. Система допусков и посадок для гладких элементов деталей		
Умения: – выполнять метрологическую поверку средств измерений; – проводить испытания и контроль продукции; - применять системы обеспечения качества работ при техническом обслуживании и ремонте автомобильного транспорта; – определять износ соединений	Практическая работа. Практикум	Практическая работа №3 Определение по заданному обозначению точности предельных отклонений и размеров элементов детали, допуска, допуска посадки, значений зазоров и натягов. Графическое изображение поля допусков и посадок Защита проектов по темам: «Нормативные документы по обеспечению взаимозаменяемости и нормированию точности». Семинар по теме: Общие понятия о системах допусков и посадок. Единая система допусков и посадок (ЕСДП). Рекомендации по выбору

		допусков и посадок. Указание точности размеров. Приемочные границы при определении действительного размера.
Знания: – основные понятия, термины и определения; – средства метрологии, стандартизации и сертификации; – профессиональные элементы международной и региональной стандартизации;	внеаудиторная самостоятельная работа Контрольная работа	Проект по теме; Нормативные документы по обеспечению взаимозаменяемости и нормированию точности. Выполнение упражнений по обозначению наименование букв и цифр в обозначении полей допусков и посадок Контрольная работа №2
УМ 04. Нормирование точности формы и расположения поверхностей, шероховатость поверхностей		
Умения: – выполнять метрологическую поверку средств измерений; – проводить испытания и контроль продукции; – применять системы обеспечения качества работ при техническом обслуживании и ремонте автомобильного транспорта; – определять износ соединений	Практическая работа. Практикум	Нормирование точности формы и расположения поверхностей элементов детали. Практическая работа №5 Расчет размерных цепей. Семинар по теме: «Поверхности (профили) прилегающие и реальные. Отклонения и допуски формы и расположения поверхностей: терминология, виды, условные знаки» Защита проектов по темам: «Связь точности формы и шероховатости поверхностей с технологическими факторами и точностью размеров». «Параметры шероховатости, их определения. Условные обозначения шероховатости поверхности. Понятие о волнистости поверхностей» Урок-исследование по темам: « Виды размерных цепей. Методы расчета размерных цепей при обеспечении

		полной («минимум-максимум») и неполной взаимозаменяемости»
Знания: – средства метрологии, стандартизации и сертификации; – профессиональные элементы международной и региональной стандартизации;	внеаудиторная самостоятельная работа Контрольная работа	Проект по теме: Связь точности формы и шероховатости поверхностей с технологическими факторами и точностью размеров Выполнить реферат по теме: «Виды размерных цепей.» Контрольная работа№3
УМ 05. Нормирование точности типовых элементов деталей и соединений		
Умения: – проводить испытания и контроль продукции; – применять системы обеспечения качества работ при техническом обслуживании и ремонте автомобильного транспорта; – определять износ соединений	Практикум	Семинар по темам: «Нормирование точности подшипников качения. Классы точности, назначение полей допусков для вала и отверстия. Системы отверстия и вала. Виды нагружения». Урок-исследование по темам: «Параметры метрической резьбы. Взаимозаменяемость метрических резьб, посадки метрических резьб. Обозначение резьбовых соединений на чертежах. Средства контроля и измерений резьбы». Семинар по теме: «Нормирование точности шлицевых соединений»
УМ 06. Метрология и средства измерений		
Умения: – выполнять метрологическую поверку средств измерений; – проводить испытания и контроль продукции; – применять системы обеспечения качества	Практическая работа Практикум	Практическая работа №6 Выбор средства измерения Защита проектов по темам: « Роль метрологии в обеспечении взаимозаменяемости, в формировании качества продукции». «Средства для

работ при техническом обслуживании и ремонте автомобильного транспорта; – определять износ соединений		измерения линейных размеров» Защита проектов по темам: «Метрологическое обеспечение механосборочного производства». «Понятие о шлицевых калибрах». «Виды контроля и классификация приборов для контроля зубчатых колес» Обзорная конференция по темам: Средства автоматизации и механизации измерений и контроля. Системы управления процессом обработки по измерительной информации. Приборы активного контроля.
Знания: – основные понятия, термины и определения; – средства метрологии, стандартизации и сертификации; – профессиональные элементы международной и региональной стандартизации; – показатели качества и методы их оценки; – системы и схемы сертификации.	внеаудиторная самостоятельная работа – Контрольная работа	Подготовить проект по теме: Роль метрологии в обеспечении взаимозаменяемости, в формировании качества продукции. Подготовить проект по теме: Метрологическое обеспечение сварочного производства Контрольная работа№5
УМ 07. Сертификация продукции		
Умения: – выполнять метрологическую поверку средств измерений; – проводить испытания и контроль продукции; – применять системы обеспечения качества работ при техническом обслуживании и ремонте автомобильного	Практическая работа Практикум	Практическая работа №7 Определение показателей качества продукции с помощью экспертного метода Защита проектов по темам: « Роль метрологии в обеспечении взаимозаменяемости, в формировании качества продукции». «Средства

транспорта; – определять износ соединений		для измерения линейных размеров». «Аттестация производства. Система сертификации. Организация технического контроля в производстве продукции.
Знания: – показатели качества и методы их оценки; – системы и схемы сертификации.	внеаудиторная самостоятельная Контрольная работа	Проект по темам**: «**Аттестация производства. Система сертификации. Организация технического контроля в производстве продукции. Контрольная работа№6
УМ.8 Управление и обеспечение качества продукции		
Умения: – применять системы обеспечения качества работ при техническом обслуживании и ремонте автомобильного транспорта;	Практикум	Защита проектов по темам: «Применение нормативных актов в процессе управления качеством продукции». «Международное сотрудничество в области стандартизации, метрологии и качества продукции. Система обеспечения качества продукции». «Единая система государственного управления качеством продукции. Международная система стандартов по обеспечению качества (серия стандартов ИСО 9000)».
Знания: – основные понятия, термины и определения; – средства метрологии, стандартизации и сертификации; – профессиональные элементы международной и региональной стандартизации; – показатели качества и	внеаудиторная самостоятельная работа	Рефераты по темам: Применение нормативных актов в процессе управления качеством продукции. Юридическая природа стандарта

методы их оценки; – системы и схемы сертификации.		

3. КОНТРОЛЬНО – ИЗМЕРИТЕЛЬНЫЕ МАТЕРИАЛЫ

Тест №1 по теме Нормирование точности размеров. Система допусков и посадок для гладких элементов деталей. Нормирование точности формы и расположения поверхностей, шероховатость поверхностей

<table>
<tr><th>№ п/п</th><th>Задание (вопрос)</th><th>Эталон ответа</th><th>Р</th></tr>
<tr><td colspan="4">Инструкция по выполнению заданий № 1-3: соотнесите содержание столбца 1 с содержанием столбца 2. Запишите в соответствующие строки бланка ответов букву из столбца 2, обозначающую правильный ответ на вопросы столбца 1. В результате выполнения Вы получите последовательность букв. Например,
<table>
<tr><th>№ задания</th><th>Вариант ответа</th></tr>
<tr><td>1</td><td>1-В,2-А,3-Б</td></tr>
</table></td></tr>
<tr><td>1.</td><td>Установите соответствие обозначения и наименования перечня систем межгосударственных и государственных стандартов:
1) Единая система конструкторской документации — А) ЕСКД
2) Система проектной документации по строительству — Б)ЕСПД
3) Единая система технологической документации — В)ЕСТД
4) Единая система программных документов — Г)СПДС</td><td></td><td>8</td></tr>
<tr><td>2.</td><td>Установите соответствие обозначения и наименования перечня систем межгосударственных и государственных стандартов:
1) ИСО(ISO) — А) Международная организация предприятий автомобильной промышленности
2) ВТО — Б)Всемирная торговая организация
3) СЕН — В)Международная организация по стандартизации</td><td></td><td>8</td></tr>
</table>

	4) МОПАП Г)Европейский комитет по стандартизации		
3.	Даны кратные и дольные единицы физических величин(ФВ), установите их сооствестие с обозначением их приставки: 1) мк А) микро 2) м Б) нано 3) к В) кило 4) н Г)мили		8
Инструкция по выполнению заданий № 4 - 21: Выберите букву, соответствующую правильному варианту ответа и запишите ее в бланк ответов.			
4.	Продолжите предложение Контроль- это…… 1) процесс сопоставления какой-либо величины предписанными пределами 2) раздельная оценка отклонений каждого параметра изделия 3) нахождение значения физической величины опытным путем с помощью специальных технических средств		2
5.	На рабочих чертежах линейные размеры указывают в ..... 1) мм 2) см 3) дм 4) м		2
6.	Что означает запись ОСТ? 1) межгосударственный стандарт 2) стандарт организации 3) отрослевой стандарт		2
7.	Продолжите предложение Документ, который принимается федеральным законам или постановлением Правительства Российской Федерации и устанавливает обязательные для применения и исполнения требования к объектам технического регулирования, обеспечивающие безопасность называется……. 1) технический контроль 2) технический регламент 3) технические условия		2
8.	Какой из документов в области стандартизации, используемые на	7	2

	территории Российской Федерации(РФ) не относится: 1) национальные стандарты 2) национальные военные стандарты; 3) межгосударственные стандарты, введенные в действие в РФ; 4) правила стандартизации, нормы и рекомендации в области стандартизации; 5) общерросийские классификаторы технико-экономической и социальной информации; 6) стандарты организаций; 7) стандарты групп; 8) своды правил		
9.	Что означает запись es? 1) нижнее предельное отклонение для вала 2) верхнее предельное отклонение для вала 3) нижнее предельное отклонение для отверстия		2
10.	Допуск размера для вала обозначается….. 1) TD 2) Td 3) T		2
11.	Как обозначается запись наибольшего предельного отклонения для вала? 1) Dmax 2) dmax 3) d		2
12.	Термин отверстие применяют для обозначения ……элементов детали 1) внутренних (охватывающих) 2) наружных (охватываемых)		2
13.	Размер, полученный исходя из функционального назначения детали и служащий, началом отсчета отклонений называется…… 1) действительным размером 2) номинальным размером 3) допуском размера		2
14.	Отклонением называется……. 1) алгебраическая разность между предельным, действительным и номинальным размером 2) алгебраическая разность между действительным и номинальным размером 3) алгебраическая разность между предельным и номинальным размером		2

15.	Допуск размера-это….. 1) сумма наибольшего и наименьшего предельных размеров 2) разность между наибольшим и наименьшим предельными размерами		2
16.	Совокупность правил выполнения работ по сертификации, её участников и условий функционирования в целом называется… 1) системой сертификации 2) унификацией		2
17.	Орган, проводящий подтверждение соответствия, имеет статус…… 1) первого лица 2) второго лица 3) третьего лица		2
18.	Данный знак соответствия означает….. 1) Знак соответствия техническому регламенту 2) Знак соответствия при декларировании соответствия 3) знак соответствия при добровольной сертификации		2
19.	Данное обозначение на чертеже означает…. 0,02 Ø 1) Допуск круглости вала 0,02 мм. 2) Допуск цилиндричности вала 0,02 мм. 3) Допуск соосности вала 0,02 мм.		2
20.	Данное обозначение шероховатости указывает на …. h 60° H 60° 1) Обозначение шероховатости поверхности без указания способа обработки		2

	2) Обозначение шероховатости поверхности при образовании которой обязательно удаление слоя материал 3) Обозначение шероховатости поверхности при образовании которой осуществляется без удаление слоя материала		
21.	Этолон, предназначенный для передачи размера еденицы рабочим средствам измерения называется….. 1) исходным эталоном 2) рабочим эталоном 3) эталоном единицы физической величины		2

Блок Б

№ п/п	Задание (вопрос)	Эталон ответа	
Инструкция по выполнению заданий № 22-25: В соответствующую строку бланка ответов запишите краткий ответ на вопрос, окончание предложения или пропущенные слова.			
22	Установление оптимального числа (рационального сокращения) типов деталей, агрегатов и других объектов одинакого функционального назначнеия на основе данных об эффективности их применения называется…….		2
23	Интервал, ограниченный крайними значениями членов числового ряда называется……		2
24	Средство измерения, предназначенное для воспроизведения и (или) хранения физической величины называется …….		2
25	Система проектной документации по строительству (условное обозначение) обозначается……		2

Время выполнения теста – 30 мин

4. ИНСТРУМЕНТЫ ОЦЕНКИ

1. Эталон и критерии оценивания ответов на тестовые задания, оценочная шкала по выполнению тестовых заданий (Приложения 1)

5.МЕТОДИЧЕСКОЕ ОБЕСПЕЧЕНИЕ ТЕКУЩЕЙ АТТЕСТАЦИИ

1. Шувалова А.А.: Методическое пособие для студентов по выполнению практических работ по ОП.05 Метрология, стандартизация и сертификация
2. Шувалова А.А.: Методическое пособие для студентов по выполнению самостоятельных работ. ОП. 05 Метрология, стандартизация и сертификация

.

Приложение 1

Тест №1 по теме Нормирование точности размеров. Система допусков и посадок для гладких элементов деталей. Нормирование точности формы и расположения поверхностей, шероховатость поверхностей

Эталоны ответов

№ вопроса	Эталон ответа
1	1-А 2-Г 3-В 4-Б
2	1-В 2-Б 3-Г 4-А
3	1-А 2-Г 3-В 4-Б
4	1
5	1
6	3
7	2
8	1
9	2
10	2
11	1
12	2
13	1

14	2
15	1
16	3
17	
18	2
19	1
20	1
21	2
22	унификация
23	диапозон
24	мера
25	СПДС

Критерии оценивания ответов на тестовые задания

Тип задания	№ задания	Количество баллов за вопрос	Общее количество баллов
Закрытого типа *(На соответствие)*	1-3	2	24
Закрытого типа *(Выбор варианта ответа из множества предложенных ответов)*	4-23	2	38
Открытого типа *(Вставить пропущенное слово, закончить предложение, ответить на вопрос)*	24-30	3	15

Оценочная шкала по выполнению тестовых заданий
Максимальное количество баллов – 77

Набрано баллов	**57-65**	**50-56**	**44-49**	**Менее 43**
Процент результативности выполнения заданий	**90%-100%**	**80 %-89%**	**70 %-79%**	**< 70%**
Качественная оценка индивидуальных образовательных достижений	**«5» (отлично)**	**«4» (хорошо)**	**«3» (удовлетворительно)**	**«2» (не удовлетворительно)**

Государственное автономное профессиональное образовательное учреждение Самарской области
«Колледж технического и художественного образования г. Тольятти»

Комплект оценочных средств
для оценки итоговых образовательных результатов
по учебной дисциплине
Оп 05. Метрология, стандартизация и сертификация
образовательной программы
подготовки специалистов среднего звена
по специальности
23.02.07 Техническое обслуживание и ремонт автотранспортных средств
курс обучения 2, семестр 4

Тольятти, 2023 год

Разработчик:

ГАПОУ КТиХО	преподаватель	А.А. Шувалова
(место работы)	(занимаемая должность)	(инициалы, фамилия)

Эксперты:

Внутренняя экспертиза:

Техническая экспертиза:	Л.В. Самойлова, методист ГАПОУ КТиХО
Содержательная экспертиза:	А.Г. Парфёнов, преподаватель высшей квалификационной категории ГАПОУ КТиХО

Протокол рассмотрения комплекта оценочных средств для оценки итоговых образовательных результатов по учебной дисциплине **ОП 05 Метрология, стандартизация и сертификация**

№__ от «____» _____20__ г.

СОДЕРЖАНИЕ

		Стр.
1	Пояснительная записка	4
2	Паспорт комплекта оценочных средств	6
3	Процедуры оценки:	8
3.1	Стандартизированный тест	8
3.2	Практико-ориентированные задания	19
4	Комплект экзаменатора:	22
4.1	Инструменты оценки	22
	Приложения	23

1. ПОЯСНИТЕЛЬНАЯ ЗАПИСКА

Комплект оценочных средств предназначен для оценки освоения образовательных результатов по учебной дисциплине **Метрология, стандартизация и сертификация** в рамках реализации федерального государственного образовательного стандарта среднего профессионального образования по специальности **23.02.07 Техническое обслуживание и ремонт автотранспортных средств.** (утв. приказом МОиН РФ от "22"апреля 2014г. № 383, зарегистрирован в Минюсте 27 июня 2014г, № 32878).

Основаниями проведения оценочной процедуры по учебной дисциплине являются следующие нормативные документы:

Федеральный государственный образовательный стандарт среднего профессионального образования по специальности **23.02.07 Техническое обслуживание и ремонт автотранспортных средств;**

Рабочая программа учебной дисциплины **Метрология, стандартизация и сертификация**, утвержденная зам.директора по УМР ГАПОУ «Колледж технического и художественного образования г. Тольятти» и прошедшая внутреннюю и внешнюю экспертизы;

Положение о проведении текущего контроля успеваемости и промежуточной аттестации обучающихся государственного автономного профессионального образовательного учреждения Самарской области «Колледж технического и художественного образования г. Тольятти» по основным профессиональным образовательным программам СПО, утвержденное приказом директора колледжа от «16» сентября 2015 г. № 01-20/339;

Положение об организации образовательной деятельности студентов по индивидуальному учебному плану в государственном автономном профессиональном образовательном учреждении Самарской области «Колледж технического и художественного образования г. Тольятти», утверждённое приказом директора колледжа от «30» июня 2017 г. № 01-20/270а.

Оценочные средства по дисциплине содержатся в фонде оценочных средств (ФОС) по дисциплине и представлены в различных формах.

Для оценки образовательных результатов используются: метод сопоставления с эталоном (ключом, модельным ответом), экспертная оценка деятельности по критериям, экспертная оценка письменных и устных ответов.

Промежуточная аттестация по учебной дисциплине **Метрология, стандартизация и сертификация** проводится в соответствии с календарным учебным графиком.

Для оценки освоения итоговых образовательных результатов учебной дисциплины **Метрология, стандартизация и сертификация** проводится дифференцированный зачёт.

Результаты оценочной процедуры заносятся в зачётную ведомость (одну на группу).

На зачёте, дифференцированном зачёте выполняется один вид заданий с учётом текущей успеваемости.

В настоящем комплекте оценочных средств используются следующие термины, определения и сокращения:

КОС – комплект оценочных средств;

УД – учебная дисциплина;

ФГОС - федеральный государственный образовательный стандарт;

ФОС - фонд оценочных средств;

ОК – общие компетенции;

У - умения;

З - знания

2. ПАСПОРТ КОМПЛЕКТА ОЦЕНОЧНЫХ СРЕДСТВ

2.1. Область применения

Комплект оценочных средств (КОС) предназначен для контроля и оценки образовательных достижений обучающихся, освоивших программу учебной дисциплины **Метрология, стандартизация и сертификация.**

КОС включает контрольные материалы для проведения промежуточной аттестации в форме тестов, практических заданий, практико-ориентированных заданий.

КОС разработан в соответствии с:

-основной профессиональной образовательной программой по специальности СПО **23.02.07 Техническое обслуживание и ремонт автотранспортных средств;**

-программой учебной дисциплины **Метрология, стандартизация и сертификация**.

2. 2 Предметы оценивания

Код	**Наименование результата обучения**
У1	выполнять метрологическую поверку средств измерений;
У2	проводить испытания и контроль продукции;
У3	применять системы обеспечения качества работ при техническом обслуживании и ремонте автомобильного транспорта
У4	определять износ соединений
З1	основные понятия, термины и определения;
З2	средства метрологии, стандартизации и сертификации;
З3	профессиональные элементы международной и региональной стандартизации
З4	показатели качества и методы их оценки
З5	системы и схемы сертификации
ОК 1.	Понимать сущность и социальную значимость своей будущей профессии, проявлять к ней устойчивый интерес
ОК 2.	Организовывать собственную деятельность, выбирать типовые методы и способы выполнения профессиональных задач, оценивать их эффективность и качество
ОК 3	Принимать решения в стандартных и нестандартных ситуациях и нести за них ответственность
ОК 4	Осуществлять поиск и использование информации, необходимой для эффективного выполнения профессиональных задач, профессионального и личностного развития
ОК 5	Использовать информационно-коммуникационные технологии в профессиональной деятельности.
ОК 6	Работать в коллективе и команде, эффективно общаться с коллегами, руководством, потребителями
ОК 7	Брать на себя ответственность за работу членов команды (подчиненных), результат выполнения заданий
ОК 8	Самостоятельно определять задачи профессионального и личностного развития, заниматься самообразованием, осознанно планировать повышение квалификации

ОК 9.	Ориентироваться в условиях частой смены технологий в профессиональной деятельности.

Оцениваемые результаты обучения	**№ ПЗ**	**№ ПОЗ**	**№ вопроса в тесте**	**№ КОЗ**
У1 ,ОК5, ОК7	*№1*			
У2 ,ОК5, ОК7	*№1*			
У3 ,ОК5, ОК7	*№1,№2,№3*			
З1…			*№6,7*	
З2, З3…			*№ 2,3, 22*	
З4,ОК1,ОК8,ОК9			*№6,7,9, 10,12,21*	
З5			*№1,4,8,11,13, 14,15,16,17, 18,19,20,23,24. 25*	

2.3 Требования к умениям, знаниям обучающихся и соответствующие формы и методы оценивания

Предметы оценивания	**Показатели оценки результата**	**Объекты оценки**	**Формы и методы оценки результата**
У1, У2, З2, *ОК5, ОК7*	Определяет показания измерений приборов, их класс точности, измерительную шкалу	Умение решать локальные профессиональные задачи Когнитивные умения	Выполнение практического задания, оценка продукта деятельности по критериям
У3, З2, З4, ОК1, *ОК5, ОК7, ОК8, ОК9*	Определяет допуски по приведенным отклонениям	Умение решать локальные профессиональные задачи Когнитивные умения	
З1. основные понятия, термины и определения	Даёт определение основным понятиям, терминам и определениям.	когнитивные умения	Тестирование, сравнение с эталоном, оценочная шкала
З3. профессиональные элементы международной и региональной стандартизации	Оценивает профессиональные элементы международной и региональной стандартизации.	когнитивные умения	
З5. системы и схемы сертификации	анализирует системы и схемы сертификации	когнитивные умения	

3.ПРОЦЕДУРЫ ОЦЕНКИ

3.1. Стандартизированный тест

Вариант №1

№ п/п	Задание (вопрос)	Эталон ответа	Р
Инструкция по выполнению заданий № 1-3: соотнесите содержание столбца 1 с содержанием столбца 2. Запишите в соответствующие строки бланка ответов букву из столбца 2, обозначающую правильный ответ на вопросы столбца 1. В результате выполнения Вы получите последовательность букв. Например,			
	№ задания / *Вариант ответа* *1* / *1-В,2-А,3-Б*		
1.	Установите соответствие обозначения и наименования перечня систем межгосударственных и государственных стандартов: 1) Единая система конструкторской документации — А) ЕСКД 2) Система проектной документации по строительству — Б)ЕСПД 3) Единая система технологической документации — В)ЕСТД 4) Единая система программных документов — Г)СПДС		
2.	Установите соответствие обозначения и наименования перечня систем межгосударственных и государственных стандартов: 1) ИСО(ISO) — А) Международная организация предприятий автомобильной промышленности 2) ВТО — Б)Всемирная торговая организация 3) СЕН — В)Международная организация по стандартизации 4) МОПАП — Г)Европейский комитет по стандартизации		

3.	Даны кратные и дольные единицы физических величин(ФВ), установите их сооствествие с обозначением их приставки: 1) мк А) микро 2) м Б) нано 3) к В) кило 4) н Г)мили		
Инструкция по выполнению заданий № 4 - 21: Выберите букву, соответствующую правильному варианту ответа и запишите ее в бланк ответов.			
4.	Продолжите предложение Контроль- это…… 1) процесс сопоставления какой-либо величины предписанными пределами 2) раздельная оценка отклонений каждого параметра изделия 3) нахождение значения физической величины опытным путем с помощью специальных технических средств		
5.	На рабочих чертежах линейные размеры указывают в ..... 1) мм 2) см 3) дм 4) м		
6.	Что означает запись ОСТ? 1) межгосударственный стандарт 2) стандарт организации 3) отрослевой стандарт		
7.	Продолжите предложение Документ, который принимается федеральным законам или постановлением Правительства Российской Федерации и устанавливает обязательные для применения и исполнения требования к объектам технического регулирования, обеспечивающие безопасность называется……. 1) технический контроль 2) технический регламент 3) технические условия		
8.	Какой из документов в области стандартизации, используемые на территории Российской Федерации(РФ) не относится: 1) национальные стандарты	7	

	2) национальные военные стандарты; 3) межгосударственные стандарты, введенные в действие в РФ; 4) правила стандартизации, нормы и рекомендации в области стандартизации; 5) общерросийские классификаторы технико-экономической и социальной информации; 6) стандарты организаций; 7) стандарты групп; 8) своды правил		
9.	Что означает запись es? 1) нижнее предельное отклонение для вала 2) верхнее предельное отклонение для вала 3) нижнее предельное отклонение для отверстия		
10.	Допуск размера для вала обозначается….. 1) TD 2) Td 3) T		
11.	Как обозначается запись наибольшего предельного отклонения для вала? 1) Dmax 2) dmax 3) d		
12.	Термин отверстие применяют для обозначения ……элементов детали 1) внутренних (охватывающих) 2) наружных (охватываемых)		
13.	Размер, полученный исходя из функционального назначения детали и служащий, началом отсчета отклонений называется…… 1) действительным размером 2) номинальным размером 3) допуском размера		
14.	Отклонением называется……. 1) алгебраическая разность между предельным, действительным и номинальным размером 2) алгебраическая разность между действительным и номинальным размером 3) алгебраическая разность между предельным и номинальным размером		
15.	Допуск размера-это….. 1) сумма наибольшего и наименьшего предельных размеров 2) разность между наибольшим и наименьшим предельными		

	размерами		
16.	Совокупность правил выполнения работ по сертификации, её участников и условий функционирования в целом называется… 1) системой сертификации 2) унификацией		
17.	Орган, проводящий подтверждение соответствия, имеет статус…… 1) первого лица 2) второго лица 3) третьего лица		
18.	Данный знак соответствия означает….. 1) Знак соответствия техническому регламенту 2) Знак соответствия при декларировании соответствия 3) знак соответствия при добровольной сертификации		
19.	Данное обозначение на чертеже означает…. 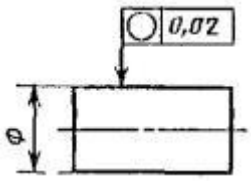 1) Допуск круглости вала 0,02 мм. 2) Допуск цилиндричности вала 0,02 мм. 3) Допуск соосности вала 0,02 мм.		
20.	Данное обозначение шероховатости указывает на …. 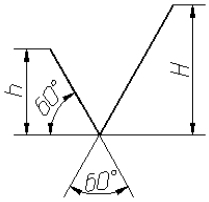 1) Обозначение шероховатости поверхности без указания способа обработки 2) Обозначение шероховатости поверхности при образовании которой обязательно удаление слоя материал 3) Обозначение шероховатости поверхности при образовании которой осуществляется без удаление слоя материала		

21.	Этолон, предназначенный для передачи размера еденицы рабочим средствам измерения называется….. 1) исходным эталоном 2) рабочим эталоном 3) эталоном единицы физической величины		

№ п/п	Задание (вопрос)	Эталон ответа	
Инструкция по выполнению заданий № 22-25: В соответствующую строку бланка ответов запишите краткий ответ на вопрос, окончание предложения или пропущенные слова.			
22	Установление оптимального числа (рационального сокращения) типов деталей, агрегатов и других объектов одинакого функционального назначнеия на основе данных об эффективности их применения называется…….		
23	Интервал, ограниченный крайними значениями членов числового ряда называется……		
24	Средство измерения, предназначенное для воспроизведения и (или) хранения физической величины называется …….		
25	Система проектной документации по строительству (условное обозначение) обозначается……		

Вариант-2

№ п/п	Задание (вопрос)	Эталон ответа	Р
Инструкция по выполнению заданий № 1-3: соотнесите содержание столбца 1 с содержанием столбца 2. Запишите в соответствующие строки бланка ответов букву из столбца 2, обозначающую правильный ответ на вопросы столбца 1. В результате выполнения Вы получите последовательность букв. Например,			
1.	Установите соответствие обозначения и наименования перечня систем межгосударственных и государственных стандартов: 1. Межгосударственный стандарт А) ОСТ 2. Отраслевой стандарт Б) ГОСТ 3. Стандарт организации В)СТО		
2.	Установите соответствие обозначения и наименования перечня систем межгосударственных и государственных стандартов: 1. Европейский комитет по стандартизации А) ВТО 2. Евразийский совет по стандартизации Б) ЕАСС 3. Всемирная торговая организация В)СЕН		
3.	Установите соответствие наименования с определением терминов: 1. Эталон А) совокупность операций, выполняемых с целью определения и подтверждения метрологических характеристик с.и. 2. Калибровка Б) средство измерения, предназначенное для воспроизведения и хранения единицы физической величины с целью передачи ее размера нижестоящим по поверочной схеме.		

№ задания	*Вариант ответа*
1	*1-В,2-А,3-Б*

	3. Средства измерения 4. Измерение	В) процесс нахождения значения искомой физической величины с помощью специальных технических средств Г) специальное техническое средство, используемое при измерениях и имеющее нормированные метрологические свойства		
Инструкция по выполнению заданий № 4 - 21: Выберите букву, соответствующую правильному варианту ответа и запишите ее в бланк ответов.				
4.	Допуск размера-это….. 1)сумма наибольшего и наименьшего предельных размеров 2)разность между наибольшим и наименьшим предельными размерами			
5.	Что означает запись TD? 1) допуск вала 2) допус отверстия 3) допуск 4) отклонение			
6.	Наибольший предельный размер обозначается……. 1) Dmax 2) Dmin 3) D 4) d			
7.	Наука об измерениях, методах и средствах обеспечение их единства и способах достижения требуемой точности-…… 1) метрология 2) стандартизация 3) сертификация			
8.	Результат работы производственного предприятия, характеризуемой величиной, исчисляемой в штуках, экземплярах и других счетных единицах называется…….. 1) продукт 2) изделие 3) качество продукции			2
9.	Как обознается приставка (русское обозначение) нано? 1) мк 2) н			

	3) м		
10.	Продолжите предложение Стандарт-это……. 1) нормативный документ по стандартизации, в котором в целях добровольного многократного использования устанавливаются характеристики продукции, правила осуществления и характеристики процессов производства, эксплуатации, хранения, перевозки, реализации и утилизации, выполнения работ или оказания услуг 2) документ, в котором в целях добровольного многократного использования устанавливаются характеристики продукции, правила осуществления и характеристики процессов производства, эксплуатации, хранения, перевозки, реализации и утилизации, выполнения работ или оказания услуг 3) нормативный документ, в котором устанавливаются характеристики продукции, правила осуществления и характеристики процессов производства, эксплуатации, хранения, перевозки, реализации и утилизации, выполнения работ или оказания услуг		
11.	Правовое регулирование в области установления, применения и исполнения обязательных требований к продукции или связанным с ними процессами проектирования , производства, строительства, монтажа, наладки, эксплуатации, хранения, перевозки, реализации и утилизации называют…….. 1) технический регламент 2) технический контроль 3) техническое регулирование		
12.	Предельное верхнее отклонение для вала обозначается…… 1) ES 2) es 3) EI 4) ei		
13.	Наибольший предельный размер для вала рассчитывается по формуле….. 1) Dmin=D+ES 2) dmin=d+es		
14.	Допуск размера отверстия обознается…… 1) TD 2) td		
15.	Разработка типовых конструктивных, технологических, организационных и других решений это-……..		

	1) селекция 2) типизация 3) специализация		
16.	Расположите участников типовой системы сертификации, сложившейся в РФ, по возрастанию контролирующих функций: - заявители сертификационных услуг - органы по сертификации - национальный орган по сертификации -центральный орган по сертификации		
17.	Сертификат соответствия это-….. 1) документ, удостоверяющий соответствие выпускаемой продукции требованиям технических регламентов 2) документ, удостоверяющий соответствие объекта требованиям технических регламентов, положение стандартов, сводам правил и условиям договоров		
18.	Данный знак означает…… 1) Знак соответствия техническому регламенту 2) Знак обращения продукции на рынке Таможенного союза (знак ЕАС) 3) Знак соответствия при добровольной сертификации		
19.	Что означает данный знак? 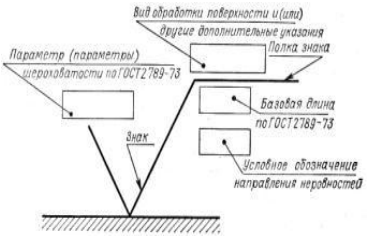 1) допуск формы 2) допуск размера 3) шероховатость		
20.	Что означает запись на чертеже? 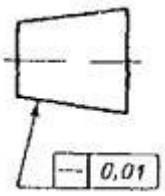 1) Допуск прямолинейности образующей конуса 0,01 мм. 2) Допуск плоскостности образующей конуса 0,01 мм. 3) Допуск параллельности образующей конуса 0,01 мм.		

21.	Данное обозначение шероховатости указывает на …. 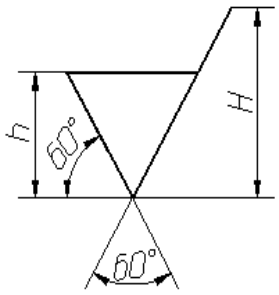 1) Обозначение шероховатости поверхности без указания способа обработки 2) Обозначение шероховатости поверхности при образовании которой обязательно удаление слоя материал 3) Обозначение шероховатости поверхности при образовании которой осуществляется без удаление слоя материала		
22.	При каких измерениях числовое измеряемой величны определяется по данным отсчета показаний средств измерений? 1) косвенные измерения 2) совместные измерения 3) прямые измерения		

№ п/п	Задание (вопрос)	Эталон ответа	
Инструкция по выполнению заданий № 22-25: В соответствующую строку бланка ответов запишите краткий ответ на вопрос, окончание предложения или пропущенные слова.			
23	Линия, соответствующая номинальному размеру называется…….. …….		
24	Документ, которым орган по сертификации наделяет орган или лицо правом использовать сертификаты или знаки соответствия своей продукции называют…….		

25	Размер, полученный исходя из функционального назначения детали (прочность и т.п.) и служащий началом отсчета отклонений называется…… …..		
26	Зона (поле), ограниченное верхним и нижним отклонениями называется …..		

Время выполнения теста – 40 мин.

3.2 Практико-ориентированные задания

ПРАКТИКО-ОРИЕНТИРОВАННОЕ ЗАДАНИЕ № 1

Задание №1

1.определить показания измерений штангенциркуля;

2.определить показания измерений микрометра;

Задание №2

Ответить на контрольные вопросы:

1. Дайте определение шкалы средства измерения.
2. Назовите виды шкал.
3. Каким образом определяется цена деления шкалы?
4. Как определить класс точности прибора?
5. Какая система единиц принята в РФ?

Время выполнения задания – 30 мин

ПРАКТИКО-ОРИЕНТИРОВАННОЕ ЗАДАНИЕ № 2

Задание №1

1.расчитать размер с допуском

$$\varnothing 40H7, \quad 20k6, \quad 36JS7$$

Время выполнения задания – 30 мин

ПРАКТИКО-ОРИЕНТИРОВАННОЕ ЗАДАНИЕ № 3

Задание №1

1. Выбрать средство для измерения в условиях серийного производства диаметра элемента вала Ǿ 30 h 6

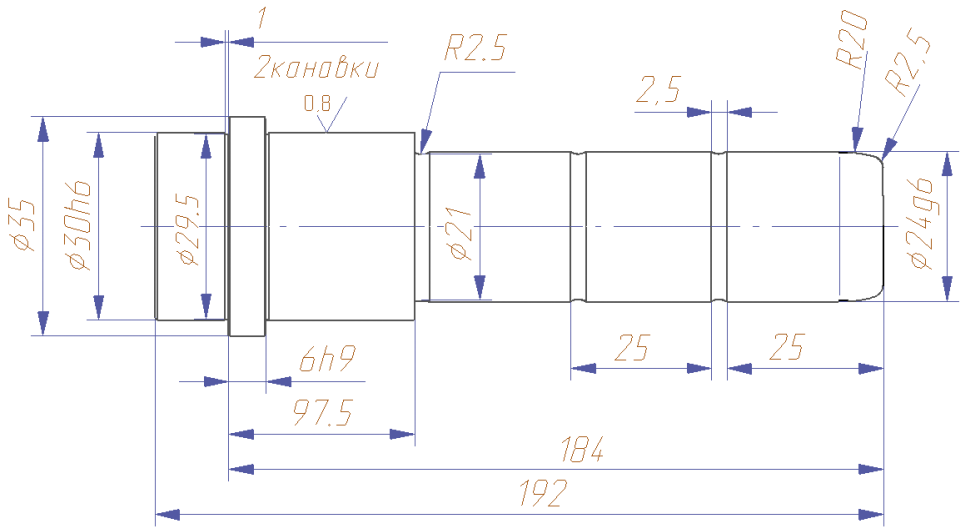

<u>Время выполнения задания</u> – 30 мин

ПРАКТИКО-ОРИЕНТИРОВАННОЕ ЗАДАНИЕ № 4

Задание №1

1. Выбрать средство для измерения в условиях серийного производства диаметра элемента вала Ǿ 38 m 6

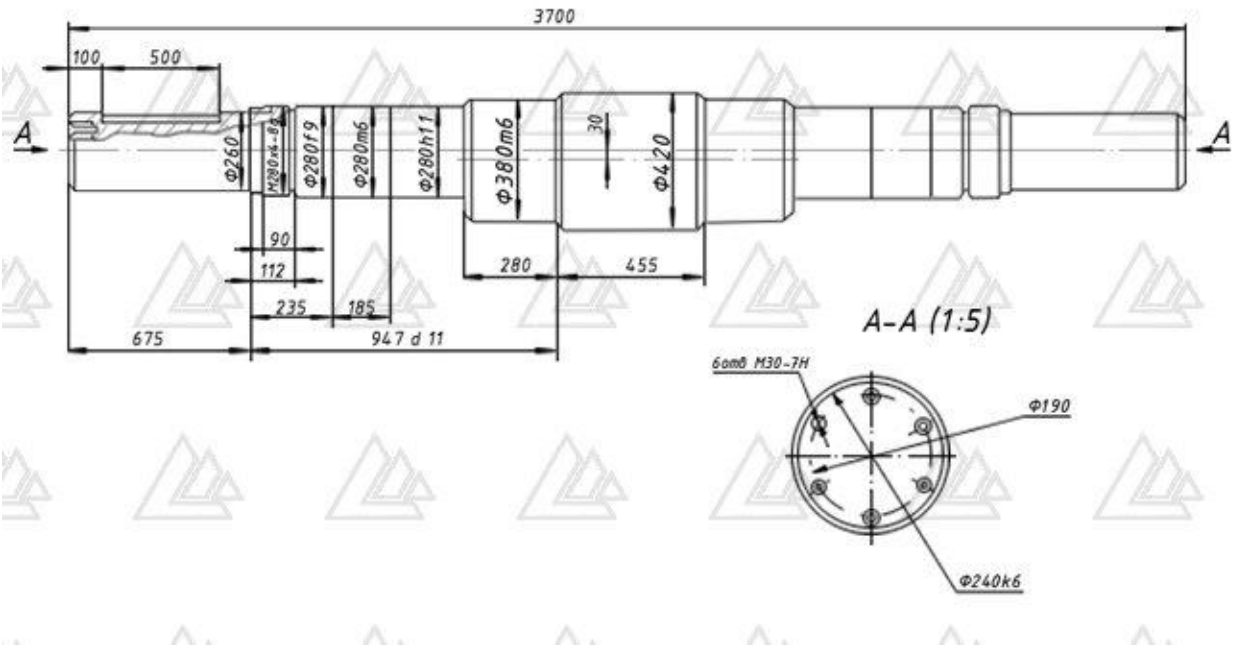

<u>Время выполнения задания</u> – 30 мин

4.КОМПЛЕКТ ЭКЗАМЕНАТОРА

4.1 Инструменты оценки

1. Эталон ответов на тестовые задания. Критерии оценивания ответов на тестовые задания и оценочная шкала по выполнению тестовых заданий (Приложения 1)
2. Оценочная шкала по выполнению практико-ориентированных заданий (Приложение 2)

Приложение 1

Эталоны ответов на тестовые задания

Вариант №1

№ п/п	Эталон ответа
1	1-А 2-Г 3-В 4-Б
2	1-В 2-Б 3-Г 4-А
3	1-А 2-Г 3-В 4-Б
4	1
5	1
6	3
7	2
8	7
9	1
10	2
11	2
12	1
13	2
14	1
15	2
16	1
17	3
18	2
19	1
20	1
21	2
22	унификация
23	диапозон
24	мера
25	СПДС

Вариант-2

п/п	Эталон ответа
1	1-Б 2-А 3-В
2	1-В 2-Б 3-А
3	1-Б 2-А 3-Г 4-В
4	2
5	2
6	1
7	1
8	2
9	2
10	1
11	3
12	4
13	2
14	1
15	2
16	1) заявители сертификационных услуг 2) органы по сертификации 3) центральный орган по сертификации 4) национальный орган по сертификации
17	2
18	1
19	3
20	1
21	2
22	1
23	Нулевая линия
24	**Лицензия**
25	Номинальным размером
26	Полем допуска

Критерии оценивания ответов на тестовые задания

Тип задания	№ задания	Количество баллов за вопрос	Общее количество баллов
Закрытого типа *(На соответствие)*	1-3	4	12
Закрытого типа *(Выбор варианта ответа из множества предложенных ответов)*	4-20	2	34
Открытого типа *(Вставить пропущенное слово, закончить предложение, ответить на вопрос)*	21-25	2	15

Оценочная шкала по выполнению тестовых заданий

Максимальное количество баллов – 61

Набрано баллов	**55-61**	**49-54**	**43-48**	**Менее 43**
Процент результативности выполнения заданий	90%-100%	80 %-89%	70 %-79%	< 70%
Качественная оценка индивидуальных образовательных достижений	«5» (отлично)	«4» (хорошо)	«3» (удовлетворительно)	«2» (не удовлетворительно)

Приложение 2

Оценочная шкала по выполнению практико-ориентированных заданий

Максимальное количество баллов – 10

Набрано баллов	**9-10**	**8**	**7**	**Менее 7**
Процент выполнения задания	**90%-100%**	**80 %-89%**	**70 %-79%**	**менее 70%**
Результат выполнения задания (оценка)	**«5»**	**«4»**	**«3»**	**«2»**

Государственное автономное профессиональное образовательное учреждение Самарской области
«Колледж технического и художественного образования г. Тольятти»

Комплект оценочных средств
для оценки итоговых образовательных результатов
по учебной дисциплине
ОП 06 Информационные технологии в профессиональной деятельности
образовательной программы
подготовки специалистов среднего звена
по специальности СПО
23.02.07 Техническое обслуживание и ремонт автотранспортных средств

Тольятти, 2023 год

Разработчик:

ГАПОУ КТиХО	преподаватель информатики	К.А. Горбунова
(место работы)	(занимаемая должность)	(инициалы, фамилия)

Эксперты:

Внутренняя экспертиза:

Техническая экспертиза:	Л.В. Самойлова, методист ГАПОУ СО КТиХО
Содержательная экспертиза:	О.В. Ющенко, преподаватель первой квалификационной категории ГАПОУ СО КТиХО

Протокол рассмотрения комплекта оценочных средств для оценки итоговых образовательных результатов по учебной дисциплине **ОП 06 Информационные технологии в профессиональной деятельности**

№__ от «____» _____2023 г.

СОДЕРЖАНИЕ

		Стр.
1	Пояснительная записка	3
2	Паспорт комплекта оценочных средств	5
3	Процедуры оценки:	7
3.1	Стандартизированный тест	7
3.2	Практические задания	13
3.3	Практико-ориентированные задания	13
4	Комплект экзаменатора:	14
4.1	Инструменты оценки	14

1. ПОЯСНИТЕЛЬНАЯ ЗАПИСКА

Комплект оценочных средств предназначен для оценки освоения образовательных результатов по учебной дисциплине **ОП 06 Информационные технологии в профессиональной деятельности** в рамках реализации федерального государственного образовательного стандарта по специальности среднего профессионального образования **23.02.07 Техническое обслуживание и ремонт автотранспортных средств (**утв. приказом МОиН РФ от 21.06.2014г. № 360).

Основаниями проведения оценочной процедуры по учебной дисциплине являются следующие нормативные документы:

Федеральный государственный образовательный стандарт по специальности среднего профессионального образования **23.02.07 Техническое обслуживание и ремонт автотранспортных средств.**

Рабочая программа учебной дисциплины **ОП 06 Информационные технологии в профессиональной деятельности**, утвержденная зам. директора по УМР ГАПОУ КТиХО и прошедшая внутреннюю и внешнюю экспертизы;

Положение по организации промежуточной и текущей аттестации обучающихся ГАПОУ КТиХО, утвержденное директором колледжа;

Положение об организации образовательной деятельности студентов по индивидуальному графику (совмещение обучения с трудовой деятельностью в организациях и на производственных предприятиях).

Оценочные средства по дисциплине содержатся в фонде оценочных средств (ФОС) по дисциплине и представлены в различных формах.

Для оценки образовательных результатов используются: метод сопоставления с эталоном (ключом, модельным ответом), экспертная оценка деятельности по критериям, экспертная оценка письменных и устных ответов.

Промежуточная аттестация по учебной дисциплине **ОП 06 Информационные технологии в профессиональной деятельности** проводится в соответствии с календарным учебным графиком.

Для оценки освоения итоговых образовательных результатов учебной дисциплины **ОП 06 Информационные технологии в профессиональной деятельности** проводится дифференцированный зачёт.

Результаты оценочной процедуры заносятся в зачётную ведомость (одну на группу).

На дифференцированном зачёте выполняется один вид заданий с учётом текущей успеваемости.

В настоящем комплекте оценочных средств используются следующие термины, определения и сокращения:

КОС – комплект оценочных средств;

УД – учебная дисциплина;

МДК – междисциплинарный курс;

ФГОС - федеральный государственный образовательный стандарт;

ФОС - фонд оценочных средств;

У - умения; **З** - знания

2. ПАСПОРТ КОМПЛЕКТА ОЦЕНОЧНЫХ СРЕДСТВ

2.1. Область применения

Комплект оценочных средств (КОС) предназначен для контроля и оценки образовательных достижений обучающихся, освоивших программу учебной

дисциплины **ОП 06 Информационные технологии в профессиональной деятельности.**

КОС включает контрольные материалы для проведения промежуточной аттестации в форме тестов, практических заданий, практико-ориентированных заданий.

КОС разработан в соответствии с:

- основной профессиональной образовательной программой по специальности СПО **23.02.07 Техническое обслуживание и ремонт автотранспортных средств**;
- программой учебной дисциплины **ОП 06 Информационные технологии в профессиональной деятельности.**

2. 2 Предметы оценивания

У1: использовать пакеты прикладных программ для разработки конструкторской документации и проектирования технологических процессов;

З1: состав, функции и возможности использования информационных и телекоммуникационных технологий в профессиональной деятельности;

З2: основные правила и методы работы с пакетами прикладных программ.

2.3 Требования к умениям, знаниям обучающихся и соответствующие формы и методы оценивания

Предметы оценивания (перечисляются умения, знания в соответствии с ФГОС)	**Показатели оценки результата**	**Объекты оценки**	**Формы и методы оценки результата**
У1: использовать пакеты прикладных программ для разработки конструкторской документации и проектирования технологических процессов	использует пакеты прикладных программ для разработки конструкторской документации и проектирования технологических процессов	Умение решать типовые учебные задачи, не требующие особых условий для выполнения	Тестирование, которое содержит, в том числе, и практические задания
З1 состав, функции и возможности использования информационных и телекоммуникационных технологий в профессиональной деятельности	1. объясняет состав информационных и телекоммуникационных технологий в профессиональной деятельности; 2. знает функции информационных и телекоммуникационных технологий в профессиональной деятельности; 3. объясняет возможности информационных и телекоммуникационных технологий в профессиональной деятельности;	Когнитивные умения	тестирование

З2: основные правила и методы работы с пакетами прикладных программ	1. различает методы работы с пакетами прикладных программ; 2. знает основные правила работы с пакетами прикладных программ	Когнитивные умения Фактологические знания	тестирование

3. ПРОЦЕДУРЫ ОЦЕНКИ

3.1. Стандартизированный тест

Блок А

№ п/п	Задание (вопрос)		Эталон ответа	Р
Инструкция по выполнению заданий № 1-3: соотнесите содержание столбца 1 с содержанием столбца 2. Запишите в соответствующие строки бланка ответов букву из столбца 2, обозначающую правильный ответ на вопросы столбца 1. В результате выполнения Вы получите последовательность букв. Например, *№ задания* — *Вариант ответа* *1* — *1-в,2-а,3-б,4-г*				
1.	1. Информационно – управляющие системы 2. Информационно – поисковые системы. 3. Информационно – справочные системы.	а) автоматизирована системы, работающие в интерактивном режиме и обеспечивающие пользователя справочной информацией б) системы для сбора и обработки информации. в) Основное назначение этих систем – поиск информации, содержащейся в различных базах данных; г) системы, предназначенные для накопления и и анализа данных.		
2.	1. Классификация информационных систем по назначению, включает... 2. Классификация информационных систем по структуре аппаратных средств включает … 3. Классификация информационных систем по режиму работы включает …. 4. Классификация информационных систем по характеру взаимодействия с пользователем включает .	а) диалоговый и интерактивный режимы; б) однопроцессорные, многопроцессорные и многомашинные системы; в) информационно-управляющие системы, системы поддержки принятия решений, информационно – поисковые системы, информационно – справочные системы; г) однопрограммн		

		ый и мультипрограммный режимы; д) диалоговый, мультипрограммный, пакетный режимы		
3.	1. Устройство для вывода на бумагу чертежей и рисунков. 2. Устройство для ввода с листа бумаги документов. 3. Устройство для записи информации на магнитную ленту	а) Сканер б) Принтер в) Плоттер г) Стриммер		

Инструкция по выполнению заданий № 4 - 23: Выберите букву, соответствующую правильному варианту ответа и запишите ее в бланк ответов.				
4.	Дайте определение понятию «информация»	а) упорядоченная совокупность документированной информации и информационных технологий; б) совокупность систематизированных и организованных специальным образом данных и знаний; в) сведения о фактах, объектах, событиях и идеях, которые в данном контексте имеют вполне определённое значение		
5.	Дайте определение понятию «информационная среда»:	а) совокупность систематизированных и организованных определенным образом данных и знаний; б) совокупность методов и программно – технических средств, объединенных в технологическую цепочку, обеспечивающую сбор, хранение, распределение и отображение информации.		
6.	Дать определение понятию «данные»	а) информация, на основании которой путем логических		

		рассуждений могут быть получены определенные выводы; б) информация, представленная в виде, пригодном для обработки автоматическими средствами при возможном участии человека;		
7.	Минимальной единицей информации в ПК является:	а) байт б) бит в) Мбайт г) Кбайт		
8.	Дайте определение понятию «информационные технологии»:	а) совокупность методов и программно-технических средств, объединенных в технологическую цепочку, обеспечивающую сбор, обработку, хранение, распределение и отображение информации с целью снижения трудоемкости процессов использования информационных ресурсов; б) совокупность систематизированных и организованных определенным образом данных и знаний; в) централизованные вычислительные системы, где все ресурсы централизованы, а доступ пользователей осуществляется через терминалы ввода/вывода.		
9.	К основным операциям информационного процесса относят:	а) сбор, передача, информации; б) хранение, обработка		

		информации в) предоставление информации г) все перечисленные операции		
10.	Что такое АИС	а) Автоматизированная информационная система б) Автоматическая информационная система в) Автоматизированная информационная сеть г) Автоматизированная интернет сеть		
11.	При вычислении формулы в ячейке, появилось сообщение об ошибке #####. Оно означает:	а) неверное значение аргумента в формуле б) что не опознано имя, которое употреблено в формуле в) неправильный тип данных г) переполнение ячейки		
12.	Программное обеспечение, предназначенное для разработки и выполнения конкретных задач пользователя, называется:	а) системным; б) прикладным; в) инструментальным; г) сервисным.		
13.	Сжатый файл отличается от исходного тем, что:	а) доступ к нему занимает меньше времени; б) он в большей степени удобен для редактирования; в) он легче защищается от вирусов; г) он занимает меньше места.		
14.	Во время исполнения прикладная программа хранится:	а) в видеопамяти; б) в оперативной памяти; в) в процессоре; г) на жестком диске.		
15.	Компьютерные вирусы:	а) возникают в связи сбоев в аппаратной части компьютера; б) создаются людьми специально для		

		нанесения ущерба ПК; в) зарождаются при работе неверно написанных программных продуктов; г) являются следствием ошибок в операционной системе;		
16.	Что является ключевым объектом в системе КОМПАС?	а) элемент б) точка в) линия г) курсор		
17.	Минимально необходимый набор устройств для работы компьютера содержит:	а) принтер б) системный блок, клавиатуру в) системный блок, монитор, клавиатуру г) системный блок, дисководы, мышь		
18.	Задан адрес электронной почты в сети Internet username@mtu-net.ru, каково имя компьютера, на котором храниться почта?	а) ru; б) username@mtu-net.ru; в) username; г) mtu-net.ru.		
19.	Что лежит в основе системы КОМПАС?	а) кодификация б) спецификация в) документ г) смета		
20.	Примечание к тексту, находящееся в нижней части страницы, называется:	а) абзацем; б) сноской; в) диаграммой; г) заголовком.		
21.	Множество компьютеров, объединенных между собой линиями передачи информации - это	а) компьютерная сеть б) локальная сеть в) глобальная сеть г) Интернет		
22.	Наименьшая единица информации:	а) Байт б) Кбайт в) Бит г) код		
23.	Команда, предназначенная для быстрого поиска по обозначению или наименованию элемента в системе КОМПАС:	а) Ctrl + C б) Ctrl + Q в) Ctrl + X г) Ctrl + V		

Блок Б

№ п/п	Задание (вопрос)	Эталон ответа
Инструкция по выполнению заданий № 24-30: В соответствующую строку бланка ответов запишите краткий ответ на вопрос, окончание предложения или пропущенные слова.		

24	При щелчке мыши по … в окне Web-браузера пользователь переходит на указанную страницу или вызывает определённое событие.	
25	Область … в системе КОМПАС содержит список документов, относящихся к активному элементу	
26	Многофункциональное электронное устройство для работы с информацией – это …	
27	В электронной таблице в ячейке А1 записано число 10, в В1 – формула =А1/2, в С1 – формула =СУММ(А1:В1)*2. Значение С1 равно	
28	Устройство, предназначенное для обмена информацией между компьютерами через телефонную сеть, называется …	
29	Клавиша … включает числовую клавиатуру	
30	Документ, в котором информация представлена в электронно-цифровой форме называется **… …** .	

Время выполнения - 1час

Эталон ответов, критерии оценивания ответов на тестовые задания и шкала оценивания (Приложение 1)

3. 2 Практические задания

ПРАКТИЧЕСКОЕ ЗАДАНИЕ № 1

1. Используя точки, постройте деталь, показанную на образце

1-01 Инструментальная панель

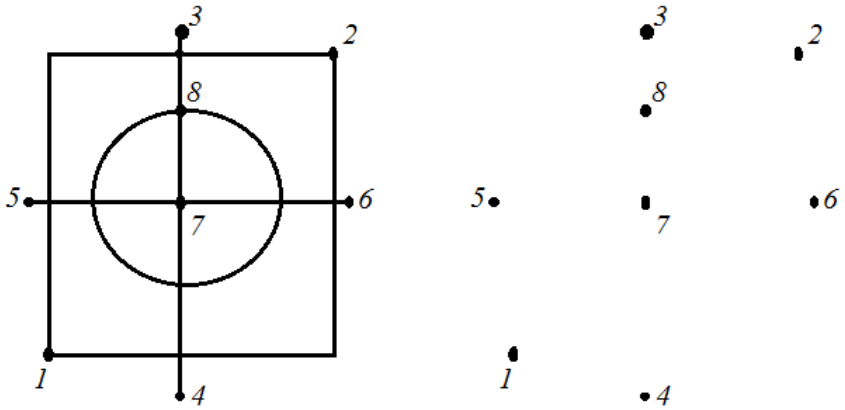

<u>Оцениваемые результаты обучения</u>:

У1: использовать пакеты прикладных программ для разработки конструкторской документации и проектирования технологических процессов.

З2: основные правила и методы работы с пакетами прикладных программ;

<u>Инструмент оценки:</u>

Приложение 2

<u>Время выполнения задания</u> – 10 минут

ПРАКТИЧЕСКОЕ ЗАДАНИЕ № 2

1. Закончите построение детали по образцу, построив недостающие отрезки и окружности.

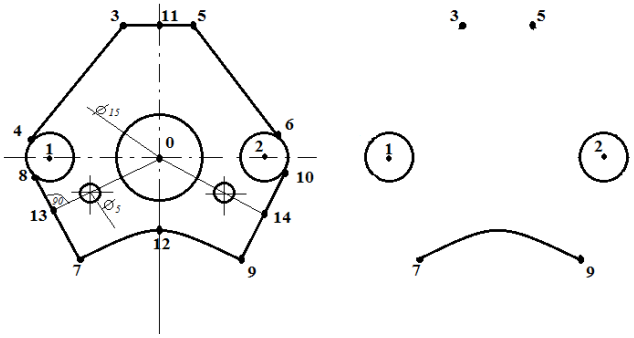

<u>Оцениваемые результаты обучения</u>:

У1: использовать пакеты прикладных программ для разработки конструкторской документации и проектирования технологических процессов;

З1: состав, функции и возможности использования информационных и телекоммуникационных технологий в профессиональной деятельности;

З2: основные правила и методы работы с пакетами прикладных программ

2. Максимальное время выполнения-10 мин.

<u>Инструмент оценки:</u>

Приложение 3

<u>Время выполнения задания</u> – 10 минут

ПРАКТИЧЕСКОЕ ЗАДАНИЕ № 3

1. На изображении детали постройте 3 окружности по размерам на Образце

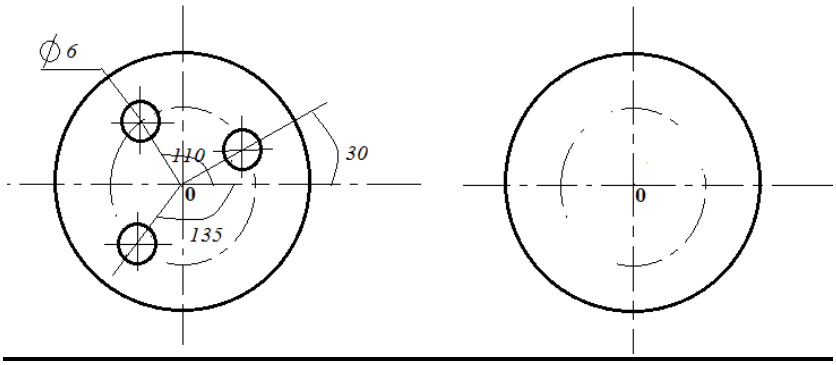

<u>Оцениваемые результаты обучения</u>:

У1: использовать пакеты прикладных программ для разработки конструкторской документации и проектирования технологических процессов;
З1: состав, функции и возможности использования информационных и телекоммуникационных технологий в профессиональной деятельности;
З2: основные правила и методы работы с пакетами прикладных программ

2. Максимальное время выполнения-10 мин.

<u>Инструмент оценки:</u>

Приложение 4

<u>Время выполнения задания</u> – 10 минут

ПРАКТИЧЕСКОЕ ЗАДАНИЕ № 4

1. На чертеже детали проставьте линейные размеры по образцу

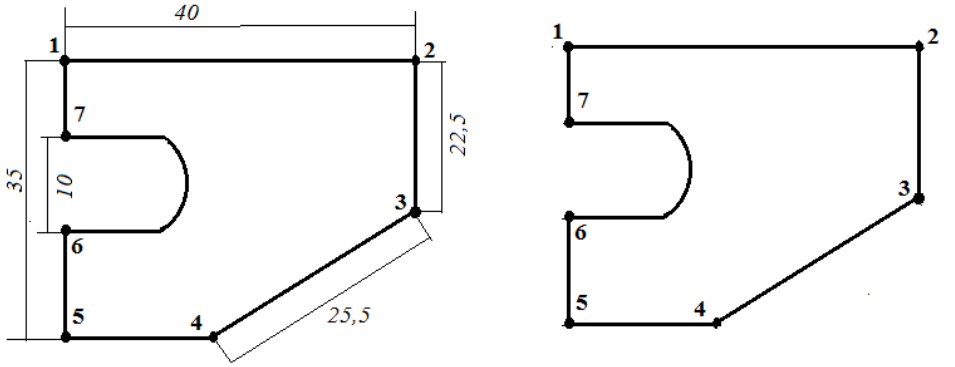

<u>Оцениваемые результаты обучения</u>:

У1: использовать пакеты прикладных программ для разработки конструкторской документации и проектирования технологических процессов;
З1: состав, функции и возможности использования информационных и телекоммуникационных технологий в профессиональной деятельности;
З2: основные правила и методы работы с пакетами прикладных программ

2. Максимальное время выполнения-10 мин.

<u>Инструмент оценки:</u>

Приложение 5

<u>Время выполнения задания</u> – 10 минут

ПРАКТИЧЕСКОЕ ЗАДАНИЕ № 5

1. На чертеже детали проставьте линейные размеры по образцу

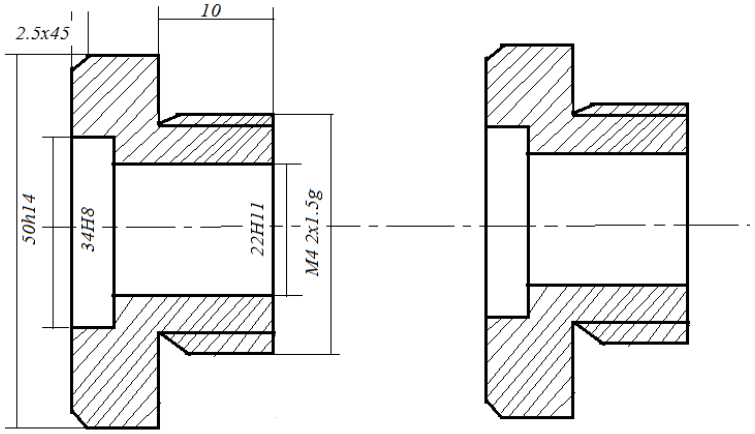

<u>Оцениваемые результаты обучения</u>:

У1: использовать пакеты прикладных программ для разработки конструкторской документации и проектирования технологических процессов;
З1: состав, функции и возможности использования информационных и телекоммуникационных технологий в профессиональной деятельности;
З2: основные правила и методы работы с пакетами прикладных программ
2. Максимальное время выполнения-10 мин.
<u>Инструмент оценки:</u>
Приложение 5
<u>Время выполнения задания</u> – 10 минут

ПРАКТИЧЕСКОЕ ЗАДАНИЕ № 6

1. Выполните скругление контура детали Скоба радиусами дуг по размерам, указанным на образце

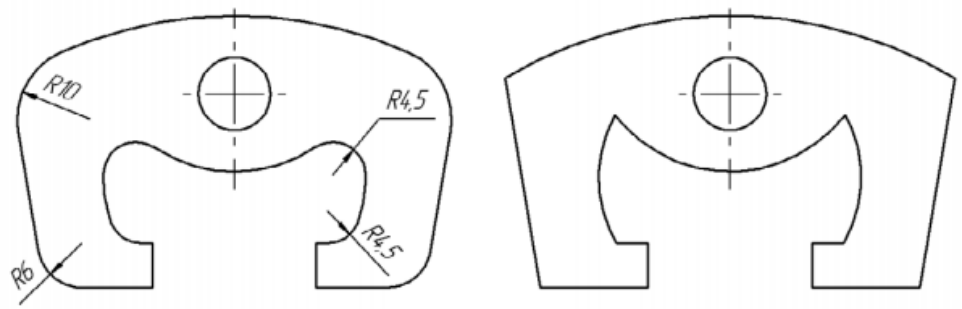

<u>Оцениваемые результаты обучения</u>:

У1: использовать пакеты прикладных программ для разработки конструкторской документации и проектирования технологических процессов;
З1: состав, функции и возможности использования информационных и телекоммуникационных технологий в профессиональной деятельности;
З2: основные правила и методы работы с пакетами прикладных программ
2. Максимальное время выполнения-10 мин.
<u>Инструмент оценки:</u>
Приложение 7
<u>Время выполнения задания</u> – 10 минут

КОМПЛЕКТ ЭКЗАМЕНАТОРА

4.1 Инструменты оценки

Приложение 1

Стандартизированный тест

Блок А

№ п/п	Задание (вопрос)		Эталон ответа	Р
Инструкция по выполнению заданий № 1-3: соотнесите содержание столбца 1 с содержанием столбца 2. Запишите в соответствующие строки бланка ответов букву из столбца 2, обозначающую правильный ответ на вопросы столбца 1. В результате выполнения Вы получите последовательность букв. Например, *№ задания* — *Вариант ответа* *1* — *1-в,2-а,3-б,4-г*				
1.	1. Информационно – управляющие системы 2. Информационно – поисковые системы. 3. Информационно – справочные системы.	а) автоматизирована системы, работающие в интерактивном режиме и обеспечивающие пользователя справочной информацией б) системы для сбора и обработки информации. в) Основное назначение этих систем – поиск информации, содержащейся в различных базах данных; г) системы, предназначенные для накопления и и анализа данных.	1-б 2-в 3-а	
2.	1. Классификация информационных систем по назначению, включает... 2. Классификация информационных систем по структуре аппаратных средств включает … 3. Классификация информационных систем по режиму работы включает …. 4. Классификация информационных систем по характеру взаимодействия с пользователем	а) диалоговый и интерактивный режимы; б) однопроцессорные, многопроцессорные и многомашинные системы; в) информационно-управляющие системы, системы поддержки принятия	1-в 2-б 3-г 4-а	

	включает .	решений, информационно – поисковые системы, информационно – справочные системы; г) однопрограммн ый и мультипрограммный режимы; д) диалоговый, мультипрограммный, пакетный режимы		
3.	1. Устройство для вывода на бумагу чертежей и рисунков. 2. Устройство для ввода с листа бумаги документов. 3. Устройство для записи информации на магнитную ленту	а) Сканер б) Принтер в) Плоттер г) Стриммер	1-в 2-а 3-г	

Инструкция по выполнению заданий № 4 - 23: Выберите букву, соответствующую правильному варианту ответа и запишите ее в бланк ответов.				
4.	Дайте определение понятию «информация»	а) упорядоченная совокупность документированной информации и информационных технологий; б) совокупность систематизированных и организованных специальным образом данных и знаний; в) сведения о фактах, объектах, событиях и идеях, которые в данном контексте имеют вполне определённое значение	в	
5.	Дайте определение понятию «информационная среда»:	а) совокупность систематизированных и организованных определенным образом данных и знаний; б) совокупность методов и программно – технических средств, объединенных в	а	

		технологическую цепочку, обеспечивающую сбор, хранение, распределение и отображение информации.		
6.	Дать определение понятию «данные»	а) информация, на основании которой путем логических рассуждений могут быть получены определенные выводы; б) информация, представленная в виде, пригодном для обработки автоматическими средствами при возможном участии человека;	б	
7.	Минимальной единицей информации в ПК является:	а) байт б) бит в) Мбайт г) Кбайт	б	
8.	Дайте определение понятию «информационные технологии»:	а) совокупность методов и программно-технических средств, объединенных в технологическую цепочку, обеспечивающую сбор, обработку, хранение, распределение и отображение информации с целью снижения трудоемкости процессов использования информационных ресурсов; б) совокупность систематизированных и организованных определенным образом данных и знаний; в) централизованные	а	

		вычислительные системы, где все ресурсы централизованы, а доступ пользователей осуществляется через терминалы ввода/вывода.		
9.	К основным операциям информационного процесса относят:	а) сбор, передача, информации; б) хранение, обработка информации в) предоставление информации г) все перечисленные операции	г	
10.	Что такое АИС	а) Автоматизированная информационная система б) Автоматическая информационная система в) Автоматизированная информационная сеть г) Автоматизированная интернет сеть	а	
11.	При вычислении формулы в ячейке, появилось сообщение об ошибке #####. Оно означает:	а) неверное значение аргумента в формуле б) что не опознано имя, которое употреблено в формуле в) неправильный тип данных г) переполнение ячейки	г	
12.	Программное обеспечение, предназначенное для разработки и выполнения конкретных задач пользователя, называется:	а) системным; б) прикладным; в) инструментальным; г) сервисным.	б	
13.	Сжатый файл отличается от исходного тем, что:	а) доступ к нему занимает меньше времени; б) он в большей степени удобен для редактирования; в) он легче защищается от вирусов; г) он занимает меньше места.	г	

14.	Во время исполнения прикладная программа хранится:	а) в видеопамяти; б) в оперативной памяти; в) в процессоре; г) на жестком диске.	б	
15.	Компьютерные вирусы:	а) возникают в связи сбоев в аппаратной части компьютера; б) создаются людьми специально для нанесения ущерба ПК; в) зарождаются при работе неверно написанных программных продуктов; г) являются следствием ошибок в операционной системе;	б	
16.	Что является ключевым объектом в системе КОМПАС?	а) элемент б) точка в) линия г) курсор	а	
17.	Минимально необходимый набор устройств для работы компьютера содержит:	а) принтер б) системный блок, клавиатуру в) системный блок, монитор, клавиатуру г) системный блок, дисководы, мышь	в	
18.	Задан адрес электронной почты в сети Internet username@mtu-net.ru, каково имя компьютера, на котором храниться почта?	а) ru; б) username@mtu-net.ru; в) username; г) mtu-net.ru.	г	
19.	Что лежит в основе системы КОМПАС?	а) кодификация б) спецификация в) документ г) смета	б	
20.	Примечание к тексту, находящееся в нижней части страницы, называется:	а) абзацем; б) сноской; в) диаграммой; г) заголовком.	б	
21.	Множество компьютеров, объединенных между собой линиями передачи информации - это	а) компьютерная сеть б) локальная сеть в) глобальная сеть г) Интернет	а	
22.	Наименьшая единица информации:	а) Байт	в	

		б) Кбайт в) Бит г) код		
23.	Команда, предназначенная для быстрого поиска по обозначению или наименованию элемента в системе КОМПАС:	а) Ctrl + C б) Ctrl + Q в) Ctrl + X г) Ctrl + V	б	

Блок Б

№ п/п	Задание (вопрос)	Эталон ответа
Инструкция по выполнению заданий № 24-30: В соответствующую строку бланка ответов запишите краткий ответ на вопрос, окончание предложения или пропущенные слова.		
24	При щелчке мыши по … в окне Web-браузера пользователь переходит на указанную страницу или вызывает определённое событие.	гиперссылке
25	Область … в системе КОМПАС содержит список документов, относящихся к активному элементу	документов
26	Многофункциональное электронное устройство для работы с информацией – это …	компьютер
27	В электронной таблице в ячейке А1 записано число 10, в В1 – формула =А1/2, в С1 – формула =СУММ(А1:В1)*2. Значение С1 равно	30
28	Устройство, предназначенное для обмена информацией между компьютерами через телефонную сеть, называется …	модемом
29	Клавиша … включает числовую клавиатуру	NumLock
30	Документ, в котором информация представлена в электронно-цифровой форме называется **… …** .	электронным документом

Время выполнения -1час

Критерии оценивания ответов на тестовые задания

Тип задания	№ задания	Оцениваемые результаты обучения	Количество баллов за вопрос	Общее количество баллов
Закрытого типа	1-3	З1, З2	3	9
Закрытого типа	5-23	У1, З1 – З2	1	20
Открытого типа	24-30	У1, З1 – З2	2	14

Оценочная шкала по выполнению тестовых заданий

Максимальное количество баллов – 43

Набрано баллов	**39-43**	**35-38**	**30-34**	**Менее 30**
Процент результативности выполнения заданий	**90%-100%**	**80 %-89%**	**70 %-79%**	**< 70%**
Качественная оценка индивидуальных образовательных достижений	**«5» (отлично)**	**«4» (хорошо)**	**«3» (удовлетворительно)**	**«2» (не удовлетворительно)**

Приложение 2

Критерии оценки практического задания №1

Оценка	Критерии оценки
Оценка «отлично»	Правильно выбрано средство для представления информации (САПР КОМПАС). Построены 4 геометрических объекта: прямоугольник, окружность и два отрезка.
Оценка «хорошо»	Правильно выбрано средство для представления информации (САПР КОМПАС). Построены 3 геометрических объекта.
Оценка «удовлетворительно»	Правильно выбрано средство для представления информации (САПР КОМПАС). Построены 2 геометрических объекта.
Оценка «неудовлетворительно»	Неверно выбрано средство для представления информации. Объекты не построены.

Приложение 3

Критерии оценки практического задания №2

Оценка	Критерии оценки
Оценка «отлично»	Правильно выбрано средство для представления информации (САПР КОМПАС). Построены все геометрические объекты.
Оценка «хорошо»	Правильно выбрано средство для представления информации (САПР КОМПАС). Построены все отрезки, кроме отрезка 0-14.
Оценка «удовлетворительно»	Правильно выбрано средство для представления информации (САПР КОМПАС). Не построены отрезки 5-6, 7-8, 9-10
Оценка «неудовлетворительно»	Неверно выбрано средство для представления информации. Объекты не построены.

Приложение 4

Критерии оценки практического задания №3

Оценка	Критерии оценки
Оценка «отлично»	Правильно выбрано средство для представления информации (САПР КОМПАС). Построены все геометрические объекты. Указаны линейные размеры
Оценка «хорошо»	Правильно выбрано средство для представления информации (САПР КОМПАС). Построены только две окружности, указаны линейные размеры..
Оценка «удовлетворительно»	Правильно выбрано средство для представления информации (САПР КОМПАС). Построена окружность радиуса 3 мм, указаны линейные размеры..
Оценка «неудовлетворительно»	Неверно выбрано средство для представления информации. Объекты не построены.

Приложение 5

Критерии оценки практического задания №3

Оценка	Критерии оценки
Оценка «отлично»	Правильно выбрано средство для представления информации (САПР КОМПАС). Построены все геометрические объекты. Указаны линейные размеры
Оценка «хорошо»	Правильно выбрано средство для представления информации (САПР КОМПАС). Построены все отрезки, кроме отрезков 5-6,6-7, указаны линейные размеры..
Оценка «удовлетворительно»	Правильно выбрано средство для представления информации (САПР КОМПАС). Построены все отрезки, кроме отрезков 4-5, 5-6,6-7, указаны линейные размеры.
Оценка «неудовлетворительно»	Неверно выбрано средство для представления информации. Объекты не построены.

Приложение 6

Критерии оценки практического задания №3

Оценка	Критерии оценки
Оценка «отлично»	Правильно выбрано средство для представления информации (САПР КОМПАС). Указаны все 6 линейных размера
Оценка «хорошо»	Правильно выбрано средство для представления информации (САПР КОМПАС). Указаны 4-5 линейных размера.
Оценка «удовлетворительно»	Правильно выбрано средство для представления информации (САПР КОМПАС). Указаны 2-3 линейных размера
Оценка «неудовлетворительно»	Неверно выбрано средство для представления информации. Линейные размеры не указаны.

Приложение 7

Критерии оценки практического задания №3

Оценка	Критерии оценки
Оценка «отлично»	Правильно выбрано средство для представления информации (САПР КОМПАС). Выполнено скругление всей детали. Указаны линейные размеры.
Оценка «хорошо»	Правильно выбрано средство для представления информации (САПР КОМПАС). Выполнено скругление детали на 90%. Указаны линейные размеры.
Оценка «удовлетворительно»	Правильно выбрано средство для представления информации (САПР КОМПАС). Выполнено скругление детали на 50%. Указаны линейные размеры
Оценка «неудовлетворительно»	Неверно выбрано средство для представления информации. Скругление детали не выполнено. Линейные размеры не указаны.

Государственное автономное профессиональное образовательное учреждение Самарской области
«Колледж технического и художественного образования г. Тольятти»

Комплект оценочных средств
для проведения текущего контроля успеваемости
по учебной дисциплине
ОП 07. ПРАВОВОЕ ОБЕСПЕЧЕНИЕ ПРОФЕССИОНАЛЬНОЙ ДЕЯТЕЛЬНОСТИ
образовательной программы
подготовки специалистов среднего звена
по специальности
23.02.07 Техническое обслуживание и ремонт автотранспортных средств
курсы обучения _4_

Тольятти, 2023 год

Разработчик (и):

ГАПОУ КТиХО	преподаватель	Е.П. Шейкина
(место работы)	(занимаемая должность)	(инициалы, фамилия)

СОДЕРЖАНИЕ

		Стр.
1	Пояснительная записка	4
2	Паспорт комплекта оценочных средств	6
3	Контрольно-измерительные материалы	8
4	Инструменты оценки	16
5	Методическое обеспечение текущей аттестации	17
	Приложения	18

1. ПОЯСНИТЕЛЬНАЯ ЗАПИСКА

Комплект оценочных средств предназначен для мониторинга качества освоения учебной дисциплины Правовое обеспечение профессиональной деятельности в рамках реализации федерального государственного образовательного стандарта среднего профессионального образования по специальности **23.02.07 Техническое обслуживание и ремонт автотранспортных средств** (утв. приказом МОиН РФ от "22"апреля 2014г. № 383, зарегистрирован в Минюсте 27 июня 2014г, № 32878).

Предмет оценивания в процессе текущего контроля – знания и умения, являющиеся необходимыми элементами формируемых компетенций.

Основаниями проведения оценочной процедуры по учебной дисциплине являются следующие нормативные документы:

Федеральный государственный образовательный стандарт среднего профессионального образования по специальности **23.02.07 Техническое обслуживание и ремонт автотранспортных средств**;

Рабочая программа учебной дисциплины Правовое обеспечение профессиональной деятельности, утвержденная зам.директора по УМР ГАПОУ «Колледж технического и художественного образования г. Тольятти» и прошедшая внутреннюю и внешнюю экспертизы;

Положение о проведении текущего контроля успеваемости и промежуточной аттестации обучающихся государственного автономного профессионального образовательного учреждения Самарской области «Колледж технического и художественного образования г. Тольятти» по основным профессиональным образовательным программам СПО, утвержденное приказом директора колледжа от «16» сентября 2015 г. № 01-20/339;

Положение об организации образовательной деятельности студентов по индивидуальному учебному плану в государственном автономном профессиональном образовательном учреждении Самарской области «Колледж технического и художественного образования г. Тольятти», утверждённое приказом директора колледжа от «30» июня 2017 г. № 01-20/270а.

Оценочные средства по дисциплине содержатся в фонде оценочных средств (ФОС) по дисциплине и представлены в различных формах.

Для оценки образовательных результатов используются: метод сопоставления с эталоном (ключом, модельным ответом), экспертная оценка деятельности по критериям, экспертная оценка письменных и устных ответов.

Текущая аттестация по учебной дисциплине Правовое обеспечение профессиональной деятельности проводится в соответствии с рабочей программой дисциплины и календарно-тематическим планом.

В рамках текущей аттестации проводится рубежный контроль по окончании изучения каждого учебного модуля/раздела в форме тестирования, опроса (письменного или устного), выполнения контрольной работы, практических, практико-ориентированных, компетентностно-ориентированных заданий.

Текущий контроль по выполненным лабораторным и практическим работам проводится в форме формализованного наблюдения и оценки результатов выполнения работ, оценки отчетов по ним.

Текущий контроль по выполненным компетентностно - ориентированным заданиям предусматривает оценку деятельности обучающегося на определённом уровне сформированности общей компетенции.

Уровень знаний, умений, сформированность компетенций в ходе текущего контроля оценивается по пятибалльной системе оценки: 5 (отлично), 4 (хорошо), 3 (удовлетворительно), 2 (неудовлетворительно) согласно разработанным критериям.

Внеаудиторная самостоятельная работа обучающихся оценивается по пятибалльной системе.

В настоящем комплекте оценочных средств используются следующие термины, определения и сокращения:

КОС – комплект оценочных средств;

УД – учебная дисциплина;

ФГОС - федеральный государственный образовательный стандарт;

ПЗ – практическое задание;

ПОЗ – практико-ориентированное задание;

КОЗ – компетентностно - ориентированное задание;

ОК – общая компетенция;

У - умения;

З – знания;

2. ПАСПОРТ КОМПЛЕКТА ОЦЕНОЧНЫХ СРЕДСТВ

2.1. Область применения

Комплект оценочных средств (КОС) предназначен для текущего контроля успеваемости и оценки образовательных достижений, обучающихся по освоению программы учебной дисциплины Правовое обеспечение профессиональной деятельности.

КОС включает контрольные и методические материалы для проведения текущей аттестации в форме тестов, практических заданий (ПЗ), практико-ориентированных заданий (ПОЗ), компетентностно – ориентированных заданий (КОЗ), методических указаний по выполнению работ, сборников заданий, вопросов, тестов и т.д.

КОС разработан в соответствии с:

-основной профессиональной образовательной программой по специальности **23.02.07 Техническое обслуживание и ремонт автотранспортных средств**;

-программой учебной дисциплины Правовое обеспечение профессиональной деятельности

2.2. Контроль и оценка результатов освоения дисциплины

Текущий контроль и оценка результатов освоения учебной дисциплины осуществляется преподавателем в процессе проведения практикума и лабораторных работ, тестирования, а также выполнения обучающимися внеаудиторной самостоятельной работы.

Результаты обучения (освоенные умения, усвоенные знания)	**Формы и методы контроля**	**Результат деятельности обучающегося**
Раздел 01. Правовое регулирование экономических отношений.		
Умения: - использовать необходимые нормативные правовые акты; - применять документацию систем качества;	Практическое занятие	ПЗ №1 «Порядок создания юридического лица» ПЗ №2 «Составление проекта хозяйственного договора (купли-продажи, перевозки, аренды» ПЗ №3 «Оформление претензии по договору аренды (просрочка арендной платы)»
Знания: – основные положения Конституции Российской Федерации;	Тестирование Внеаудиторная самостоятельная	Тест № 1,2 Письменные сообщения Поиск в Интернете и оформление

– законы и иные нормативные правовые акты, регулирующие правоотношения в профессиональной деятельности;	работа Семинар Деловая игра	заданной информации Выполнение рефератов Ознакомление с законодательством. Работа с нормативными документами.
Раздел 02. Основы трудового права		
Умения: - использовать необходимые нормативные правовые акты; - применять документацию систем качества;	Практическое занятие	ПЗ №4 «Составление проекта трудового договора» ПЗ №5 «Разрешение ситуаций по обращении работника в КТС»
Знания – основные положения Конституции Российской Федерации; – основы трудового права; – законы и иные нормативные правовые акты, регулирующие правоотношения в профессиональной деятельности;	Тестирование Внеаудиторная самостоятельная работа Круглый стол	Тест № 3,4 Письменные сообщения Поиск в Интернете и оформление заданной информации Ознакомление с законодательством. Работа с нормативными документами.
Раздел 03. Основы административного права		
Умения: – использовать необходимые нормативные правовые акты;	Практикум	Деловая игра по теме «Юридическая ответственность и ее виды»
Знания: – основные положения Конституции Российской Федерации; – законы и иные нормативные правовые акты, регулирующие правоотношения в профессиональной деятельности.	Внеаудиторная самостоятельная работа	Ознакомление с законодательством. Работа с нормативными документами.

3. КОНТРОЛЬНО – ИЗМЕРИТЕЛЬНЫЕ МАТЕРИАЛЫ
Тест №1 по теме «Юридические лица»

1. Учредители юридического лица:
1)Имеют вещные права на его имущество.
2)Имеют обязательственные права на его имущество.
3)Не имеют никаких прав на его имущество.
4)В зависимости от вида юридического лица имеют вещные права на его имущество, либо обязательственные права, либо не имеют никаких прав.

2. Филиалы и представительства это:
1)Виды юридических лиц.
2)Обособленные подразделения юридических лиц, которые обладают гражданской правоспособностью.
3)Обособленные подразделения юридических лиц, которые не обладают гражданской правоспособностью.
4)Органы юридического лица.

3. Какими правами на обособленное за ним имущество обладает открытое акционерное общество?
1)Правом собственности.
2)Правом хозяйственного ведения.
3)Правом оперативного управления.
4)Правом хозяйственного ведения - на имущество, переданное учредителями в качестве вкладов; а на имущество, приобретенное по иным основаниям - правом собственности.

4. Кто отвечает по обязательствам юридического лица?
1)Его учредители (участники)
2)Само юридическое лицо.
3)Органы юридического лица.
4)Само юридическое лицо, а в случаях, предусмотренных в ГК РФ или в учредительных документах, и иные лица.

5. Что такое филиал юридического лица?
1)Это особый вид юридического лица.
2)Это орган юридического лица, действиями которого юридическое лицо приобретает гражданские права и принимает на себя обязанности.
3)Это обособленное подразделение юридического лица, расположенное вне места его нахождения и осуществляющее все его функции или их часть.
4)Это обособленное подразделение юридического лица, расположенное вне места его нахождения, которое представляет интересы юридического лица и осуществляет их защиту.

6. Кто осуществляет государственную регистрацию юридических лиц?
1)Учреждение юстиции.
2)Налоговые органы.
3)Органы местного самоуправления.
4)Суд.

7. Выберите определение, соответствующее понятию "дочернее общество":

1)Это такое хозяйственное общество, по отношению к которому другое хозяйственное общество или товарищество имеет возможность определять принимаемые таким обществом решения.
2)Это такое хозяйственное общество, в котором другое хозяйственное общество или товарищество имеет более двадцати процентов голосующих акций или двадцати процентов уставного капитала.
3)Это особая организационно-правовая форма хозяйственного общества, участники которого несут субсидиарную ответственность по его обязательствам принадлежащим им имуществом.
4) Это хозяйственное общество. учредителем которого выступает другое хозяйственное общество или товарищество.

8. Учредители юридического лица:
1)Имеют вещные права на его имущество.
2)Имеют обязательственные права на его имущество.
3)Не имеют никаких прав на его имущество.
4)В зависимости от вида юридического лица имеют вещные права на его имущество, либо обязательственные права, либо не имеют никаких прав.

9. Правоспособность юридического лица прекращается
1)В момент завершения его ликвидации.
2)**В момент внесения записи о его исключении из Единого государственного реестра юридических лиц.**
3)В момент принятия решения о ликвидации или реорганизации.
4)В момент фактического прекращения деятельности юридического лица.

10. Юридическое лицо приобретает гражданские права и принимает на себя гражданские обязанности
1)Через руководителя, действующего в соответствии с учредительными документами.
2)Через свои органы, действующие в соответствии с законом, иными правовыми актами и учредительными документами, а в предусмотренных законом случаях - через своих участников.
3)Через участников.
4) Через филиалы и представительства.

11. Ликвидировано общество с ограниченной ответственностью. Кто является его правопреемником?
1)Ликвидационная комиссия.
2)Участники (члены) общества.
3)Лицо, которому передано оставшееся после ликвидации имущество.
4)Никто. При ликвидации нет правопреемства.

12. Обособленное подразделение юридического лица, расположенное вне места его нахождения, которое представляет интересы юридического лица и осуществляет их защиту - это:
1)Орган юридического лица.
2)Представительство.
3)Филиал.
5) Дочернее общество.

13. Коммерческими организациями являются:

1) Хозяйственные товарищества, хозяйственные общества, производственные кооперативы, государственные и муниципальные унитарные предприятия.

2) Хозяйственные товарищества, хозяйственные общества, производственные кооперативы, государственные и муниципальные унитарные предприятия, а также другие, предусмотренные ГК РФ.

3) Хозяйственные товарищества, хозяйственные общества, производственные кооперативы, государственные и муниципальные унитарные предприятия, а также другие, предусмотренные законом.

4) Хозяйственные товарищества, хозяйственные общества, производственные и потребительские кооперативы, государственные и муниципальные унитарные предприятия.

14. Правоспособность юридического лица возникает

1) С момента его государственной регистрации уполномоченным органом исполнительной власти.

2) С момента утверждения учредителями устава юридического лица.

3) С момента полной оплаты учредителями уставного капитала юридического лица.

4) С момента получения лицензии.

15. Ликвидация юридического лица

1) Влечет его прекращение без перехода прав и обязанностей в порядке правопреемства, если иное не установлено учредительными документами юридического лица.

2)Влечет его прекращение с переходом прав и обязанностей его правопреемникам.

3)Влечет его прекращение без перехода прав и обязанностей в порядке правопреемства, за исключением случаев признания его несостоятельным (банкротом).

4)Влечет его прекращение без перехода прав и обязанностей в порядке правопреемства.

Тест № 2 по теме «Виды и формы собственности»

1. Что не может находится в собственности гражданина РФ:

а) земля

б) космический корабль

в) жилой дом

2. К имущественным правоотношениям не относится:

а) право автора на литературное произведение

б) аренда жилого помещения

в) купля-продажа компьютерной техники

3. Как называется передача или продажа государственного имущества в частную собственность:

а) национализация

б) протекционизм

в) меркантилизм

4. Как называется переход в частные руки крупных государственных предприятий:

а) национализация

б) приватизация
в) инкорпорация

5. Как называется принудительное безвозмездное изъятие в собственность государства всего или части имущества, являющегося собственностью лица, в качестве санкции за преступление либо за административное или гражданское правонарушение:
а) реквизиция
б) приватизация
в) конфискация

6. Как называется изъятие государством имущества у собственника с выплатой ему стоимости такого имущества:
а) конфискация
б) реквизиция
в) национализация

7. Что является нематериальным объектом права собственности:
а) земля
б) животное
в) интеллектуальная собственность

8. Правильны ли следующие суждения о праве собственности:
1. собственник несёт бремя содержания принадлежащего ему имущества, если иное не предусмотрено законом или договором
2. риск случайной гибели или случайного повреждения имущества несёт его собственник, если иное не предусмотрено законом или договором
а) правильно только 1
б) правильно только 2
в) оба правильные

9. Правильны ли следующие суждения о праве собственности:
1. собственник может передать своё имущество в доверительное управление другому лицу (доверительному управляющему)
2. передача имущества в доверительное управление влечёт переход права собственности к доверительному управляющему
а) правильно только 1
б) правильно только 2
в) оба правильные

10. Правильны ли следующие суждения о праве собственности:
1. право собственности у приобретателя вещи по договору возникает с момента её передачи, если иное не предусмотрено законом или договором
2. бесхозяйной является вещь, которая не имеет собственника или собственник которой неизвестен
а) правильно только 1
б) правильно только 2
в) оба правильные

11. Что называется собственностью:
а) искусственное явление

б) социальное явление
в) природное явление

12. Объектом собственности в рыночной экономике могут быть:
а) здания
б) земля
в) деньги
г) все варианты правильные

13. Необходимо определить основные сферы существования государственной собственности в современной экономике:
а) энергетика
б) наука
в) шоу-бизнес

14. Что является объектами интеллектуальной собственности:
а) авторские права
б) произведения искусства
в) торговые марки
г) все варианты правильные

15. Разгосударствление экономики означает смену формы собственности:
а) да
б) нет
в) иногда

Тест №3 по теме «Трудовой договор»

1. В трудовом праве письменный документ — соглашение между работником и работодателем, которое устанавливает их взаимные права и обязанности:
а) трудовой договор
б) трудовой контракт
в) договор труда

2. При неудовлетворительном результате испытания работодатель имеет право расторгнуть трудовой договор в течение испытательного срока, предупредив работника:
а) не позднее чем за три дня в устной форме
б) в письменной форме не позднее чем за три дня с указанием причин отрицательной оценки
в) не позднее чем за четыре дня в устной форме

3. При прекращении трудового договора работодатель обязан выдать работнику трудовую книжку в:
а) течение 5-и дней после увольнения
б) течение недели после увольнения
в) день увольнения

4. Трудовой кодекс Российской Федерации предоставляет право работнику расторгнуть трудовой договор в течение испытательного срока:
а) если работа не является для него подходящей, предупредив работодателя письменно за три дня
б) Трудовой кодекс Российской Федерации не предоставляет работнику такое право
в) в течение испытательного срока на работника не распространяется Трудовой кодекс

5. В каком размере выплачивается выходное пособие при расторжении трудового договора в связи с восстановлением на работе работника, ранее выполнявшего эту работу:
а) в размере среднемесячного заработка
б) в размере 3-месячного заработка
в) в размере 2 -х недельного среднего заработка

6. Какова нормальная продолжительность рабочего времени:
а) 50 часов в неделю
б) 40 часов в неделю
в) 30 часов в неделю

7. Какова продолжительность дополнительного отпуска для работников с ненормированным рабочим днем:
а) не менее 5 календарных дней
б) не менее 15 календарных дней
в) не менее 3 календарных дней

8. Какова предельно допустимая продолжительность сверхурочных работ в течение года:
а) 120 часов
б) 160 часов
в) 180 часов

9. Срок регистрации трудового договора физ/ лиц.- работодателем:
а) 10 дней
б) 3 дня
в) 7 дней

10. Когда трудовой договор не обязателен в письменной форме:
а) организованный набор работников
б) трудовой договор с молодым специалистом
в) трудовой договор с несовершеннолетним работником

11. Где регистрируется трудовой договор, который заключается с физическим лицом-предприятием:
а) в государственном фонде занятости
б) в налоговой службе
в) в пенсионном фонде

12. Кем разрабатывается и принимается коллективный договор:
а) на сессии Федерального собрания
б) на общей конференции трудового коллектива
в) на референдуме

13. Сторонами заключения коллективного договора являются:
а) собственник или лицо им уполномоченное и трудовой коллектив
б) председатель профсоюзного комитета и работники
в) комитет по трудовым спорам и работники

14. Моментом начала действия трудового договора считается:
а) через 5 дней после подписания
б) через 10 дней после подписания
в) после государственной регистрации

15. Испытания при приеме на работу не применимо к:
а) работникам до 18 лет
б) инвалидам
в) военнообязанным

Тест №4 по теме «Трудовые споры»

1. Органами по рассмотрению индивидуальных трудовых споров являются:
а) примирительная комиссия;
б) суд общей юрисдикции;
в) профсоюз;
г) комиссия по трудовым спорам;
д) арбитражный суд.

2. Имеет ли право работник, минуя комиссию по трудовым спорам (КТС), обратиться за защитой своих прав в суде:
а) нет;
б) да;
в) да, но только после письменного уведомления об этом работодателя.

3. За защитой своих трудовых прав работник может обратиться в комиссию по трудовым спорам:
а) в 3-месячный срок со дня, когда он узнал или должен был узнать о нарушении своего права;
б) в 6-месячный срок;
в) в течение 1 года;
г) в месячный срок со дня, когда он узнал или должен был узнать о нарушении своего права.

4. В течение какого времени можно обжаловать решение комиссии по трудовым спорам:
а) в течение 7 дней;
б) в течение 1 месяца;

в) в течение 10 дней;
г) в течение 1 года.

5. Какие виды трудовых споров рассматриваются непосредственно в судах:
а) о переводе на другую работу;
б) о наложении на работника дисциплинарных взысканий;
в) об оплате труда;
г) отсутствие КТС в организации;
д) возмещение материального ущерба работнику;
е) незаконное увольнение;
ж) отказ в приеме на работу.

6. Этапами рассмотрения коллективного трудового спора являются:
а) рассмотрение вышестоящей профсоюзной организацией;
б) рассмотрение примирительной комиссией;
в) рассмотрение трехсторонней комиссией по урегулированию споров;
г) рассмотрение с участием посредника;
д) рассмотрение комиссией по трудовым спорам;
е) рассмотрение в арбитражном суде;
ж) рассмотрение трудовым арбитражем.

7. трудовой спор – это
1. Ситуация в которой сталкиваются интересы различных субъектов
2. Неурегулированные разногласия между сторонами трудовых отношений, поступившие на разрешение спец. Органа
3. Разногласия по трудовым вопросам
4. Все варианты верны

8. Трудовые споры делятся на:
1. Индивидуальные
2. Коллективные
3. Профсоюзные
4. Групповые

9. Посредник при рассмотрении коллективного трудового спора:
а) единолично принимает решение по спору;
б) помогает сторонам спора выработать согласованную позицию и тем самым разрешить спор, но сам решение не принимает;
в) принимает решение в соответствии и с рекомендациями государственного органа по урегулированию коллективных трудовых споров.

10. Участниками индивидуального трудового спора являются:
а) два сотрудника
б) сотрудник и работодатель

Время выполнения теста – __45__мин

4. ИНСТРУМЕНТЫ ОЦЕНКИ

1. Эталон и критерии оценивания ответов на тестовые задания, оценочная шкала по выполнению тестовых заданий (Приложения 1)

5.МЕТОДИЧЕСКОЕ ОБЕСПЕЧЕНИЕ ТЕКУЩЕЙ АТТЕСТАЦИИ

1. Шейкина Е.П. Методические пособие для студентов технического профиля по выполнению практических работ по дисциплине Правовое обеспечение профессиональной деятельности, КТиХО, 2020, 36 стр.

Приложение 1

Тест №1 по теме «Юридические лица»

Эталоны ответов

1-4
2-2
3-1
4-2
5-3
6-4
7-1
8-4
9-2
10-2
11-2
12-2
13-2
14-1
15-1

Тест №2 по теме «Виды и формы собственности»

Эталоны ответов

1-б
2-а
3-в
4-а
5-в
6-б
7-в
8-а
9-в
10-б
11-а
12-б
13-а
14-в
15-а

Тест №3 по теме «Трудовой договор»

Эталоны ответов

1-а
2-б

3-в
4-а
5-в
6-б
7-в
8-а
9-в
10-б
11-а
12-б
13-а
14-в
15-а

Тест №4 по теме «Трудовые споры»

Эталоны ответов

1-б, г
2 б
3-а
4-в
5-авеж
6-бгж
7-б
8-аб
9-б
10-б

Критерии оценивания ответов на тестовые задания

Тип задания	№ задания	Количество баллов за вопрос	Общее количество баллов
Закрытого типа *(Выбор варианта ответа из множества предложенных ответов)*	1-15	2	30

Оценочная шкала по выполнению тестовых заданий
Максимальное количество баллов – 30

Набрано баллов	**27-30**	**24-26**	**21-23**	**Менее 23**
Процент результативности выполнения заданий	**90%-100%**	**80 %-89%**	**70 %-79%**	**< 70%**
Качественная оценка индивидуальных образовательных достижений	**«5» (отлично)**	**«4» (хорошо)**	**«3» (удовлетворительно)**	**«2» (не удовлетворительно)**

Государственное автономное профессиональное образовательное учреждение Самарской области
«Колледж технического и художественного образования г. Тольятти»

Комплект оценочных средств

для оценки итоговых образовательных результатов
по учебной дисциплине
ОП.07. Правовое обеспечение профессиональной деятельности
образовательной программы
подготовки специалистов среднего звена
по специальности
23.02.07 Техническое обслуживание и ремонт автотранспортных средств
курс обучения 4, семестр 7

Тольятти, 2023год

Разработчики:

ГАПОУ КТиХО	преподаватель	Е.П. Шейкина
(место работы)	(занимаемая должность)	(инициалы, фамилия)

Эксперты:

Внутренняя экспертиза:

Техническая экспертиза:	Л.В.Самойлова, методист ГАПОУ КТиХО
Содержательная экспертиза:	Л.М.Чеботарь, преподаватель высшей квалификационной категории ГАПОУ КТиХО

Протокол рассмотрения комплекта оценочных средств для оценки итоговых образовательных результатов по учебной дисциплине **ОП.07. Правовое обеспечение профессиональной деятельности**

№__ от «____» _____20__ г.

СОДЕРЖАНИЕ

		Стр.
1	Пояснительная записка	4
2	Паспорт комплекта оценочных средств	6
3	Процедуры оценки:	8
3.1	Стандартизированный тест	8
3.2	Практико-ориентированные задания	15
4	Комплект экзаменатора:	18
4.1	Инструменты оценки	18
	Приложения	19

1. ПОЯСНИТЕЛЬНАЯ ЗАПИСКА

Комплект оценочных средств предназначен для оценки освоения образовательных результатов по учебной дисциплине «Правовое обеспечение профессиональной деятельности» в рамках реализации федерального государственного образовательного стандарта по специальности **23.02.07 Техническое обслуживание и ремонт автотранспортных средств** (утв. приказом МОиН РФ от "22"апреля 2014г. № 383, зарегистрирован в Минюсте 27 июня 2014г, № 32878).

Основаниями проведения оценочной процедуры по учебной дисциплине являются следующие нормативные документы:

Федеральный государственный образовательный стандарт по специальности среднего профессионального образования **23.02.07 Техническое обслуживание и ремонт автотранспортных средств**

Рабочая программа учебной дисциплины «Информатика», утвержденная зам.директора по УМР ГАПОУ «Колледж технического и художественного образования г. Тольятти» и прошедшая внутреннюю и внешнюю экспертизы;

Положение о проведении текущего контроля успеваемости и промежуточной аттестации обучающихся государственного автономного профессионального образовательного учреждения Самарской области «Колледж технического и художественного образования г. Тольятти» по основным профессиональным образовательным программам СПО, утвержденное приказом директора колледжа от «16» сентября 2015 г. № 01-20/339;

Положение об организации образовательной деятельности студентов по индивидуальному учебному плану в государственном автономном профессиональном образовательном учреждении Самарской области «Колледж технического и художественного образования г. Тольятти», утверждённое приказом директора колледжа от «30» июня 2017 г. № 01-20/270а.

Оценочные средства по дисциплине содержатся в фонде оценочных средств (ФОС) по дисциплине и представлены в различных формах.

Для оценки образовательных результатов используются: метод сопоставления с эталоном (ключом, модельным ответом), экспертная оценка деятельности по критериям, экспертная оценка письменных и устных ответов.

Промежуточная аттестация по учебной дисциплине «Правовое обеспечение профессиональной деятельности» проводится в соответствии с календарным учебным графиком.

Для оценки освоения итоговых образовательных результатов учебной дисциплины «Правовое обеспечение профессиональной деятельности» проводится дифференцированный зачет.

Результаты оценочной процедуры заносятся в зачетную ведомость (одна общая на группу).

На зачете обязательно оценивается усвоение знаний при выполнении теоретического задания и освоение умений при выполнении практического задания.

В настоящем комплекте оценочных средств используются следующие термины, определения и сокращения:

КОС – комплект оценочных средств;

УД – учебная дисциплина;

МДК – междисциплинарный курс;
ФГОС - федеральный государственный образовательный стандарт;
ФОС - фонд оценочных средств;
У - умения;
З – знания;
ОК – общие компетенции

1. ПАСПОРТ КОМПЛЕКТА ОЦЕНОЧНЫХ СРЕДСТВ

2.1. Область применения

Комплект оценочных средств (КОС) предназначен для контроля и оценки образовательных достижений обучающихся, освоивших программу учебной дисциплины «Правовое обеспечение профессиональной деятельности».

КОС включает контрольные материалы для проведения промежуточной аттестации в форме тестов, практических заданий, практико-ориентированных заданий.

КОС разработан в соответствии с:

-основной профессиональной образовательной программой по специальности **23.02.07 Техническое обслуживание и ремонт автотранспортных средств**

-программой учебной дисциплины «Правовое обеспечение профессиональной деятельности».

2. 2 Предметы оценивания

Код	**Наименование результата обучения**
У1	использовать необходимые нормативные правовые акты;
У2	применять документацию систем качества;
З1	основные положения Конституции Российской Федерации;
З2	основы трудового права;
З3	законы и иные нормативные правовые акты, регулирующие правоотношения в профессиональной деятельности.
ОК 1.	Понимать сущность и социальную значимость своей будущей профессии, проявлять к ней устойчивый интерес
ОК 2.	Организовывать собственную деятельность, выбирать типовые методы и способы выполнения профессиональных задач, оценивать их эффективность и качество
ОК 3	Принимать решения в стандартных и нестандартных ситуациях и нести за них ответственность
ОК 4	Осуществлять поиск и использование информации, необходимой для эффективного выполнения профессиональных задач, профессионального и личностного развития
ОК 5	Использовать информационно-коммуникационные технологии в профессиональной деятельности.
ОК 6	Работать в коллективе и команде, эффективно общаться с коллегами, руководством, потребителями
ОК 7	Брать на себя ответственность за работу членов команды (подчиненных), результат выполнения заданий
ОК 8	Самостоятельно определять задачи профессионального и личностного развития, заниматься самообразованием, осознанно планировать повышение квалификации
ОК 9.	Ориентироваться в условиях частой смены технологий в профессиональной деятельности.

2.3 Требования к умениям, знаниям обучающихся и соответствующие формы и методы оценивания

Предметы оценивания	Показатели оценки результата	Объекты оценки	Формы и методы оценки результата
У1, ОК2, ОК3, ОК4, ОК5	Способен защищать свои права в соответствии с законодательством Составляет и оформляет трудовой договор	Умение решать локальные профессиональные задачи Решение ситуационных задач	Практико-ориентированное задание, оценка продукта деятельности по критериям
У2, ОК2, ОК3, ОК4, ОК5, ОК8, ОК9	Применяет документацию системы качества предоставляемых услуг Разрабатывает правила оказания услуг на автотранспортном предприятии, Положение о ТО и ремонте автомобилей		
З1	Знает основные положения Конституции РФ	Фактологические знания когнитивные умения	тестирование – сравнение с эталоном, оценочная шкала
З2	Знает права и обязанности работников согласно ТК РФ	Фактологические знания когнитивные умения	тестирование – сравнение с эталоном; оценочная шкала
З3	Знает особенности условий труда работников	Фактологические знания когнитивные умения	тестирование – сравнение с эталоном; оценочная шкала

3.ПРОЦЕДУРЫ ОЦЕНКИ

3.1. Стандартизированный тест

Вариант 1

№п/п	Задание (вопрос)	Эталон ответа	Рах
Инструкция по выполнению заданий № 1-4: соотнесите содержание столбца 1 с содержанием столбца 2. Запишите в соответствующие строки бланка ответов букву из столбца 2, обозначающую правильный ответ на вопросы столбца 1. В результате выполнения Вы получите последовательность букв. Например: № задания: 1; Вариант ответа: 1 – Д, 2 – А, 3 – С, 4 – В			
1.	Установите соответствие между понятиями и определениями: *Понятия:* забастовка договор оферент акцептант *Определения:* А. добровольный временный отказ работников выполнять свои трудовые функции; В. соглашение двух или нескольких сторон о возникновении и исполнении обязательств; С. сторона, делающая предложение о заключении хозяйственного договора; Д. сторона, принимающая предложение о заключении хозяйственного договора;		Р=7
2.	Установите соответствие между понятиями и определениями: *Понятия:* рабочий день рабочая смена рабочая неделя рабочее время *Определения:* А. отрезок времени, равный 8 рабочим часам; В. время, отработанное согласно графику сменности; С. отработанное время, равное 40 часам; Д. отрезок времени, в течение которого работник обязан выполнять свои трудовые функции;		Р=7
3.	Установите соответствие между понятиями и определениями: *Понятия:* паспорт Устав доверенность диплом *Определения:* А. основной документ физического лица; В. основной организационный документ юридического лица; С. письменный документ, представляющий интересы одного лица другим лицом перед третьими лицами; Д. документ, подтверждающий профессиональные знания;		Р=7
4.	Установите соотношение между понятиями и определениями: *Понятия:*		Р=7

	трудовая книжка трудовой договор исковое заявление лицензия *Определения:* А. соглашение между работником и работодателем; В документ, подтверждающий стаж работы; С. документ, выдаваемый на определенные (обговоренные) виды предпринимательской деятельности; Д. документ, представляемый в суд и требующий восстановления нарушенных прав;		
Инструкция по выполнению заданий 5 – 23: Выберите букву, соответствующую правильному варианту ответа и запишите ее в бланк ответов.			
5.	Выберите один вариант ответа: Основной документ физического лица… А. паспорт В. диплом С. водительские права Д. военный билет		Р=4
6.	Гражданин считается пропавшим без вести, если о нем нет сведений…: А. 5 лет В. 10 лет С. 1 год Д. 3 года		Р=4
7.	Для подписания хозяйственного договора необходимы и достаточны …… А. юридические адреса сторон В. обычные условия С. существенные условия Д. независимость двух сторон		Р=4
8.	Согласно действующему законодательству трудовой договор может быть… А. в пяти экземплярах В. на определенный срок С. устным Д. мировым		Р=4
9.	Субъектами предпринимательской деятельности могут быть… А. юридические лица В. церкви С. поселки Д. городя		Р=4
10.	При нарушении обязательств по договору наступает ответственность в виде… А. прибыли В. неустойки С. лишения свободы Д. уплаты налога		Р=4
11.	К принципам арбитражного судопроизводства относятся… А. принцип устности В. принцип наказания С. принцип вменяемости		Р=4

	Д. принцип невменяемости		
12.	К субъектам трудового права относится... А. поощрение В. профессиональный союз С. очередной отпуск Д. рабочее время		Р=4
13.	Юридическое лицо имеет следующие признаки: А. организационное единство, наличие Устава В. экономический рост . С инфляция всего 18% Д. нет безработицы		Р=4
14.	К организационной документации относятся: А. Устав, правила внутреннего распорядка, штатное расписание В. указание, решение, приказ, постановление С. протокол, докладная записка, акт, справка, отзыв Д. договор, доверенность, коммерческий контракт		Р=4
15.	Нормальное (нормативное) рабочее время имеет продолжительность…часов в неделю А. 50 часов В. 40 часов С. 100 часов Д. 25 часов		Р=4
16.	Предпринимательская деятельность физических и юридических лиц не может осуществляться без… А. регистрации В. прокурора С. трудового договора Д. модернизации предприятия		Р=4
17.	К мерам поощрения работников относятся… А. досрочный выход на пенсию В. премия С. дополнительный выходной		Р=4
18.	Правовой акт, издаваемый руководителем для решения основных и оперативных задач, стоящих перед предприятием – это… А. приказ В. распоряжение С. указание Д. положение		Р=4
19.	Материальная ответственность работников бывает… А. индивидуальная и коллективная В. добровольная и судебная С. денежная и моральная Д. полная и штрафная		Р=4
20.	Документ, выдаваемый одним лицом другому для представительства перед третьими лицами А. доверенность В. права С. паспорт Д. страховой полис		Р=4
21.	В какие сроки проводится подготовка дела к слушанию в арбитражном процессе? А. 10 – 20 дней		Р=4

	В. месяц С. Неделя		
22.	Конкуренция в предпринимательстве– это… А. исключительное право на обладание чем-либо только одной фирме В. непреодолимые барьеры на входе в отрасль С. экономическое соревнование		Р=4
23.	В состав трудового договора включаются условия… А. случайные В. трудовые С. обычные Д. дополнительные		Р=4

Инструкция по выполнению заданий № 24-30. В соответствующую строку бланка ответов запишите краткий ответ на вопрос, окончание предложения или пропущенные слова

№ п/п	Задание (вопрос)	Эталон ответа	Рах
24.	Основные элементы собственности – это…		Р=3
25.	Что включает в себя понятие «заработная плата»?		Р=3
26.	В течение какого времени осуществляется государственная регистрация юридических лиц?		Р=3
27.	Определите, где должен быть рассмотрен трудовой спор об оплате вынужденного прогула?		Р=3
28.	Определите, какой вид материальной ответственности должен быть применен, если ущерб причинен кладовщиком за недостачу материальных ценностей?		Р=3
29.	Признаками физического лица можно назвать следующие три…		Р=3
30.	Предметом хозяйственного договора является…		Р=3

Вариант 2

№п/п	Задание (вопрос)	Эталон ответа	Рах
Инструкция по выполнению заданий № 1-4: соотнесите содержание столбца 1 с содержанием столбца 2. Запишите в соответствующие строки бланка ответов букву из столбца 2, обозначающую правильный ответ на вопросы столбца 1. В результате выполнения Вы получите последовательность букв. Например: № задания: 1; Вариант ответа: 1 – Д, 2 – А, 3 – С, 4 – В			
1.	Установите соответствие между понятиями и определениями: *Понятия:* рабочее время время отдыха сверхурочное время сокращенное время *Определения:* А. отрезок времени, на протяжении которого работники исполняют свои трудовые функции; В. время, свободное от исполнения трудовых функций; С. время, отработанное работником по приказу администрации дополнительно к смене; Д. время, короче нормативного, но с оплатой полностью за рабочий день;		Р=7

2.	Установите соответствие между понятиями и определениями: *Понятия:* организационное единство администрация профессиональные союзы комиссия по трудовым спорам *Определения:* А. коллектив юридического лица, объединенный Уставом и другими организационными документами; В. члены коллектива, осуществляющие руководство организацией; С. добровольная общественная организация работников, защищающая их права и интересы; Д. избранная в коллективе организация, разрешающая конфликты на производстве;		Р=7
3.	Установите соответствие между понятиями и определениями: *Понятия:* физическое лицо юридическое лицо трудовой коллектив арбитражный суд *Определения:* А. любой человек, независимо от возникающих у него прав и обязанностей; В. организация, имеющая определенные признаки и обладающая имущественными и неимущественными правами и обязанностями; С. работники, объединенные соглашением с одним работодателем; Д. государственная организация, разрешающая возникающие экономические споры;		Р=7
4.	Установите соотношение между понятиями и определениями: *Понятия:* полная дееспособность частичная дееспособность ограниченная дееспособность недееспособность *Определения:* А. установленная законом способность лица осуществлять свои права и обязанности в определенных пределах (инвалиды); В. установленная законом способность лица осуществлять свои права и обязанности, наступает с совершеннолетия; С. установленная законом способность лица осуществлять свои права и обязанности, но утерянная в связи с травмой или возрастом; Д. установленная законом способность лица осуществлять свои права и обязанности в пределах возраста 14-18 лет;		Р=7
Инструкция по выполнению заданий 5 – 23: Выберите букву, соответствующую правильному варианту ответа и запишите ее в бланк ответов.			
5.	Выберите один вариант ответа: Предложением о заключении хозяйственного договора является…		Р=4

	А. оферта В. штраф С. обязательства Д. реклама		
6.	Для юридического лица открытый расчетный счет в банке – это…: А неустойка В. обязательство С. признак Д. соглашение		Р=4
7.	Трудовой договор – это… А договор о зарплате В. правила поведения на работе С. соглашение работника и работодателя Д. запись в трудовой книжке		Р=4
8.	Коллективная материальная ответственность имеет второе название - это… А. упущенная выгода В. бригадная С. индивидуальная Д. частичная		Р=4
9.	Основные виды зарплаты – это зарплата А. сдельная и повременная В. рыночная и экономическая С. конкурентная и монопольная Д. рабочая и служащая		Р=4
10.	Согласно Трудовому кодексу РФ отпуск для работников Севера имеет добавочные дни - это…дней А. 18 календарных дней В. 36 календарных дней С. 56 календарных дней Д. 100 календарных дней		Р=4
11.	К принципам арбитражного судопроизводства относятся… А. принцип состязательности В. принцип наказания С. принцип вменяемости Д. принцип невменяемости		Р=4
12.	К субъектам трудового права относится... А. поощрение В. трудовой коллектив С. очередной отпуск Д. рабочее время		Р=4
13.	Юридическое лицо имеет следующие признаки: А. открытый счет в банке, юридический адрес В. экономический рост С инфляция всего 10% Д. нет безработицы		Р=4
14.	Трудовая книжка должна быть оформлена на впервые поступившего работника в течение… А. пяти дней В. одного дня С. месяца одного дня		Р=4

	Д. рабочей недели		
15.	Несовершеннолетним работникам по ТК РФ запрещается… А. неполный рабочий день В. командировка С. ограничение по материальной ответственности Д. прием на работу		Р=4
16.	Полная материальная ответственность - это …. А. полное возмещение ущерба В. выплата ущерба и штрафа С. выплата в размере всей зарплаты Д. выплата неустойки		Р=4
17.	К мерам взыскания работников относится … А. премия по итогам года В. замечание С. повышение по должности		Р=4
18.	Представительство в гражданском праве имеет два вида - это … А. обязательное и добровольное В. специальное и генеральное С. разовое и постоянное Д. судебное и коммерческое		Р=4
19.	Что означает понятие «локаут» в трудовом праве…. А. запрет на увольнение принимавшего участие в забастовке работника В. испытательный срок С. выплата пени Д. работа вахтовым методом		Р=4
20.	Основные виды предпринимательской деятельности – это…. А.частное (индивидуальное) предприятие В. собственность С. доход Д. рынок		Р=4
21.	Акцепт – это… 1) согласие принять предложение о заключении договора 2) штраф за недопоставку 3) премия за выполнение нормы 4) это понятие не относится к праву		Р=4
22.	Две обязательные стороны в рассмотрении споров в арбитражном суде - это …. А. судья и прокурор В. свидетели и эксперты С. истец и ответчик Д. государство и право		Р=4
23.	Что включает в себя понятие «труд»? А. себестоимость продукции В. прямые затраты на производство товара С. отработанное время в течение смены Д. деятельность по созданию материальных ценностей		Р=4

Инструкция по выполнению заданий № 24-30. В соответствующую строку бланка ответов запишите краткий ответ на вопрос, окончание предложения или пропущенные слова

№	Задание (вопрос)	Эталон	Рах

п/п		ответа	
24.	Какой документ является важнейшим организационным документом?		Р=3
25.	Комиссия по трудовым спорам не создается на предприятии, если работников в нем менее…		Р=3
26.	Техникум технического и художественного образования является…..лицом		Р=3
27.	Определите, где должен быть рассмотрен экономический спор о просроченной оплате товара по договору?		Р=3
28.	Определите, имеют ли право на получение выходного пособия работники, уволенные в связи с утратой доверия к работнику?		Р=3
29.	Какой промежуток суток включает в себя понятие «ночное время» согласно Трудовому Кодексу РФ?		Р=3
30.	В каком размере оплачивается выход на работу в праздничные дни?		Р=3

Время выполнения теста - 40 минут

3.2 Практико-ориентированные задания

ПРАКТИКО-ОРИЕНТИРОВАННОЕ ЗАДАНИЕ № 1

Задачная формулировка

Трудовой договор между работодателем и работником может быть расторгнут. Каков порядок расторжения трудового договора?

Время выполнения задания – 15мин

ПРАКТИКО-ОРИЕНТИРОВАННОЕ ЗАДАНИЕ № 2

Задачная формулировка

Статья 71 Конституции РФ отнесла к ведению Российской Федерации гражданское и гражданско-процессуальное законодательство.

Какие общественные отношения регулирует гражданское право? Назовите субъекты гражданских правоотношений. Что такое юридические лица?

Время выполнения задания – 15мин

ПРАКТИКО-ОРИЕНТИРОВАННОЕ ЗАДАНИЕ № 3

Задачная формулировка

В соответствии с Конституцией РФ, Гражданским Кодексом РФ и иными правовыми документами в государстве определено содержание права собственности.

Дайте определение права собственности. Какие формы собственности предусмотрены законодательством РФ? Куда обращаться собственнику за защитой нарушенных прав?

Время выполнения задания – 15мин

ПРАКТИКО-ОРИЕНТИРОВАННОЕ ЗАДАНИЕ № 4

Задачная формулировка

Петров был назначен заместителем начальника отдела с месячным испытательным сроком. Через 23 дня он заболел и отсутствовал на работе по больничному листу 17 дней, а через день после выхода на работу был уволен по статье

ТК РФ как невыдержавший испытания Петров обратился с иском о восстановлении его на работе.

В каком порядке и какой продолжительности устанавливается испытательный срок при приеме на работу? Куда может обратиться Петров для разрешения спора? Правильно ли был уволен Петров?

Время выполнения задания – 15мин

ПРАКТИКО-ОРИЕНТИРОВАННОЕ ЗАДАНИЕ № 5

Задачная формулировка

Сварщик предприятия Беднов, уволенный по ст.80 ТК РФ, обратился с иском о восстановлении на работе, считая, что причиной увольнения явилось неприязненное отношение к нему руководства предприятия. Кроме того, он ссылался на отсутствие дисциплинарных взысканий в течение последнего года.

Каков порядок увольнения работников по статье 80 ТК РФ? Кем рассматриваются трудовые споры, связанные с восстановлением на работе? Правильно ли произведено увольнение работника, если действительно в течение года не было ни одного дисциплинарного взыскания?

Время выполнения задания – 15мин

Время выполнения задания – 15мин

ПРАКТИКО-ОРИЕНТИРОВАННОЕ ЗАДАНИЕ № 6

Задачная формулировка

ООО «Хронос» поставило ЗАО «Торговый дом+» партию часов. В процессе приемки у многих изделий были установлены дефекты (погнуты стрелки, поцарапаны стекла, не работает подзавод и т.п.). ЗАО «Торговый дом+» предъявило ООО иск о безвозмездном устранении дефектов. Ответчик иск не признал и заявил, что хотя право покупателя и основано на ст.475 ГК РФ, но в предпринимательстве в первую очередь применяются обычаи делового оборота, а по этим обычаям, по мнению ответчика, дефекты приобретенных товаров должен устранять сам покупатель.

Что понимается под предпринимательской деятельностью? При каких условиях допускается применение упомянутых обычаев? Обоснованы ли действия ООО «Хронос» и какое решение должен принять суд?

Время выполнения задания – 15мин

ПРАКТИКО-ОРИЕНТИРОВАННОЕ ЗАДАНИЕ № 7

Задачная формулировка

Гражданин Орлов, являясь единственным участником ЗАО «Такт», обратился от имени этого общества в Регистрирующий орган с заявлением о регистрации созданного им ОАО «Пластмэк». В регистрации Орлову было отказано на том основании, что ОАО может быть создано пятьюдесятью физическими или тремя юридическими лицами. Орлов обжаловал отказ в суде.

Может ли ОАО быть создано одним физическим лицом? Может ли ОАО иметь в качестве единственного участника другое общество, состоящее из одного лица? Какое решение должен принять суд по жалобе Орлова?

Время выполнения задания – 15мин

ПРАКТИКО-ОРИЕНТИРОВАННОЕ ЗАДАНИЕ № 8

Задачная формулировка

ООО «Гранит» направило гражданину Инину оферту на покупку партии облицовочных плит с указанием месячного срока для акцепта. По истечении 1,5 месяцев ООО «Гранит» продал плиты ЗАО «Стройкерамика», а спустя еще неделю получил от Инина письмо с акцептом, из которого явствовало, что извещение об акцепте было направлено им своевременно, но подвела почта. «Гранит» оставил запрос Инина без ответа. Инин потребовал от ООО исполнения заключенного между ними договора.

В какой момент договор признается заключенным? Когда считается заключенным договор на основании оферты, определяющей срок для акцепта? Был ли заключен договор между ООО и Ининым и вправе ли последний требовать его исполнения?

Время выполнения задания – 15мин

ПРАКТИКО-ОРИЕНТИРОВАННОЕ ЗАДАНИЕ № 9

Задачная формулировка

В отдел кадров предприятия обратились с заявлением о приеме на работу: Светлов – экономистом (демобилизованный военнослужащий, до призыва в вооруженные силы окончил техникум); Левкина – учеником продавца (окончила школу, возраст 17 лет 7 месяцев); Малов – экспедитором (трудовой стаж 9 лет, инвалид 3 группы).

Каковы гарантии при приеме на работу? Назовите сроки испытания при приеме на работу и какие документы должны представить в отдел кадров вышеперечисленные работники?

Время выполнения задания – 15мин

ПРАКТИКО-ОРИЕНТИРОВАННОЕ ЗАДАНИЕ № 10

Задачная формулировка

В январе текущего года Сытина обратилась в кассу предприятия за получением зарплаты по доверенности, выданной ей мужем Сытиным, работником данного предприятия, в декабре предыдущего года. Бухгалтерия отказалась выдать деньги Сытиной, ссылаясь на то, что в доверенности не указан срок ее действия.

Что такое доверенность, ее виды, сроки? Правомерны ли действия бухгалтерии предприятия?

Время выполнения задания – 15мин

4.КОМПЛЕКТ ЭКЗАМЕНАТОРА

4.1 Инструменты оценки

1. Эталон ответов на тестовые задания. Критерии оценивания ответов на тестовые задания Оценочная шкала по выполнению тестовых заданий (Приложения 1)
2. Инструмент проверки практико-ориентированных заданий (Приложение 2)

Приложения 1

Эталон ответов на тестовые задания

Вариант 1

№п/п	Эталон ответа
1.	1 – А 2 – В 3 – С 4 – Д
2.	1 – А 2 – В 3 – С 4 - Д
3.	1 – А 2 – В 3 – С 4 - Д
4.	1 – В 2 – А 3 – Д 4 – С
5.	А
6.	С
7.	С
8.	В
9.	А
10.	В
11.	А
12.	В
13.	А
14.	А
15.	В
16.	А
17.	В
18.	А
19.	А
20.	А
21.	А
22.	С
23.	Д
24.	Владение распоряжение пользование
25.	Оплата труда за единицу времени
26.	3 дня
27.	В гражданском суде
28.	полная
29.	ф.и.о., место проживания, дата рождения
30.	товар

Вариант 2

№п/п	Эталон ответа
1.	1 – А 2 – В 3 – С 4 – Д
2.	1 – А 2 – В 3 – С 4 - Д
3.	1 – А 2 – В 3 – С 4 - Д
4.	1 – В 2 – А 3 – Д 4 – С
5.	А
6.	С
7.	С
8.	В
9.	А
10.	В
11.	А
12.	В
13.	А
14.	А
15.	В
16.	А
17.	В
18.	А
19.	А
20.	А
21.	А
22.	С
23.	Д
24.	Устав
25.	Менее 15 человек
26.	юридическим
27.	В арбитражном суде
28.	Нет, не имеют
29.	С 23.00 до 6.00
30.	В двойном размере

Критерии оценивания ответов на тестовые задания

Тип задания	№ задания	Оцениваемые результаты обучения	Количество баллов за вопрос	Общее количество баллов
Закрытого типа *(На соответствие)*	1-4	У1, У2, З1,З2, З3	7	28
Закрытого типа *(Выбор варианта ответа)*	5-23	У1,У2, З1,З4,З5,	4	76
Открытого типа	24-30	У1, У2, У3, У4, З1,З2,З4,З5	3	21

Оценочная шкала по выполнению тестовых заданий

Максимальное количество баллов – 125

Набрано баллов	**100-125**	**79-99**	**65-78**	**Менее 64**
Процент результативности выполнения заданий	90%-100%	80 %-89%	70 %-79%	< 70%
Качественная оценка индивидуальных образовательных достижений	«5» (отлично)	«4» (хорошо)	«3» (удовлетворительно)	«2» (неудовлетворительно)

Приложение 2

Инструмент проверки практико-ориентированных заданий

Практико-ориентированное задание № 1

Модельный ответ:

По инициативе работника: Работник вправе расторгнуть трудовой договор, письменно предупредив об этом работодателя за две недели. По истечении данного срока работник вправе прекратить работу, а администрация работодателя обязана выдать ему оформленную трудовую книжку и произвести с ним расчет.

По инициативе работодателя: Предусмотрено ТК РФ несколько случаев:

- ликвидация юридического лица, сокращение штата работников;
- несоответствие работника занимаемой должности вследствие недостаточной квалификации либо состояния здоровья;
- систематическое неисполнение работником без уважительных причин своих трудовых обязанностей, если к работнику ранее применялись меры дисциплинарного взыскания;
- прогул (отсутствие на рабочем месте более четырех часов в течение рабочего дня);
- неявка на работу в течение более 4х месяцев подряд вследствие временной нетрудоспособности;
- появление на работе в состоянии алкогольного, наркотического, токсического опьянения.

Практико-ориентированное задание № 2

Модельный ответ:

Гражданское право регулирует имущественные и личные неимущественные отношения. Имущественными являются отношения собственности и другие вещные отношения, а также отношения, возникающие в рамках договорных и иных обязательств. Важным элементом регулирования гражданского права служит комплекс предпринимательских имущественных отношений.

Субъектами гражданского права являются граждане (физические лица) и юридические лица. В гражданских правоотношениях на территории РФ могут участвовать также иностранные граждане, лица без гражданства и иностранные юридические лица.

Юридическое лицо – организация, которая имеет в собственности, хозяйственном ведении или оперативном управлении обособленное имущество и отвечает по своим обязательствам этим имуществом, а также может от своего имени приобретать и осуществлять имущественные и личные неимущественные права, нести обязанности, быть истцом и ответчиком в суде.

Практико-ориентированное задание № 3

Модельный ответ:

Главным вещным правом является право собственности. Его содержание образуют три правомочия собственника: владение (возможность хозяйского господства над вещью); пользование (возможность извлекать из вещи ее полезные свойства в процессе потребления); распоряжение (возможность определения юридической судьбы вещи).

В РФ признаются частная, государственная, муниципальная и иные виды (долевая, совместная) собственности. В собственности граждан и юридических лиц

может находиться любое имущество, кроме ограничений, предусмотренных законом (не может быть частной оборонный объект, казенное предприятие и др.).

Защиту нарушенных, а также оспоренных гражданских прав осуществляет гражданский суд.

Практико-ориентированное задание № 4

Модельный ответ:

Согласно ст.312 ТК РФ, испытательный срок может быть назначен вновь принятому работнику продолжительностью от двух недель до трех месяцев. Продолжительность испытательного срока устанавливается администрацией и вносится в трудовой договор.

Работник может обратиться в суд, который примет решение: Петров был уволен незаконно, т.к. работнику, оказавшемуся временно нетрудоспособным в период испытательного срока, время испытания продлевается на время больничного листа. В нашем случае на 17 дней.

Практико-ориентированное задание № 5

Модельный ответ:

Согласно ст.80 ТК РФ, подлежат увольнению работники, совершившие следующие дисциплинарные проступки:

- систематическое неисполнение работником без уважительных причин своих трудовых обязанностей, если к работнику ранее применялись меры дисциплинарного взыскания;
- прогул (отсутствие на рабочем месте более четырех часов в течение рабочего дня);
- появление на работе в состоянии алкогольного, наркотического, токсического опьянения.

При этом увольнение происходит после предупреждения. У Беднова предупреждений и взысканий не было, таким образом, суд, куда он может подать иск, примет решение - признать увольнение работника Беднова по ст.80 ТК РФ не обоснованным и восстановить его на работе.

Практико-ориентированное задание № 6

Модельный ответ:

Согласно ст.2 ГК РФ «предпринимательская деятельность – это самостоятельная, основанная на риске, деятельность, предусматривающая систематическое получение прибыли от продаж и услуг лицами, регистрированными в качестве предпринимателей». К признакам предпринимательской деятельности относятся:

- ее самостоятельный характер (Конституция РФ и законодательство гарантирует и защищает предпринимательскую деятельность, не запрещенную законом);
- осуществление на свой риск (собственная ответственность по вложенным средствам);
- систематическое получение прибыли – основная цель предпринимателя;
- источник прибыли – пользование имуществом, продажа, услуги, работы;
- обязательная государственная регистрация названной деятельности, при необходимости получение лицензии на строительную, медицинскую, образовательную и др. деятельность.

Применение обычая делового оборота допустимо, если соответствующее правило поведения в сфере предпринимательской деятельности не предусмотрено законодательством. В данном случае, договор купли-продажи регулирует ГК РФ.

Действия ООО «Хронос» не обоснованы и решением суда будет – удовлетворить иск ЗАО «Торговый дом+».

Практико-ориентированное задание № 7

Модельный ответ:

Согласно ст.98 ГК РФ открытое акционерное общество может быть создано физическим лицом, где он будет единственным участником. На основании той же ст.98,п.6 не разрешается акционерному обществу иметь в качестве единственного участника другое общество, в данном случае ЗАО, состоящее из одного лица.

По жалобе Орлова суд примет следующее решение – отклонить жалобу гражданина Орлова на основании абз.2 п.6 статьи 98 Гражданского Кодекса РФ.

Практико-ориентированное задание № 8

Модельный ответ:

Руководствуясь п.1 ст.433 ГК РФ, хозяйственный договор считается заключенным в момент получения лицом, направившим оферту, ее акцепта (оферта – предложение продавца о заключении договора, акцепт – принятие предложения покупателем). В данном случае договор считается заключенным тогда, когда акцепт получен лицом, направившим оферту, в пределах указанного в ней срока, например, в течение месяца (ст.440 ГК РФ).

В предложенной ситуации договор ООО «Гранит» и гражданина Инина считается заключенным, и Инин вправе требовать его исполнения, вплоть до принудительного исполнения обязательств через судебное решение.

Практико-ориентированное задание № 9

Модельный ответ:

Гарантии при оформлении на работу у граждан следующие:

- Светланов как демобилизованный военнослужащий, имеет преимущественное право при заключении договора;
- Левкина – несовершеннолетняя, принимается на 6-тичасовой рабочий день, без требований материальной ответственности;
- Малов как инвалид III группы проходит по квоте рабочих мест для инвалидов.

Светланову может быть установлен испытательный срок от 14 дней до трех месяцев, но как молодой специалист, он может быть и освобожден от испытания. Инвалид и несовершеннолетняя не подлежат применению к ним испытательного срока согласно ТК РФ.

При оформлении на работу необходимо представить в отдел кадров следующие документы: паспорт; трудовую книжку, если она есть; военный билет для военнообязанных; документы об образовании (аттестат, диплом, свидетельство); страховое пенсионное свидетельство. При необходимости могут потребовать медицинскую книжку или документальное подтверждение специальных знаний, например, водительские права.

Практико-ориентированное задание № 10

Модельный ответ:

Доверенность – письменный документ, подтверждающий право представительства одного лица другим лицом перед третьими лицами.

Доверенность имеет три вида и может быть:

- генеральная (выдается для совершения ряда разнообразных сделок, например, риэлтору);
- специальная (выдается для совершения ряда однообразных сделок, например, экспедитору, адвокату);
- разовая (выдается на совершение одной, строго определенной сделки, например, на получение зарплаты). Именно такую доверенность и выдал Сытин жене.

Доверенность – документ срочный, максимальный ее срок 3 года. Если срок не указан, то действительна год. Если дата выдачи доверенности не указана, такая доверенность считается недействительной.

В данной ситуации доверенность, выданная в декабре, не потеряла юридическую силу и в январе следующего года. Сотрудники в этом случае были не правы и действия их неправомерны.

Критерии оценки практико-ориентированного задания

Оценка	Критерии оценки
Оценка «отлично»	Умеет анализировать и оценивать результаты и последствия деятельности (бездействия) с правовой точки зрения; создавать устав и бизнес-план юридических лиц различных организационно правовых форм; оформлять трудовой договор; знает и умеет пояснить классификацию, основные виды и правила составления нормативных документов (договор, претензия, заявление); знает права и обязанности работников в сфере профессиональной деятельности; знает порядок оформления документации при регистрации юридических лиц различных организационно-правовых форм; знает особенности условий труда отдельных категорий работников; умеет разрешать ситуации, пользуясь законами и кодексами; знает основные положения Конституции РФ, действующие законодательные и иные нормативно-правовые акты, регулирующие правоотношения в процессе профессиональной (трудовой) деятельности; умеет защищать свои права в соответствии с гражданским, гражданско-процессуальным и трудовым законодательством; правильно разрешил заданную ситуацию, опираясь на законодательство и используя статьи ГК РФ, ТК РФ, сумел пояснить правовую ситуацию и дать ответы на все вопросы;
Оценка «хорошо»	Умеет анализировать и оценивать результаты и последствия деятельности (бездействия) с правовой точки зрения; имеет нечеткое представление о создании устава и бизнес-плана юридических лиц различных организационно правовых форм; умеет оформлять трудовой договор; знает, но затрудняется пояснить классификацию, основные виды и правила составления нормативных документов (договор, претензия, заявление); знает права и обязанности работников в сфере профессиональной деятельности; знает порядок оформления документации при регистрации юридических лиц различных организационно-правовых форм; знает особенности условий труда отдельных категорий работников; умеет разрешать ситуации, пользуясь законами и кодексами; знает основные положения Конституции РФ,

	действующие законодательные и иные нормативно-правовые акты, регулирующие правоотношения в процессе профессиональной (трудовой) деятельности; умеет защищать свои права в соответствии с гражданским, гражданско-процессуальным и трудовым законодательством; правильно разрешил заданную ситуацию, опираясь на законодательство и используя статьи ГК РФ, ТК РФ, не сумел пояснить правовую ситуацию и дать ответы на все вопросы;
Оценка «удовлетворительно»	Слабо умеет анализировать и оценивать результаты и последствия деятельности (бездействия) с правовой точки зрения; создавать устав и бизнес-план юридических лиц различных организационно правовых форм; оформлять трудовой договор; знает, но не умеет пояснить классификацию, основные виды и правила составления нормативных документов (договор, претензия, заявление); знает права и обязанности работников в сфере профессиональной деятельности; затрудняется в порядке оформления документации при регистрации юридических лиц различных организационно-правовых форм; знает особенности условий труда отдельных категорий работников; слабо умеет разрешать ситуации, пользуясь законами и кодексами; знает основные положения Конституции РФ, действующие законодательные и иные нормативно-правовые акты, регулирующие правоотношения в процессе профессиональной (трудовой) деятельности; слабо умеет защищать свои права в соответствии с гражданским, гражданско-процессуальным и трудовым законодательством; неправильно разрешил заданную ситуацию, опираясь на законодательство и используя статьи ГК РФ, ТК РФ, не сумел пояснить правовую ситуацию и дать ответы на все вопросы;
Оценка «неудовлетворительно»	Допускает много ошибок в пояснении учебного материала; не умеет анализировать и оценивать результаты и последствия деятельности (бездействия) с правовой точки зрения; не сумеет создать устав и бизнес-план юридических лиц различных организационно правовых форм; затрудняется при оформлении трудового договора; не знает классификацию, основные виды и правила составления нормативных документов (договор, претензия, заявление); затрудняется назвать права и обязанности работников в сфере профессиональной деятельности; не знает порядок оформления документации при регистрации юридических лиц различных организационно-правовых форм; не четко знает особенности условий труда отдельных категорий работников; не умеет разрешать ситуации, пользуясь законами и кодексами; знает основные положения Конституции РФ, действующие законодательные и иные нормативно-правовые акты, регулирующие правоотношения в процессе профессиональной (трудовой) деятельности; не сумеет защищать свои права в соответствии с гражданским, гражданско-процессуальным, трудовым законодательством; не понял суть вопроса и неправильно разрешил заданную ситуацию, опираясь на законодательство и используя статьи ГК РФ, ТК РФ, не сумел пояснить правовую ситуацию и не дал ответы на все вопросы;

Государственное автономное профессиональное образовательное учреждение Самарской области
«Колледж технического и художественного образования г. Тольятти»

Комплект оценочных средств
для проведения текущего контроля успеваемости
по учебной дисциплине
ОП 08. ОХРАНА ТРУДА
образовательной программы
профессиональной подготовки
по специальности
23.02.07 Техническое обслуживание и ремонт автотранспортных средств
курс обучения 2, семестр 4

Тольятти, 2023 год

Разработчик (и):

ГАПОУ КТиХО	преподаватель	Н.В. Балюк
(место работы)	(занимаемая должность)	(инициалы, фамилия)

СОДЕРЖАНИЕ

		Стр.
1	Пояснительная записка	4
2	Паспорт комплекта оценочных средств	6
3	Контрольно-измерительные материалы	8
4	Инструменты оценки	16
5	Методическое обеспечение текущей аттестации	17
	Приложения	18

1. ПОЯСНИТЕЛЬНАЯ ЗАПИСКА

Комплект оценочных средств предназначен для мониторинга качества освоения учебной дисциплины Охрана труда в рамках реализации федерального государственного образовательного стандарта среднего профессионального образования по специальности **23.02.07 Техническое обслуживание и ремонт автотранспортных средств** (утв. приказом МОиН РФ от "22"апреля 2014г. № 383, зарегистрирован в Минюсте 27 июня 2014г, № 32878).

Предмет оценивания в процессе текущего контроля – знания и умения, являющиеся необходимыми элементами формируемых компетенций.

Основаниями проведения оценочной процедуры по учебной дисциплине являются следующие нормативные документы:

Федеральный государственный образовательный стандарт среднего профессионального образования по специальности **23.02.07 Техническое обслуживание и ремонт автотранспортных средств**;

Рабочая программа учебной дисциплины Охрана труда, утвержденная зам.директора по УМР ГАПОУ «Колледж технического и художественного образования г. Тольятти» и прошедшая внутреннюю и внешнюю экспертизы;

Положение о проведении текущего контроля успеваемости и промежуточной аттестации обучающихся государственного автономного профессионального образовательного учреждения Самарской области «Колледж технического и художественного образования г. Тольятти» по основным профессиональным образовательным программам СПО, утвержденное приказом директора колледжа от «16» сентября 2015 г. № 01-20/339;

Положение об организации образовательной деятельности студентов по индивидуальному учебному плану в государственном автономном профессиональном образовательном учреждении Самарской области «Колледж технического и художественного образования г. Тольятти», утверждённое приказом директора колледжа от «30» июня 2017 г. № 01-20/270а.

Оценочные средства по дисциплине содержатся в фонде оценочных средств (ФОС) по дисциплине и представлены в различных формах.

Для оценки образовательных результатов используются: метод сопоставления с эталоном (ключом, модельным ответом), экспертная оценка деятельности по критериям, экспертная оценка письменных и устных ответов.

Текущая аттестация по учебной дисциплине Охрана труда проводится в соответствии с рабочей программой дисциплины и календарно-тематическим планом.

В рамках текущей аттестации проводится рубежный контроль по окончании изучения каждого учебного модуля/раздела в форме

тестирования, опроса (письменного или устного), выполнения контрольной работы, практических, практико-ориентированных, компетентностно-ориентированных заданий.

Текущий контроль по выполненным лабораторным и практическим работам проводится в форме формализованного наблюдения и оценки результатов выполнения работ, оценки отчетов по ним.

Текущий контроль по выполненным компетентностно - ориентированным заданиям предусматривает оценку деятельности обучающегося на определённом уровне сформированности общей компетенции.

Уровень знаний, умений, сформированность компетенций в ходе текущего контроля оценивается по пятибалльной системе оценки: 5 (отлично), 4 (хорошо), 3 (удовлетворительно), 2 (неудовлетворительно) согласно разработанным критериям.

Внеаудиторная самостоятельная работа обучающихся оценивается по пятибалльной системе.

В настоящем комплекте оценочных средств используются следующие термины, определения и сокращения:

КОС – комплект оценочных средств;

УД – учебная дисциплина;

ФГОС - федеральный государственный образовательный стандарт;

ПЗ – практическое задание;

ПОЗ – практико-ориентированное задание;

КОЗ – компетентностно - ориентированное задание;

ОК – общая компетенция;

У - умения;

З – знания;

2. ПАСПОРТ КОМПЛЕКТА ОЦЕНОЧНЫХ СРЕДСТВ

2.1. Область применения

Комплект оценочных средств (КОС) предназначен для текущего контроля успеваемости и оценки образовательных достижений, обучающихся по освоению программы учебной дисциплины Охрана труда.

КОС включает контрольные и методические материалы для проведения текущей аттестации в форме тестов, практических заданий (ПЗ), практико-ориентированных заданий (ПОЗ), компетентностно – ориентированных заданий (КОЗ), методических указаний по выполнению работ, сборников заданий, вопросов, тестов и т.д.

КОС разработан в соответствии с:

-основной профессиональной образовательной программой по специальности **23.02.07 Техническое обслуживание и ремонт автотранспортных средств**;

-программой учебной дисциплины Охрана труда

2.2. Контроль и оценка результатов освоения дисциплины

Текущий контроль и оценка результатов освоения учебной дисциплины осуществляется преподавателем в процессе проведения практикума и лабораторных работ, тестирования, а также выполнения обучающимися внеаудиторной самостоятельной работы.

Результаты обучения (освоенные умения, усвоенные знания)	**Формы и методы контроля**	**Результат деятельности обучающегося**
Умения:		
-применять методы и средства защиты от опасностей технических систем и технологических процессов;	Правильность, полнота выполнения заданий, точность формулировок, точность расчетов, соответствие требованиям Адекватность, оптимальность выбора способов действий, методов, техник, последовательностей действий и т.д. Точность оценки, самооценки выполнения Соответствие требованиям	Оценка результатов выполнения практических занятий. Оценка в рамках текущего контроля результатов выполнения индивидуальных заданий. Оценка результатов выполнения самостоятельной работы
-обеспечивать безопасные условия труда в профессиональной деятельности;		
-анализировать травмоопасные и вредные факторы в профессиональной деятельности;		
-использовать экобиозащитную технику;		

	инструкций, регламентов Рациональность действий и т.д	
Знания:		
– воздействие негативных факторов на человека;	Полнота ответов, точность формулировок, не менее 75% правильных ответов. Не менее 75% правильных ответов. Актуальность темы, адекватность результатов поставленным целям, полнота ответов, точность формулировок, адекватность применения профессиональной терминологии	Оценка в рамках текущего контроля результатов выполнения индивидуальных заданий Оценка за устный опрос, индивидуальное задание
– нормативные и организационные основы охраны труда в организации		

3. КОНТРОЛЬНО – ИЗМЕРИТЕЛЬНЫЕ МАТЕРИАЛЫ

Тест №1 Вариант 1

№ п/п	Задание (вопрос)		Эталон ответа	Р
Инструкция по выполнению заданий № 1-3: соотнесите содержание столбца 1 с содержанием столбца 2. Запишите в соответствующие строки бланка ответов букву из столбца 2, обозначающую правильный ответ на вопросы столбца 1. В результате выполнения Вы получите последовательность букв. Например,				
	№ задания	*Вариант ответа*		
	1	*1-В,2-А,3-Б*		
Установите соответствие между видами инструктажа понятиями:				
1	1. Повторный инструктаж. 2. Внеплановый инструктаж.	а) должны проходить все работники в целях лучшего усвоения и закрепления знаний. б) должны проходить все работники 1 раз в 5 лет в) инструктаж проводится при появлении новых стандартов или правил, изменении технологического процесса, по требованию органов надзора, при введении работ, к которым предъявляют повышенные требования безопасности, а также при нарушении правил и норм безопасности на предприятии	1.а 2.в	
Установите соответствие между видами документов и сроками их хранения.				
2	Отчеты статистические, статистические сведения и таблицы по всем основным (профильным) направлениям и видам деятельности (для данной организации); документы (информации, докладные записки и др.) к ним:			
	1) сводные годовые и с большей периодичностью 2) годовые и с большей периодичностью	а) Пост. б) 5 лет в) До ликвидации организации	1.а 2.в	
Установите соответствие между типами документов				
3	Основные типы документов по охране труда в организации:			
	1. Локальные нормативные акты работодателя, 2. Различные документы,	а) материалы расследования несчастных случаев на производстве и профессиональных заболеваний б) связанные с вопросами охраны труда и безопасности производства. в) фиксирующие деятельность работников (и тем самым – деятельность работодателя) по соблюдению требований локальных нормативных актов, государственных нормативных требований охраны труда и пр.	1.б 2в	
Инструкция по выполнению заданий № 4 - 20: Выберите букву, соответствующую правильному варианту ответа и запишите ее в бланк ответов.				
4	При какой численности работников в организации	а) если численность работников превышает 50 человек	а	

	должна создаваться служба охраны труда или вводиться должность специалиста по охране труда?	б) если численность работников превышает 100 человек в) если численность работников превышает 500 человек		
5	Кому подчиняется служба охраны труда в организации?	а) Главному инженеру б) Техническому руководителю в) Непосредственно руководителю организации или по его поручению одному из его заместителей	в	
6	Что из перечисленного не входит в перечень основных функций, выполняемых службой охраны труда в организации?	а) согласование разрабатываемой в организации проектной, конструкторской, технологической и другой документации в части требований охраны труда б) проведение обучения по охране труда работников организации в) осуществление контроля за соблюдением требованием охраны труда в организации	б	
7	Каким правом не обладают работники службы охраны труда при осуществлении своей профессиональной деятельности?	а) отстранять от работы лиц, не имеющих допуска к выполнению данного вида работ, не прошедших в установленном порядке предварительных и периодических медицинских осмотров, инструктажа по охране труда, не использующих в своей работе предоставленных средств индивидуальной защиты, а также нарушающих требования законодательства об охране труда б) привлекать по согласованию с руководителем организации и руководителями подразделений соответствующих специалистов организации к проверкам состояния условий и охраны труда в) представлять руководителю организации предложения о поощрении отдельных работников за активную работу по улучшению условий и охраны труда	а	
8	С какой целью в организации должен создаваться институт уполномоченных (доверенных) лиц по охране труда?	а) Для организации ведомственного контроля за соблюдением законных прав и интересов работников в области охраны труда б) Для организации общественного контроля за соблюдением законных прав и интересов работников в области охраны труда в) Для организации государственного	б	

		контроля за соблюдением законных прав и интересов работников в области охраны труда		
9	Кто может быть избран уполномоченным лицом по охране труда профессионального союза в структурном подразделении организации?	а) Любой работник данного структурного подразделения б) Любой член профсоюза данного структурного подразделения в) Любой член профсоюза данного структурного подразделения, кроме работника, в функциональные обязанности которого входит обеспечение безопасных условий и охраны труда	в	
10	Какой вид инструктажа проводится на рабочем месте с каждым новым работником до начала самостоятельной работы?	а) Вводный б) Первичный на рабочем месте в) Внеплановый	б	
11	С какой периодичностью работники организации проходят повторный инструктаж?	а) Не реже одного раза в месяц б) Не реже одного раза в три месяца в) Не реже одного раза в шесть месяцев	в	
12	Акты, предписания по технике безопасности; документы (справки, докладные записки, отчеты) об их выполнении хранятся:	а) 5 лет б) 3 года в) 6 лет	а	
13	На кого возлагается обязанность по обеспечению санитарно-бытового и лечебно-профилактического обслуживания работников в соответствии с требованиями охраны труда?	а) На Службу охраны труда б) На работодателя в) На профсоюзную организацию	б	
14	С какой периодичностью работники в возрасте до 21 года, занятые на тяжелых работах и на работах с вредными и (или) опасными условиями труда, должны проходить периодические медицинские осмотры?	а) Ежегодно б) Не реже одного раза в три года в) Не реже одного раза в пять лет	а	
15	На какие категории подразделяются средства защиты работающих в зависимости от характера их применения?	а) На средства индивидуальной и комплексной защиты б) На средства коллективной, индивидуальной и комплексной защиты в) На средства коллективной и индивидуальной защиты	в	
16	Должен ли работодатель заменять или ремонтировать	а) Не должен б) Должен	б	

	специальную одежду, пришедшую в негодность до окончания сроков носки по причинам, не зависящим от работника?	в) Работник должен самостоятельно		
17	За чей счет в организации производится приобретение и обеспечение работников средствами индивидуальной защиты?	а) за счет средств работодателя б) работник должен сам приобретать в) за счет средств профсоюза	а	
18	Какая категория работников и с какой периодичностью должна проходить обязательные психиатрические обследования?	а) Работники, связанные с источниками повышенной опасности или работающие в условиях повышенной опасности, 1 раз в год б) Работники, осуществляющие отдельные виды деятельности, в том числе связанные с источниками повышенной опасности или работающие в условиях повышенной опасности, не реже 1 раза в 5 лет в) Работники на работах, связанных с источниками повышенной опасности или работающие в условиях повышенной опасности, не реже 1 раза в 2 года	б	
19	Кем осуществляется финансирование медицинских осмотров работников, занятых на тяжелых работах и работах с вредными и (или) опасными условиями труда?	а) Работодателем б) Профсоюзной организацией в) Работником из собственных средств	а	
20	Какие установлены нормы бесплатной выдачи молока работникам, занятым на работах с вредными условиями труда?	а) 1,0 литр молока в смену независимо от ее продолжительности б) 0,5 литра молока в смену независимо от ее продолжительности в) 1,0 литр молока за смену в зависимости от фактического времени выполнения работ с вредными условиями труда	б	
Инструкция по выполнению заданий № 21-25: В соответствующую строку бланка ответов запишите краткий ответ на вопрос, окончание предложения или пропущенное слово (пропущенные слова).				
21	Аттестация некоторых категорий сотрудников проводится регулярно — обычно не реже раза в -------лет.	5 лет.		
22	Программы обучения по охране труда в организации утверждаются ----------.	Руководителем организации		
23	Вид инструктажа проводится на рабочем месте с каждым новым работником до начала самостоятельной работы	Первичный на рабочем месте		

	называется -------.		
24	Журналы регистрации административных взысканий за нарушение санитарных норм и правил хранятся .	3 года	
25	Табели и наряды работников тяжелых, вредных, опасных профессий хранятся лет	75 лет	

Вариант 2

№ п/п	Задание (вопрос)		Эталон ответа	Р
Инструкция по выполнению заданий № 1-3: соотнесите содержание столбца 1 с содержанием столбца 2. Запишите в соответствующие строки бланка ответов букву из столбца 2, обозначающую правильный ответ на вопросы столбца 1. В результате выполнения Вы получите последовательность букв. Например,				
	№ задания	*Вариант ответа*		
	1	*1-В,2-А,3-Б*		
Установите соответствие между видами инструктажа				
1	1. Вводный инструктаж 2. Первичный инструктаж	а) проходят вновь прибывшие работники и ученики, пришедшие на производственную практику. б) проводят со всеми 1 раз в месяц в) проводят со всеми принимаемыми на работу независимо от должности, образования, стажа работы и т.д	1.в 2.а	
Установите соответствие между типами документов				
2	Основные типы документов по охране труда в организации:			
	1. Важнейшие документы охраны труда – 2. Документы внутренней отчетности	а) материалы расследования несчастных случаев на производстве и профессиональных заболеваний. б) документы могут содержать сведения, составляющие коммерческую тайну работодателя в) материалы расследования несчастных случаев на производстве и профессиональных заболеваний	1.а 2.б	
Установите соответствие между видом документа и сроком хранения				
3	Отчеты статистические, статистические сведения и таблицы по всем основным (профильным) направлениям и видам деятельности (для данной организации); документы (информации, докладные записки и др.) к ним:			
	1) квартальные 2) месячные	а) 1 г. б) 5 л. в) Пост.	1.б 2.а	
Инструкция по выполнению заданий № 4 - 20: Выберите букву, соответствующую правильному варианту ответа и запишите ее в бланк ответов.				
4	Комплексные планы улучшения	а) не постоянно	б	

	условий и охраны труда, санитарно-оздоровительных мероприятий хранятся:	б) постоянно в) временно		
5	Какая установлена норма выдачи мыла работникам для мытья рук на работах, связанных с трудносмываемыми загрязнениями?	а) 300 г (мыло туалетное) или 500 мл (жидкие моющие средства в дозирующих устройствах) на месяц б)250 г (мыло туалетное) или 300 мл (жидкие моющие средства в дозирующих устройствах) на месяц в) 300 г (мыло туалетное) или 500 мл (жидкие моющие средства в дозирующих устройствах) на 10 дней	а	
6	Какой федеральный орган исполнительной власти осуществляет контроль за качеством проведения аттестации рабочих мест?	а) Федеральная служба по надзору в сфере здравоохранения и социального развития б) Федеральная служба по надзору в сфере прав потребителей и благополучия человека в) Федеральная служба по труду и занятости	в	
7	Протоколы аттестации по технике безопасности хранятся	а) 1 год б) 5 лет в)7 лет	б	
8	В какой срок работодатель должен начать аттестацию вновь организованных рабочих мест?	а) Не позднее чем через 60 рабочих дней после ввода их в эксплуатацию б) Не позднее чем через 45 рабочих дней после ввода их в эксплуатацию в) Не позднее чем через 28 рабочих дней после ввода их в эксплуатацию	а	
9	Извещения медпункта о пострадавших в результате несчастных случаев хранятся	а) 3 года б) 5 лет в)1 год	б	
10	С какой периодичностью должна проводиться аттестация рабочих мест по условиям труда в организации?	а) По усмотрению работодателя б) Не реже одного раза в год в) Не реже одного раза в пять лет	в	
11	С какой периодичностью должны пересматриваться инструкции по охране труда?	а) Не реже одного раза в пять лет б) Не реже одного раза в год в) Не реже одного раза в три года	а	
12	Какая категория работников и с какой периодичностью должна проходить обязательные психиатрические обследования?	а) Работники на работах, связанных с источниками повышенной опасности или работающие в условиях повышенной опасности, не реже 1 раза в 2 года б) Работники на работах, связанных с источниками	в	

		повышенной опасности или работающие в условиях повышенной опасности, не реже 1 раза в 3 года в) Работники, осуществляющие отдельные виды деятельности, в том числе связанные с источниками повышенной опасности или работающие в условиях повышенной опасности, не реже 1 раза в 5 лет		
13	Книги, журналы регистрации несчастных случаев, учета аварий хранятся:	а) 5 лет б) постоянно менно	б	
14	С какой целью проводится аттестация рабочих мест по условиям труда?	а) Для оценки условий труда на рабочих местах и выявления вредных и (или) опасных производственных факторов б) Для подтверждения или назначения вновь компенсаций работникам за работу с вредными и тяжелыми условиями труда в) Для определения рабочих мест, подлежащих ликвидации по условиям труда	а	
15	С какой периодичностью работники в возрасте до 21 года, занятые на тяжелых работах и на работах с вредными и (или) опасными условиями труда, должны проходить периодические медицинские осмотры?	а) Не реже одного раза в полгода б) Не реже одного раза в три года в) Ежегодно	в	
16	Кем осуществляется финансирование медицинских осмотров работников, занятых на тяжелых работах и работах с вредными и (или) опасными условиями труда?	а) Профсоюзной организацией б) Работодателем в) Работником из собственных средств	б	
17	Какие установлены нормы бесплатной выдачи молока работникам, занятым на работах с вредными условиями труда?	а) 0,5 литра молока в смену независимо от ее продолжительности б) 1,0 литр молока в смену независимо от ее продолжительности в) 1,5 литр молока за смену в зависимости от фактического времени выполнения работ с вредными условиями труда	а	
18	На кого возлагается обязанность по обеспечению санитарно-бытового и	а) На работодателя б) На профсоюзную организацию	а	

	лечебно-профилактического обслуживания работников в соответствии с требованиями охраны труда?	в) На технического руководителя организации		
19	Какие производственные факторы являются вредными:	а) которые приводят к заболеваниям б) которые приводят к травмам в) которые приводят и к заболеваниям и к травмам	в	
20	Документы (программы, списки, переписка) об обучении работников технике безопасности хранятся:	а) 5 лет б) 7 лет в) 3 года	а	
Инструкция по выполнению заданий № 21-25: В соответствующую строку бланка ответов запишите краткий ответ на вопрос, окончание предложения или пропущенное слово (пропущенные слова).				
21	Переписка о выявлении причин пожаров хранится лет	5 лет		
22	С какой периодичностью работники организации проходят повторный инструктаж?	Не реже одного раза в шесть месяцев		
23	Состав комитета (комиссии) по охране труда утверждается или работодателя	Приказом или распоряжением работодателя		
24	Работодатель обязан организовать обучение всех поступающих на работу лиц безопасным методам и приемам выполнения работ в	В течение месяца после приема на работу		
25	Статистическая отчетность в сфере охраны труда для организации состоит из двух форм:	Форма 1-Т (условия труда) Форма 7- травматизм		

Время выполнения теста – __45__мин

4. ИНСТРУМЕНТЫ ОЦЕНКИ

1. Критерии оценивания ответов на тестовые задания, оценочная шкала по выполнению тестовых заданий (Приложения 1)

5.МЕТОДИЧЕСКОЕ ОБЕСПЕЧЕНИЕ ТЕКУЩЕЙ АТТЕСТАЦИИ

1. Балюк Н.В. Методические указания для студентов по выполнению практических работ по дисциплине Охрана труда, КТиХО, 2018, 12 стр.

Приложение 1

Критерии оценивания ответов на тестовые задания

Тип задания	№ задания	Количество баллов за вопрос	Общее количество баллов
Закрытого типа *(На соответствие)*	1-3	4	12
Закрытого типа *(Выбор варианта ответа из множества предложенных ответов)*	4-20	3	51
Открытого типа *(Вставить пропущенное слово, закончить предложение, ответить на вопрос)*	21-25	2	10

Оценочная шкала по выполнению тестовых заданий

Максимальное количество баллов – 73

Набрано баллов	**66-73**	**59-65**	**51-58**	**Менее 50**
Процент результативности выполнения заданий	90%-100%	80 %-89%	70 %-79%	< 70%
Качественная оценка индивидуальных образовательных достижений	«5» (отлично)	«4» (хорошо)	«3» (удовлетворительно)	«2» (не удовлетворительно)

Государственное автономное профессиональное образовательное учреждение Самарской области
«Колледж технического и художественного образования г. Тольятти»

Комплект оценочных средств
для оценки итоговых образовательных результатов
по учебной дисциплине
ОП 08. ОХРАНА ТРУДА
образовательной программы
профессиональной подготовки
по специальности
23.02.07 Техническое обслуживание и ремонт автотранспортных средств
курс обучения 2, семестр 4

Тольятти, 2023 год

Разработчики:

ГАПОУ КТиХО (место работы)	преподаватель спецдисциплин (занимаемая должность)	Н.В. Балюк (инициалы, фамилия)

Эксперты:

Внутренняя экспертиза:	Агафонова Л.В., преподаватель высшей квалификационной категории ГАПОУ КТиХО
Техническая экспертиза:	Л.В. Самойлова, методист ГАПОУ КТиХО
Содержательная экспертиза:	А.Г. Парфёнов, преподаватель высшей квалификационной категории ГАПОУ КТиХО

Протокол рассмотрения комплекта оценочных средств для оценки итоговых образовательных результатов по учебной дисциплине **ОП 08. ОХРАНА ТРУДА**

№1 от «___» _____ 2017 г.

СОДЕРЖАНИЕ

		Стр.
1	Пояснительная записка	4
2	Паспорт комплекта оценочных средств	6
3	Процедуры оценки:	8
3.1	Стандартизированный тест	8
3.2	Практические задания	15
4	Комплект экзаменатора:	23
4.1	Инструменты оценки	23
	Приложения	24

1.ПОЯСНИТЕЛЬНАЯ ЗАПИСКА

Комплект оценочных средств предназначен для оценки освоения образовательных результатов по учебной дисциплине «Охрана труда» в рамках реализации федерального государственного образовательного стандарта по специальности **23.02.07 Техническое обслуживание и ремонт автотранспортных средств** (утв. приказом МОиН РФ от "22"апреля 2014г. № 383, зарегистрирован в Минюсте 27 июня 2014г, № 32878).

Основаниями проведения оценочной процедуры по учебной дисциплине являются следующие нормативные документы:

Федеральный государственный образовательный стандарт по по специальности среднего профессионального образования **23.02.07 Техническое обслуживание и ремонт автотранспортных средств**

Рабочая программа учебной дисциплины «Информатика», утвержденная зам.директора по УМР ГАПОУ «Колледж технического и художественного образования г. Тольятти» и прошедшая внутреннюю и внешнюю экспертизы;

Положение о проведении текущего контроля успеваемости и промежуточной аттестации обучающихся государственного автономного профессионального образовательного учреждения Самарской области «Колледж технического и художественного образования г. Тольятти» по основным профессиональным образовательным программам СПО, утвержденное приказом директора колледжа от «16» сентября 2015 г. № 01-20/339;

Положение об организации образовательной деятельности студентов по индивидуальному учебному плану в государственном автономном профессиональном образовательном учреждении Самарской области «Колледж технического и художественного образования г. Тольятти», утверждённое приказом директора колледжа от «30» июня 2017 г. № 01-20/270а.

Оценочные средства по дисциплине содержатся в фонде оценочных средств (ФОС) по дисциплине и представлены в различных формах.

Для оценки образовательных результатов используются: метод сопоставления с эталоном (ключом, модельным ответом), экспертная оценка деятельности по критериям, экспертная оценка письменных и устных ответов.

Промежуточная аттестация по учебной дисциплине «Охрана труда» проводится в соответствии с календарным учебным графиком.

Для оценки освоения итоговых образовательных результатов учебной дисциплины «Охрана труда» проводится дифференцированный зачет .

Результаты оценочной процедуры заносятся в зачётную ведомость (одну на группу).

На зачёте, дифференцированном зачёте выполняется один вид заданий с учётом текущей успеваемости.

В настоящем комплекте оценочных средств используются следующие термины, определения и сокращения:

КОС – комплект оценочных средств;

УД – учебная дисциплина;

МДК – междисциплинарный курс;

ФГОС - федеральный государственный образовательный стандарт;

ФОС - фонд оценочных средств;

У - умения; **З** – знания; **ОК** – общие компетенции

2. ПАСПОРТ КОМПЛЕКТА ОЦЕНОЧНЫХ СРЕДСТВ

2.1. Область применения

Комплект оценочных средств (КОС) предназначен для контроля и оценки образовательных достижений обучающихся, освоивших программу учебной дисциплины «Охрана труда».

КОС включает контрольные материалы для проведения промежуточной аттестации в форме тестов, практических заданий, практико-ориентированных заданий.

КОС разработан в соответствии с:

-основной профессиональной образовательной программой по специальности **23.02.07 Техническое обслуживание и ремонт автотранспортных средств**

-программой учебной дисциплины «Охрана труда».

2. 2 Предметы оценивания

Код	**Наименование результата обучения**
У1	применять методы и средства защиты от опасностей технических систем и технологических процессов;
У2	обеспечивать безопасные условия труда в профессиональной деятельности;
У3	анализировать травмоопасные и вредные факторы в профессиональной деятельности;
У4	использовать экобиозащитную технику;
З1	воздействие негативных факторов на человека;
З2	нормативные и организационные основы охраны труда в организации
ОК 1.	Понимать сущность и социальную значимость своей будущей профессии, проявлять к ней устойчивый интерес.
ОК 2.	Организовывать собственную деятельность, выбирать типовые методы и способы выполнения профессиональных задач, оценивать их эффективность и качество
ОК 3.	Принимать решения в стандартных и нестандартных ситуациях и нести за них ответственность.
ОК 4.	Осуществлять поиск и использование информации, необходимой для эффективного выполнения профессиональных задач, профессионального и личностного развития.
ОК 5.	Использовать информационно-коммуникационные технологии в профессиональной деятельности.
ОК 6.	Работать в коллективе и команде, эффективно общаться с коллегами, руководством, потребителями.
ОК 7.	Брать на себя ответственность за работу членов команды (подчиненных), результат выполнения заданий.
ОК 8.	Самостоятельно определять задачи профессионального и личностного развития, заниматься самообразованием, осознанно планировать повышение квалификации.
ОК 9.	Ориентироваться в условиях частой смены технологий в профессиональной деятельности.

Оцениваемые результаты	**№ ПЗ**	**№ ПОЗ**	**№ вопроса в**

обучения			**тесте**
У1 ОК2, ОК3,ОК7,ОК9	*№№1,2*		*2,3*
У2,ОК2,ОК3,ОК9	*№№3,4,5*		*1,4*
У3,ОК4,ОК8,ОК9	*№№6,7,8*		*21,22*
У4 ,ОК2,ОК9,	*№9,10*		*1,5,6*
З1,ОК3,ОК9			*24*
З2, ОК4,ОК5			*7,8,16,18*

2.3 Требования к умениям, знаниям обучающихся и соответствующие формы и методы оценивания

Предметы оценивания	**Показатели оценки результата**	**Объекты оценки**	**Формы и методы оценки результата**
У1, ОК2, ОК3, ОК7, ОК9	Применяет организационно-технический и групповой методы защиты работников СТО	Умение решать локальные профессиональные задачи	практические задания, оценка деятельности по критериям
У2, ОК2, ОК3, ОК9	Составляет инструкцию по охране труда для различных видов работ	Умение решать локальные профессиональные задачи	
У3, ОК4, ОК8, ОК9	Проводит идентификацию травмоопасных и вредных факторов в профессиональной деятельности;	Умение решать локальные профессиональные задачи	
У4, ОК2, ОК9,	Демонстрация использования экобиозащитной техники	Умение решать локальные профессиональные задачи	
З1, ОК3, ОК9	Описание систем управления охраной труда в организации	Когнитивные умения	Тестирование, сравнение с эталоном, оценочная шкала
З2, ОК4, ОК5	Перечисление законов и иных нормативных правовых актов, содержащие государственные нормативные требования охраны труда, распространяющиеся на деятельность организации;	Когнитивные умения	

3.ПРОЦЕДУРЫ ОЦЕНКИ

3.1. Стандартизированный тест

Вариант 1

№ п/п	Задание (вопрос)		Эталон ответа	Р
Инструкция по выполнению заданий № 1-4: соотнесите содержание столбца 1 с содержанием столбца 2. Запишите в соответствующие строки бланка ответов букву из столбца 2, обозначающую правильный ответ на вопросы столбца 1. В результате выполнения Вы получите последовательность букв. Например,				
		№ задания	*Вариант ответа*	
		1	*1-В,2-А,3-Б*	
1	. Запрещается тушить огонь водой . Запрещается вход . Запрещается пользоваться открытым огнем	а) б) в) г)	1-г 2-в 3-а	
2	Работать в защитных перчатках! Работать в каске! Работать в защитной обуви!	а) 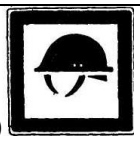 б) в) г) 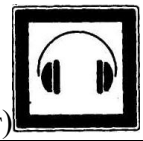	1-б 2-а 3-в	
3	Снять огнетушитель и поднести к очагу пожара Сорвать пломбу, выдернуть чеку Перевести раструб в горизонтальное положение и нажать на рычаг направлять струю заряда на огонь	а) б) в) г)	1-г 2- в 3- б 4-а	
4	указательные знаки безопасности предупреждающие знаки безопасности предписывающие знаки безопасности	а) б) в) г)	1-В 2-А,Г 3-Б	

Инструкция по выполнению заданий № 5 - 20: Выберите цифру, соответствующую правильному варианту ответа и запишите ее в бланк ответов.				
5	Как называется производственный фактор, воздействие которого на работника может привести к его травме?	вредный производственный фактор халатность работника опасный производственный фактор внешний производственный фактор	3	
6	Как называются условия труда, при которых воздействие на работающих, вредных или опасных производственных факторов либо уровни их воздействия не превышают установленные нормативы?	1. лояльные условия труда 2. организация производства 3. безопасные условия труда опасные условия труда	3	
7	Как называется пространство высотой до 2 м над уровнем пола и площадки, на которых находятся места постоянного или временного пребывания работающих в процессе трудовой деятельности?	1. рабочая зона 2. рабочий цех 3. рабочая комната 4. рабочая будка	1	
8	Как называется место, на котором работающий находится большую часть (свыше 50 % или более 2 ч непрерывно) своего рабочего времени; если при этом работа осуществляется в различных пунктах рабочей зоны, постоянным рабочим местом считается вся зона?	1. рабочая зона 2. постоянное рабочее место 3. рабочее место временное рабочее место	2	
9	Как называется совокупность действий (с применением орудий труда, необходимых для превращения ресурсов в готовую продукцию), включающих в себя производство и переработку различных видов сырья, строительство, оказание различных видов услуг?	1. организация труда 2. производство 3. производственная деятельность коммерческая деятельность	1	
10	Как называются технические средства, используемые для предотвращения или ослабления воздействия на	1. средства индивидуальной и коллективной защиты работников 2. средства защиты от радиации 3. пожарная безопасность хим. защита		

	работников вредных или опасных производственных факторов и для защиты от загрязнения?			
11	Как называется организация (юридическое лицо), представляемая ее руководителем (администрацией), либо физическое лицо, с которым работник состоит в трудовых отношениях?	ученик работодатель предприятие работник	2	
12	Как называется предприятие, учреждение либо другое юридическое лицо независимо от форм собственности и подчиненности?	1. организация 2. частное лицо 3. работодатель 4. предприятие	1	
13	Минимальное время перерыва за смену составляет?	1. 40 мин 2. 20 мин 3. 30 мин 4. 1 час	3	
14	Какая ответственность наступает при совершении преступления?	1. уголовная 2. административная 3. материальная 4. дисциплинарная	1	
15	Как называется случай, связанный с угрозой жизни человека, произошедший на территории организации?	1. чрезвычайный 2. несчастный 3. чрезвычайной важности 4. невыполнимые	2	
16	Бытовые несчастные случаи это?	1. это случаи, происшедшие в быту (дома) или при нахождении организации в не рабочее время 2. это случаи, происшедшие на территории организации и вне её, при выполнение работы по заданию работодателю. 3. это случаи, происшедшие во время больничного или декрета это случаи происшедшие на отдыхе	1	
17	Что из перечисленного различает следующие виды надзора контроля: предварительный, текущий и последующий	1. конституция 2. инструктаж 3. законодательство 4. законодательство	2	
18	Органы, какой организации ведут надзор за мероприятиями, обеспечивающие пожарную безопасность?	федеральный надзор России по ядерной и радиационной безопасности органы государственного пожарного надзора	2	

		федеральный санитарно-эпидемиологический надзор России Мед. Сан. часть		
Инструкция по выполнению заданий № 21-25: В соответствующую строку бланка ответов запишите краткий ответ на вопрос, окончание предложения или пропущенное слово (пропущенные слова).				
20	Цель … медицинского осмотра является определение соответствия состояния здоровья работников.	Предварительного Профессионального Постоянного		1
21	…….работа-это работа выполняемая сверх установленной продолжительности рабочего времени	Постоянная Временная сверхурочная		3
22	Текущий … организуют для работников перед выполнением работ, на которую оформляют наряд – допуск.	Инструктаж Рассказ осмотр		1
23	Цель….вводного инструктажа-ознакомить работника с его обязанностями на данном рабочем месте по данной специальности.	Повторного Первичного целевого		2
24	……..- аппараты, устройства и системы, предназначенные для предотвращения загрязнения воздуха, охраны чистоты вод, почв, для защиты от шума, электромагнитных загрязнения и радиоактивных отходов.	Экобиозащитная техника Защитные устройства Коллективные средства защиты		1

Вариант 2

№ п/п	Задание (вопрос)		Эталон ответа	Р
Инструкция по выполнению заданий № 1-4: соотнесите содержание столбца 1 с содержанием столбца 2. Запишите в соответствующие строки бланка ответов букву из столбца 2, обозначающую правильный ответ на вопросы столбца 1. В результате выполнения Вы получите последовательность букв. Например, *№ задания* — *Вариант ответа* *1* — *1-В,2-А,3-Б*				
1	1.Работать в защитных перчатках! 2. Работать в каске! 3. Работать в защитной обуви!	а) 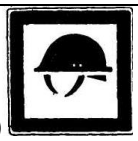 б) в) г) 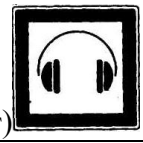	1-в 2-б 3-а	
2	Установите соответствие между предупреждающими знаками безопасности и их значением: Осторожно! Электрическое	а) б) 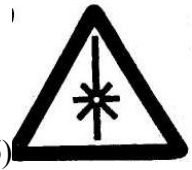	1-в 2-б 3-а	

	напряжение Осторожно! Излучение лазера Осторожно! Возможно падение	в) 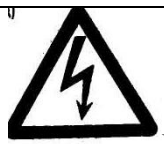 г)		
3	Установите соответствие между предписывающими знаками безопасности и их значением: Работать в защитной одежде! Работать в защитной обуви! Работать в каске!	а) б) 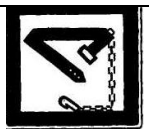 в) г)	1-а 2-в 3-г	
4	указательные знаки безопасности предупреждающие знаки безопасности предписывающие знаки безопасности	а) б) в) г)	1-В 2-А,Г 3-Б	
Инструкция по выполнению заданий № 5 - 20: Выберите цифру, соответствующую правильному варианту ответа и запишите ее в бланк ответов.				
5	Как называются совокупность факторов производственной среды и трудового процесса, оказывающих влияние на работоспособность и здоровье работника?	1. окружающей среды 2. условия труда 3. производственная среда 4. трудового процесса	2	
6	Как называется производственный фактор, воздействие которого на работника может привести к его травме?	1. вредный производственный фактор 2. халатность работника 3. опасный производственный фактор внешний производственный фактор	3	
7	Как называются условия труда, при которых воз-действие на работающих, вредных или опасных производственных факторов либо уровни их воздействия не превышают установленные нормативы?	1. лояльные условия труда 2. организация производства 3. безопасные условия труда опасные условия труда?	3	
8	Как называется совокупность действий (с применением орудий труда, необходимых для превращения ресурсов в	1. организация труда производство 2. производственная деятельность 3. коммерческая деятельность	3	

	готовую продукцию), включающих в себя производство и переработку различных видов сырья, строительство, оказание различных видов услуг?			
9	Как называются технические средства, используемые для предотвращения или ослабления воздействия на работников вредных или опасных производственных факторов и для защиты от загрязнения?	1. средства индивидуальной и коллективной защиты работников 2. средства защиты от радиации 3. пожарная безопасность 4. хим. защита	1	
10	Минимальное время перерыва за смену составляет?	1. 40 мин 2. 30 мин 3. 20 мин 4. 1 час	2	
11	Как называется организация (юридическое лицо), представляемая ее руководителем (администрацией), либо физическое лицо, с которым работник состоит в трудовых отношениях?	1. ученик 2. работодатель 3. предприятие 4. работник	2	
12	Как называется предприятие, учреждение либо другое юридическое лицо независимо от форм собственности и подчиненности?	1. организация 2. частное лицо 3. работодатель 4. предприятие	1	
13	Как называется случай, связанный с угрозой жизни человека, произошедший на территории организации?	1. чрезвычайный 2. невыполнимы 3. чрезвычайной важности 4. несчастный	4	
14	Какая ответственность наступает при совершении преступления?	1. материальная 2. уголовная 3. административная 4. дисциплинарная	2	
15	Какие виды ответственности не несет работник	1. материальная 2. уголовная 3. административная 4. дисциплинарная	3	
16	Бытовые несчастные случаи это?	1. это случаи происшедшие на отдыхе 2. это случаи, происшедшие на территории организации и вне её, при выполнение работы по заданию работодателю. 3. это случаи, происшедшие во время больничного или декрета	4	

		4. это случаи, происшедшие в быту (дома) или при нахождении организации в не рабочее время		
17	Что из перечисленного различает следующие виды надзора контроля: предварительный, текущий и последующий	1. инструктаж 2. конституция 3. законодательство	1	
18	Органы, какой организации ведут надзор за мероприятиями, обеспечивающих пожарную безопасность?	1. федеральный надзор России по ядерной и радиационной безопасности 2. Мед. сан. часть 3. федеральный санитарно-эпидемиологический надзор России 4. органы государственного пожарного надзора	4	
19	Максимальное время перерыва за смену составляет?	1. 40 мин 2. 30 мин 3. 20 мин 4. 2 час	4	
20	Сколько экземпляров акта формы Н-1 оформляют при расследовании несчастного случая на производстве	1. 1 2. 2 3. 3 4. 4	3	

Инструкция по выполнению заданий № 21-25: В соответствующую строку бланка ответов запишите краткий ответ на вопрос, окончание предложения или пропущенное слово (пропущенные слова).

21	Цель … медицинского осмотра является определение соответствия состояния здоровья работников.	1) Постоянного 2) Предварительного 3) Профессионального	2
22	…….работа-это работа выполняемая сверх установленной продолжительности рабочего времени	1) Сверхурочная 2) Постоянная 3) Временная	1
23	Текущий … организуют для работников перед выполнением работ, на которую оформляют наряд – допуск.	1) осмотр 2) Рассказ 3) Инструктаж	3
24	Цель….вводного инструктажа- ознакомить работника с его обязанностями на данном рабочем месте по данной специальности.	1) Первичного 2) Повторного 3) целевого	1
25	Экобиозащитная техника аппараты, …….., предназначенные для предотвращения загрязнения воздуха, охраны чистоты вод, почв, для защиты от шума, электромагнитных загрязнения и радиоактивных отходов.	1) устройства и системы 2) Коллективные средства защиты 3) Индивидуальные средства защиты	1

Время выполнения теста - 20

3. 2 Практические задания

ПРАКТИЧЕСКОЕ ЗАДАНИЕ № 1

Инструкция

1. Проанализируйте задание.
2. Вы можете воспользоваться технической документацией.
3. Максимальное время выполнения задания – 20 мин.

Задание

Примените организационно- технический метод защиты производственной деятельности работника СТО, заполните таблицу:

№п/п	знаки		
	запрещающие	указательные	предписывающие
1			
2			
…			

ПРАКТИЧЕСКОЕ ЗАДАНИЕ № 2

Инструкция

1. Проанализируйте задание.
2. Вы можете воспользоваться технической документацией.
3. Максимальное время выполнения задания – 20 мин.

Задание

Применяя методы групповой защиты деятельности работника СТО, заполните таблицу:

№п/п	методы групповой защиты			
	сигнализация	ручная техническая защита	автоматическая защита	автоматизированная защита
1				
2				
…				

ПРАКТИЧЕСКОЕ ЗАДАНИЕ № 3

Инструкция

1. Проанализируйте задание.
2. Вы можете воспользоваться технической документацией.
3. Максимальное время выполнения задания – 20 мин.

Задание

Составьте инструкцию по охране труда для автослесаря.

ПРАКТИЧЕСКОЕ ЗАДАНИЕ № 4

Инструкция

1. Проанализируйте задание.
2. Вы можете воспользоваться технической документацией.
3. Максимальное время выполнения задания – 20 мин.

Задание

Составьте инструкцию по охране труда при выполнении шиномонтажных работ

ПРАКТИЧЕСКОЕ ЗАДАНИЕ № 5

Инструкция

1. Проанализируйте задание.
2. Вы можете воспользоваться технической документацией.
3. Максимальное время выполнения задания – 20 мин.

Задание

Составьте инструкцию по охране труда при выполнении сварочных работ.

3.3 Практико-ориентированные задания

ПРАКТИЧЕСКОЕ ЗАДАНИЕ №6

Инструкция

1. Проанализируйте задание.
2. Вы можете воспользоваться технической документацией.
3. Максимальное время выполнения задания – 20 мин.

Задание

Используя данные таблицы1 проведите анализ рабочего места автослесаря травмопасных и вредных факторов в профессиональной деятельности автослесаря и заполните таблицы 2,3,4 сделайте вывод .

Таблица 1

Оптимальные (класс 1)	Допустимые (класс 2)	Опасные (класс 3.0)
Оборудование и инструмент полностью соответствуют стандартам и правилам (нормативным правовым актам). Установлены и исправны требуемые средства защиты, инструмент, средства инструктажа и обучения составлены в соответствии с требованиями, оборудование исправно.	Повреждены и неисправны средства защиты, не снижающие их защитных функций (частичное загрязнение сигнальной окраски, ослабление отдельных крепежных деталей и т.п.), допускается отклонение от требований безопасности в конструкциях средств защиты, не влияющее на их функциональное назначение, эксплуатация объектов после окончания	Повреждены, неисправны или отсутствуют предусмотренные конструкцией оборудования средства защиты рабочих органов и передач (ограждения, блокировки, сигнальные устройства и др.), неисправен инструмент. Отсутствуют инструкции по охране труда либо имеющиеся инструкции

	сроков службы.	составлены без учета соответствующих требований, нарушены условия их пересмотра. Отсутствуют средства обучения безопасности труда (правила, обучающие и контролирующие программы, учебные пособия и др.) либо имеющиеся средства составлены некачественно и нарушены условия их пересмотра.

Таблица 2

Оптимальные (класс 1)	да	нет	отсутствуют
Оборудование и инструмент полностью соответствуют стандартам и правилам (нормативным правовым актам).			
Установлены и исправны требуемые средства защиты			
Установлены и исправны требуемые инструменты			
Установлены и исправны требуемые средства инструктажа и обучения составлены в соответствии с требованиями, оборудование исправно			

Таблица 3

Допустимые (класс 2)	да	нет	отсутствуют
Повреждены и неисправны средства защиты, не снижающие их защитных функций (частичное загрязнение сигнальной окраски, ослабление отдельных крепежных деталей и т.п.),			
допускается отклонение от требований безопасности в конструкциях средств защиты, не влияющее на их функциональное назначение, эксплуатация объектов после окончания сроков службы.			

Таблица 4

Опасные (класс 3.0)	да	нет	отсутствуют
Повреждены, неисправны или отсутствуют предусмотренные конструкцией оборудования средства защиты рабочих органов и передач (ограждения, блокировки, сигнальные			

устройства и др.), неисправен инструмент.			
Отсутствуют инструкции по охране труда либо имеющиеся инструкции составлены без учета соответствующих требований, нарушены условия их пересмотра.			
Отсутствуют средства обучения безопасности труда (правила, обучающие и контролирующие программы, учебные пособия и др.) либо имеющиеся средства составлены некачественно и нарушены условия их пересмотра.			

ПРАКТИЧЕСКОЕ ЗАДАНИЕ №7

Инструкция

1. Проанализируйте задание.
2. Вы можете воспользоваться технической документацией.
3. Максимальное время выполнения задания – 20 мин.

Задание

Используя данные таблицы1 проведите анализ рабочего места аккумуляторщика травмопасных и вредных факторов в профессиональной деятельности автослесаря и заполните таблицы 2,3,4 сделайте вывод .

Таблица 1

Оптимальные (класс 1)	Допустимые (класс 2)	Опасные (класс 3.0)
Оборудование и инструмент полностью соответствуют стандартам и правилам (нормативным правовым актам). Установлены и исправны требуемые средства защиты, инструмент, средства инструктажа и обучения составлены в соответствии с требованиями, оборудование исправно.	Повреждены и неисправны средства защиты, не снижающие их защитных функций (частичное загрязнение сигнальной окраски, ослабление отдельных крепежных деталей и т.п.), допускается отклонение от требований безопасности в конструкциях средств защиты, не влияющее на их функциональное назначение, эксплуатация объектов после окончания сроков службы.	Повреждены, неисправны или отсутствуют предусмотренные конструкцией оборудования средства защиты рабочих органов и передач (ограждения, блокировки, сигнальные устройства и др.), неисправен инструмент. Отсутствуют инструкции по охране труда либо имеющиеся инструкции составлены без учета соответствующих требований, нарушены условия их пересмотра. Отсутствуют средства обучения безопасности труда (правила, обучающие

		и контролирующие программы, учебные пособия и др.) либо имеющиеся средства составлены некачественно и нарушены условия их пересмотра.

Таблица 2

Оптимальные (класс 1)	да	нет	отсутствуют
Оборудование и инструмент полностью соответствуют стандартам и правилам (нормативным правовым актам).			
Установлены и исправны требуемые средства защиты			
Установлены и исправны требуемые инструменты			
Установлены и исправны требуемые средства инструктажа и обучения составлены в соответствии с требованиями, оборудование исправно			

Таблица 3

Допустимые (класс 2)	да	нет	отсутствуют
Повреждены и неисправны средства защиты, не снижающие их защитных функций (частичное загрязнение сигнальной окраски, ослабление отдельных крепежных деталей и т.п.),			
допускается отклонение от требований безопасности в конструкциях средств защиты, не влияющее на их функциональное назначение, эксплуатация объектов после окончания сроков службы.			

Таблица 4

Опасные (класс 3.0)	да	нет	отсутствуют
Повреждены, неисправны или отсутствуют предусмотренные конструкцией оборудования средства защиты рабочих органов и передач (ограждения, блокировки, сигнальные устройства и др.), неисправен инструмент.			
Отсутствуют инструкции по охране труда либо имеющиеся инструкции составлены без учета соответствующих требований, нарушены условия их пересмотра.			
Отсутствуют средства обучения безопасности труда (правила, обучающие и контролирующие программы, учебные пособия и др.) либо имеющиеся средства			

составлены некачественно и нарушены условия их пересмотра.			

ПРАКТИЧЕСКОЕ ЗАДАНИЕ №8

Инструкция

1. Проанализируйте задание.
2. Вы можете воспользоваться технической документацией.
3. Максимальное время выполнения задания – 20 мин.

Задание

Используя данные таблицы1 проведите анализ рабочего места автоэлектрика травмопасных и вредных факторов в профессиональной деятельности автослесаря и заполните таблицы 2,3,4 сделайте вывод .

Таблица 1

Оптимальные (класс 1)	Допустимые (класс 2)	Опасные (класс 3.0)
Оборудование и инструмент полностью соответствуют стандартам и правилам (нормативным правовым актам). Установлены и исправны требуемые средства защиты, инструмент, средства инструктажа и обучения составлены в соответствии с требованиями, оборудование исправно.	Повреждены и неисправны средства защиты, не снижающие их защитных функций (частичное загрязнение сигнальной окраски, ослабление отдельных крепежных деталей и т.п.), допускается отклонение от требований безопасности в конструкциях средств защиты, не влияющее на их функциональное назначение, эксплуатация объектов после окончания сроков службы.	Повреждены, неисправны или отсутствуют предусмотренные конструкцией оборудования средства защиты рабочих органов и передач (ограждения, блокировки, сигнальные устройства и др.), неисправен инструмент. Отсутствуют инструкции по охране труда либо имеющиеся инструкции составлены без учета соответствующих требований, нарушены условия их пересмотра. Отсутствуют средства обучения безопасности труда (правила, обучающие и контролирующие программы, учебные пособия и др.) либо имеющиеся средства составлены некачественно и нарушены условия их пересмотра.

Таблица 2

Оптимальные (класс 1)	да	нет	отсутствуют
Оборудование и инструмент полностью соответствуют стандартам и правилам (нормативным правовым актам).			
Установлены и исправны требуемые средства защиты			
Установлены и исправны требуемые инструменты			
Установлены и исправны требуемые средства инструктажа и обучения составлены в соответствии с требованиями, оборудование исправно			

Таблица 3

Допустимые (класс 2)	да	нет	отсутствуют
Повреждены и неисправны средства защиты, не снижающие их защитных функций (частичное загрязнение сигнальной окраски, ослабление отдельных крепежных деталей и т.п.),			
допускается отклонение от требований безопасности в конструкциях средств защиты, не влияющее на их функциональное назначение, эксплуатация объектов после окончания сроков службы.			

Таблица 4

Опасные (класс 3.0)	да	нет	отсутствуют
Повреждены, неисправны или отсутствуют предусмотренные конструкцией оборудования средства защиты рабочих органов и передач (ограждения, блокировки, сигнальные устройства и др.), неисправен инструмент.			
Отсутствуют инструкции по охране труда либо имеющиеся инструкции составлены без учета соответствующих требований, нарушены условия их пересмотра.			
Отсутствуют средства обучения безопасности труда (правила, обучающие и контролирующие программы, учебные пособия и др.) либо имеющиеся средства составлены некачественно и нарушены условия их пересмотра.			

ПРАКТИЧЕСКОЕ ЗАДАНИЕ №9

Инструкция

1. Проанализируйте задание.
2. Вы можете воспользоваться технической документацией.

3. Максимальное время выполнения задания – 20 мин.

Задание

Определите экобиозащитную технику для рабочего места автослесаря, заполните таблицу. Сделайте вывод.

№ п/п	Примеры экобиозащитной техники	Наименование экобиозащитная техника для рабочего места автослесаря
1	Коллективные средства защиты от дискомфортного микроклимата	
2	Коллективные средства защиты от вредных веществ	
3	Коллективные средства защиты от шума и вибрации	
4	Коллективные средства защиты от излучений	
5	Коллективные средства защиты от опасных зон	
6	Коллективные средства защиты от электропоражений	

ПРАКТИЧЕСКОЕ ЗАДАНИЕ №10

Инструкция

1. Проанализируйте задание.
2. Вы можете воспользоваться технической документацией.
3. Максимальное время выполнения задания – 20 мин.

Задание

Определите экобиозащитную технику для рабочего места автоэлектрика, заполните таблицу. Сделайте вывод.

№ п/п	Примеры экобиозащитной техники	Наименование экобиозащитная техника для рабочего места автослесаря
1	Коллективные средства защиты от дискомфортного микроклимата	
2	Коллективные средства защиты от вредных веществ	
3	Коллективные средства защиты от шума и вибрации	
4	Коллективные средства защиты от излучений	
5	Коллективные средства защиты от опасных зон	
6	Коллективные средства защиты от электропоражений	

4.КОМПЛЕКТ ЭКЗАМЕНАТОРА

4.1 Инструменты оценки

1. Критерии оценивания ответов на тестовые задания Оценочная шкала по выполнению тестовых заданий (Приложения 1)
2. Критерии оценки практических заданий (Приложение 2)

Приложение 1

Критерии оценивания ответов на тестовые задания

Тип задания	№ задания	Оцениваемые результаты обучения	Количество баллов за вопрос	Общее количество баллов
Закрытого типа *(На соответствие)*	1-4	У1,У2, З3, З4	4	16
Закрытого типа *(Выбор варианта ответа из множества предложенных ответов)*	5-19	У1,У2, З3, З4	14	47
Открытого типа *(Вставить пропущенное слово, закончить предложение, ответить на вопрос)*	20-24	У1,У2, З3, З4	5	10

Оценочная шкала по выполнению тестовых заданий

Максимальное количество баллов – 73

Набрано баллов	**65-73**	**55-64**	**48-54**	**Менее 48**
Процент результативности выполнения заданий	90%-100%	80 %-89%	70 %-79%	< 70%
Качественная оценка индивидуальных образовательных достижений	«5» (отлично)	«4» (хорошо)	«3» (удовлетворительно)	«2» (не удовлетворительно)

Приложение 2

Критерии оценки практических заданий

Оценка	Критерии оценки
Оценка «отлично»	Знание материала в объёме программы и дополнительной литературы. Логическое, последовательное изложение ответов. Полные и правильные ответы на дополнительные вопросы; умение использовать теорию в разборе конкретной ситуации.
Оценка «хорошо»	Знание материала в объёме программы. Логическое, последовательное изложение ответов с небольшими ошибками. Правильные, но краткие ответы на дополнительные вопросы; умение использовать теорию в разборе конкретной ситуации с ошибками.
Оценка «удовлетворительно»	Знание материала большей части программы; менее логичное и последовательное изложение ответов; ответы на дополнительные вопросы с ошибками; умение использовать теорию в разборе конкретной ситуации с ошибками.
Оценка «неудовлетворительно»	Незнание большей части программного материала. Изложение ответов бессистемное, с грубыми ошибками. Неправильные формулировки определений. Ответы на дополнительные вопросы в большинстве неверны; неумение использовать теорию в разборе конкретной ситуации.

Государственное автономное профессиональное образовательное учреждение Самарской области
«Колледж технического и художественного образования г. Тольятти»

Комплект оценочных средств
для проведения текущего контроля успеваемости
по учебной дисциплине
ОП 09. БЕЗОПАСНОСТЬ ЖИЗНЕДЕЯТЕЛЬНОСТИ
образовательной программы
подготовки специалистов среднего звена
по специальности
23.02.07 Техническое обслуживание и ремонт автотранспортных средств
курс обучения 3, семестр 6

Тольятти, 2023 год

Разработчик (и):

ГАПОУ КТиХО	преподаватель	А.Д.Кочмарик
(место работы)	(занимаемая должность)	(инициалы, фамилия)

СОДЕРЖАНИЕ

		Стр.
1	Пояснительная записка	4
2	Паспорт комплекта оценочных средств	6
3	Контрольно-измерительные материалы	11
4	Инструменты оценки	17
5	Методическое обеспечение текущей аттестации	18
	Приложения	19

1. ПОЯСНИТЕЛЬНАЯ ЗАПИСКА

Комплект оценочных средств предназначен для мониторинга качества освоения учебной дисциплины ОП 09. Безопасность жизнедеятельности в рамках реализации федерального государственного образовательного стандарта среднего профессионального образования по специальности **23.02.07 Техническое обслуживание и ремонт автотранспортных средств** (утв. приказом МОиН РФ от 22 апреля 2014 г. N 383, зарегистрирован в Минюсте от 27 июня 2014 г. N 32878).

Предмет оценивания в процессе текущего контроля – знания и умения, являющиеся необходимыми элементами формируемых компетенций.

Основаниями проведения оценочной процедуры по учебной дисциплине являются следующие нормативные документы:

Федеральный государственный образовательный стандарт среднего профессионального образования по специальности **23.02.07 Техническое обслуживание и ремонт автотранспортных средств**;

Рабочая программа учебной дисциплины ОП 09. Безопасность жизнедеятельности, утвержденная зам.директора по УМР ГАПОУ «Колледж технического и художественного образования г. Тольятти» и прошедшая внутреннюю и внешнюю экспертизы;

Положение о проведении текущего контроля успеваемости и промежуточной аттестации обучающихся государственного автономного профессионального образовательного учреждения Самарской области «Колледж технического и художественного образования г. Тольятти» по основным профессиональным образовательным программам СПО, утвержденное приказом директора колледжа от «16» сентября 2015 г. № 01-20/339;

Положение об организации образовательной деятельности студентов по индивидуальному учебному плану в государственном автономном профессиональном образовательном учреждении Самарской области «Колледж технического и художественного образования г. Тольятти», утверждённое приказом директора колледжа от «30» июня 2017 г. № 01-20/270а.

Оценочные средства по дисциплине содержатся в фонде оценочных средств (ФОС) по дисциплине и представлены в различных формах.

Для оценки образовательных результатов используются: метод сопоставления с эталоном (ключом, модельным ответом), экспертная оценка деятельности по критериям, экспертная оценка письменных и устных ответов.

Текущая аттестация по учебной дисциплине ОП 09. Безопасность жизнедеятельности проводится в соответствии с рабочей программой дисциплины и календарно-тематическим планом.

В рамках текущей аттестации проводится рубежный контроль по окончании изучения каждого учебного модуля/раздела в форме тестирования, опроса (письменного или устного), выполнения контрольной работы, практических, практико-ориентированных, компетентностно-ориентированных заданий.

Текущий контроль по выполненным лабораторным и практическим работам проводится в форме формализованного наблюдения и оценки результатов выполнения работ, оценки отчетов по ним.

Текущий контроль по выполненным компетентностно - ориентированным заданиям предусматривает оценку деятельности обучающегося на определённом уровне сформированности общей компетенции.

Уровень знаний, умений, сформированность компетенций в ходе текущего контроля оценивается по пятибалльной системе оценки: 5 (отлично), 4 (хорошо), 3 (удовлетворительно), 2 (неудовлетворительно) согласно разработанным критериям.

Внеаудиторная самостоятельная работа обучающихся оценивается по пятибалльной системе.

В настоящем комплекте оценочных средств используются следующие термины, определения и сокращения:

КОС – комплект оценочных средств;

УД – учебная дисциплина;

ФГОС - федеральный государственный образовательный стандарт;

ПЗ – практическое задание;

ПОЗ – практико-ориентированное задание;

КОЗ – компетентностно - ориентированное задание;

ОК – общая компетенция;

У - умения;

З – знания.

2. ПАСПОРТ КОМПЛЕКТА ОЦЕНОЧНЫХ СРЕДСТВ

2.1. Область применения

Комплект оценочных средств (КОС) предназначен для текущего контроля успеваемости и оценки образовательных достижений, обучающихся по освоению программы учебной дисциплины ОП 09. Безопасность жизнедеятельности.

КОС включает контрольные и методические материалы для проведения текущей аттестации в форме тестов, практических заданий (ПЗ), практико-ориентированных заданий (ПОЗ), компетентностно – ориентированных заданий (КОЗ), методических указаний по выполнению работ, сборников заданий, вопросов, тестов и т.д.

КОС разработан в соответствии с:

-основной профессиональной образовательной программой по специальности **23.02.07 Техническое обслуживание и ремонт автотранспортных средств**;

-программой учебной дисциплины ОП 09. Безопасность жизнедеятельности.

2.2. Контроль и оценка результатов освоения дисциплины

Текущий контроль и оценка результатов освоения учебной дисциплины осуществляется преподавателем в процессе проведения практикума и лабораторных работ, тестирования, а также выполнения обучающимися внеаудиторной самостоятельной работы.

Результаты обучения (освоенные умения, усвоенные знания)	**Формы и методы контроля**	**Оценка результатов освоения**
Раздел 01. Гражданская оборона		
Умения: – организовывать и проводить мероприятия по защите работающих и населения от негативных воздействий чрезвычайных ситуаций – предпринимать профилактические меры для снижения уровня опасностей различного вида и их последствий в профессиональной деятельности и быту – использовать средства индивидуальной и коллективной защиты от оружия массового поражения – применять первичные средства пожаротушения;	Практическое занятие Семинар	ПЗ№1-3 «Средства индивидуальной и коллективной защиты от оружия массового поражения», «Обеспечение безопасности при эпидемии»; «Обеспечение безопасности при нахождении на территории ведения боевых действий»

– контролировать санитарно - бытовые условия и условия внутренней среды кабинета (мастерской, лаборатории, иного учебного помещения), выполнение на занятиях требований охраны труда, анализировать и устранять возможные риски жизни и здоровью учащихся в ходе обучения, применять приемы страховки и самостраховки при выполнении физических упражнений (в соответствии с особенностями избранной области деятельности) – контролировать соблюдение учащимися требований охраны труда, анализировать и устранять (минимизировать) возможные риски угрозы жизни и здоровью учащихся при проведении досуговых мероприятий.		
Знания: – принципы обеспечения устойчивости объектов экономики, прогнозирования развития событий и оценки последствий при техногенных чрезвычайных ситуациях и стихийных явлениях, в том числе в условиях противодействия терроризму как серьезной угрозе национальной безопасности России; – основные виды потенциальных опасностей и их последствия в профессиональной деятельности и быту, принципы снижения вероятности их реализации; – задачи и основные мероприятия гражданской обороны; – способы защиты населения от оружия массового поражения; – меры пожарной безопасности и правила безопасного поведения при пожарах;	Тестирование Внеаудиторная самостоятельная работа	Тест №1 Правила поведения и действия людей в зонах радиоактивного, химического заражения и в очаге биологического поражения. Подготовка информации по вопросам: Обеспечение безопасности во время общественных беспорядков; Обеспечение безопасности в случае захвата заложником; Обеспечение безопасности при обнаружении подозрительных предметов, угрозе совершения и совершённом теракте. Требования охраны труда при проведении учебных занятий и досуговых мероприятий в организации, осуществляющей образовательную деятельность, и вне

		организации (на выездных мероприятиях)
Раздел 02. Основы военной службы.		
Умения – ориентироваться в перечне военно-учетных специальностей и самостоятельно определять среди них родственные полученной специальности – применять профессиональные знания в ходе исполнения обязанностей военной службы на воинских должностях в соответствии с полученной специальностью – владеть способами бесконфликтного общения и саморегуляции в повседневной деятельности и экстремальных условиях военной службы – оказывать первую помощь пострадавшим	Практическое занятие Семинар Решение ситуаций Работа в малых группах	ПЗ № 4 -10 «Военная присяга. Боевое знамя воинской части», «Виды Вооружённых Сил и рода войск», «Материальная часть автомата Калашникова». Военнослужащие и взаимоотношения между ними; Караульная служба. Обязанности и действия часового; Внутренний порядок, размещение и быт военнослужащих. Суточный наряд роты. Воинская обязанность Порядок прохождения военной службы; Комплектование Вооружённых Сил личным составом; Первая (доврачебная) помощь при ушибах, переломах, вывихах, растяжениях связок и синдроме длительного сдавливания; Первая (доврачебная) помощь при ожогах; Первая (доврачебная) помощь при поражении электрическим током; Первая (доврачебная) помощь при утоплении; Первая (доврачебная) помощь при перегревании, переохлаждении организма, при обморожении и общем

	Тренировочные упражнения	замерзании; Первая (доврачебная) помощь при отравлениях; Доврачебная помощь при клинической смерти Подготовка автомата к стрельбе. Ведения огня из автомата; Неполная разборка и сборкам автомата; Порядок наложения повязки при ранениях головы, туловища, верхних и нижних конечностей.
Знания – основы военной службы и обороны государства; – организацию и порядок призыва граждан на военную службу и поступления на нее в добровольном порядке; – основные виды вооружения, военной техники и специального снаряжения, состоящих на вооружении (оснащении) воинских подразделений, в которых имеются	Тестирование Внеаудиторная самостоятельная работа	Тест № 2,3 Подготовка информации по вопросам: Военнослужащие и взаимоотношения между ними; Караульная служба; Обязанности и действия часового; Внутренний порядок, размещение и быт военнослужащих. Суточный наряд роты; Воинская

военно-учетные специальности, родственные специальностям СПО; – область применения получаемых профессиональных знаний при исполнении обязанностей военной службы; – порядок и правила оказания первой помощи пострадавшим		дисциплина. Презентация по теме «Строевая стойка. Построение и перестроение в одношереножный, двухшереножный строй» Структурирование информации по теме «Общие сведения о ранах, осложнения ран, способах остановки кровотечения и обработки ран»

3.КОНТРОЛЬНО – ИЗМЕРИТЕЛЬНЫЕ МАТЕРИАЛЫ

Тест №1 по теме Государственная система обеспечения безопасности населения

Вариант 1

№ п/п	Задание (вопрос)		Эталон ответа	Р
Инструкция по выполнению заданий № 1-4: соотнесите содержание столбца 1 с содержанием столбца 2. Запишите в соответствующие строки бланка ответов букву из столбца 2, обозначающую правильный ответ на вопросы столбца 1. В результате выполнения Вы получите последовательность букв. Например,				
	№ задания	*Вариант ответа*		
	1	*1-В,2-А,3-Б*		
1	Установите соответствие между		1-В 2-А 3-Б	
	1) Обвал 2) Оползень 3) Сель	А) -это скользящее смещение масс грунта и горных пород вниз по склонам гор и оврагов, крутых берегов под влиянием силы тяжести; Б) - это бурный грязевой поток с включением обломков горных пород, внезапно возникающий в руслах горных рек и лощинах; В) – это отрыв и падение больших масс горных пород, их дробление и скатывание на крутых и обрывистых склонах;		
2	Соотнесите виды режимов, при которых действует РСЧС и условия их действия?			
	1) Повседневной деятельности 2) Повышенной готовности 3) Чрезвычайный режим	А) действует при возникновении и ликвидации ЧС в мирное время, а также в случае применения современных средств поражения; Б) действует в мирное время при нормальной обстановке; В) действует при ухудшении обстановки и получении прогноза о возможности возникновения чрезвычайных ситуаций, угрозе войны		
3	Установите соответствие между			
	1) Военная доктрина 2) Род войск 3) Самый многочисленный род войск, составляющий основу сухопутных войск	А) Один из основных документов стратегического планирования, представляющий собой систему официально принятых в государстве взглядов на подготовку к вооруженной защите и вооруженную защиту;		

		Б) Мотострелковые войска В) Составная часть вида вооруженных сил, включающая воинские формирования, которые имеют свойственные только им основные виды оружия и военную технику, а так же владеют методами их боевого приминения;		
4	Установите соответствие между			
	1) Самостоятельный род войск, предназначенный для боевых действий в тылу врага 2) Осуществляет непосредственное руководство вооруженными силами 3) Выполняет функции связующего звена между экономикой страны и войсками	А) Министр обороны Б) Тыл вооруженных сил РФ В) Воздушно-десантные войска		
Инструкция по выполнению заданий № 5 - 10: Выберите цифру, соответствующую правильному варианту ответа и запишите ее в бланк ответов.				
5	Какие из приведенных чрезвычайных ситуаций являются по природе возникновения природными?	А) Техногенная катастрофа Б) Авария В) Цунами Г) Война		
6	Является ли условием устойчивости объекта экономики в условиях ЧС способность производить в необходимых объемах установленную продукцию и осуществлять вид экономической деятельности?	А) Да Б) Нет		
7	К какому виду по масштабам относится чрезвычайная ситуация, вследствие которой число пострадавших не превышает 10 человек, а материальный ущерб составляет не более 100 тыс. рублей?	А) Региональной Б) Локальной В) Федеральной		
8	Укажите, какая из перечисленных задач, не относится к области гражданской обороны?	А) проведение аварийно-спасательных работ; Б) осуществление миротворческой деятельности как самостоятельно, так и в составе международных организаций; В) оповещение населения об опасности		
9	Назовите принципы, не относящиеся к принципам защиты населения от ЧС	А) Заблаговременности Б) Территориальности В) Скрытности		

		Г) Необходимой достаточности		
10	Первая помощь при травмах опорно-двигательного аппарата заключается в том, чтобы	А) освободить от стягивающих одежд, обеспечить доступ свежего воздуха, закрыть рану воздухонепроницаемыми повязками, дать обезболивающее средство, придать больному полусидящее положение; Б) придать пострадавшему удобное положение, обеспечить покой, неподвижность поврежденной части тела, приложить холод, обеспечить приподнятое положение поврежденной части тела; В) дать обезболивающее средство, положить больного на живот, закрыть раны асептическими повязками;		

Инструкция по выполнению заданий № 11-15: В соответствующую строку бланка ответов запишите краткий ответ на вопрос, окончание предложения или пропущенное слово (пропущенные слова).

11	Первые ордена в России появились при правлении		
12	Признаками клинической смерти являются		
13	Какой срок устанавливается для прохождения альтернативной гражданской службы в гражданских учреждениях?		
14	Техносфера - это		
15	К опасным факторам условно относятся:		

Тест может быть компьютерным (один на группу) или на бумажном носителе (не менее двух вариантов).

Время выполнения теста – _45_мин

Тест №1 по теме Государственная система обеспечения безопасности населения
Вариант 2

<table>
<tr><th>№ п/п</th><th colspan="2">Задание (вопрос)</th><th>Эталон ответа</th><th>Р</th></tr>
<tr><td colspan="5">Инструкция по выполнению заданий № 1-4: соотнесите содержание столбца 1 с содержанием столбца 2. Запишите в соответствующие строки бланка ответов букву из столбца 2, обозначающую правильный ответ на вопросы столбца 1. В результате выполнения Вы получите последовательность букв. Например,
<table>
<tr><th>№ задания</th><th>Вариант ответа</th></tr>
<tr><td>1</td><td>1-В,2-А,3-Б</td></tr>
</table></td></tr>
<tr><td rowspan="2">1</td><td colspan="2">Установите соответствие между</td><td rowspan="2"></td><td rowspan="2"></td></tr>
<tr><td>1) Землетрясение
2) Цунами
3) Смерч</td><td>А) -это опасное природное явление, представляющее собой гигантские морские волны, возникающие главным образом в результате сдвига вверх или вниз протяженных участков морского дна при подводных и прибрежных землетрясениях;
Б) - это атмосферный вихрь, возникающий в грозовом облаке и распространяющийся вниз, часто до самой поверхности земли в виде темного облачного рукава или хобота диаметром в десятки и сотни метров;
В) – это подземные толчки и колебания земной поверхности, возникающие в результате внезапных смещений и разрывов в земной коре;</td></tr>
<tr><td rowspan="2">2</td><td colspan="2">Установите соответствие между</td><td rowspan="2"></td><td rowspan="2"></td></tr>
<tr><td>1) Повседневной деятельности
2) Повышенной готовности
3) Чрезвычайный режим</td><td>А) действует при возникновении и ликвидации ЧС в мирное время, а также в случае применения современных средств поражения;
Б) действует при ухудшении обстановки и получении прогноза о возможности возникновения чрезвычайных ситуаций, угрозе войны
В) действует в мирное время при нормальной обстановке;</td></tr>
</table>

3	Установите соответствие между			
	1) Военная безопасность это 2) Воинская часть это 3) Объединениями называются	А) Воинские формирования, включающие несколько соединений или объединений меньшей численности, а так же частей и учреждений Б) Войска противовоздушной и противоракетной обороны В) Организационно-самостоятельная боевая и административно хозяйственная единица во всех видах вооруженных сил РФ		
4	Установите соответствие между			
	1) Видами вооруженных сил РФ являются 2) К учреждениям министерства обороны РФ относятся 3) Основными формами комплектования ВС личным составом являются	А) Дома офицеров, редакции военных изданий, военные музеи, военно-медицинские учреждения, санатории, дома отдыха Б) Призыв граждан на военную службу и добровольное поступление граждан на военную службу В) Сухопутные войска, воздушно-космические силы и военно-морской флот		
Инструкция по выполнению заданий № 5 - 10: Выберите цифру, соответствующую правильному варианту ответа и запишите ее в бланк ответов.				
5	Какие из приведенных чрезвычайных ситуаций являются по природе возникновения социальными?	А) Землетрясение Б) Наводнение В) Цунами Г) Война		
6	Обозначает ли понятие «устойчивость функционирования объекта экономики в условиях ЧС» его способность производить в необходимых объемах установленную продукцию и осуществлять вид экономической деятельности?	А) Да Б) Нет		
7	К какому виду по масштабам относится чрезвычайная ситуация, вследствие которой число пострадавших превышает 500 человек, а материальный ущерб составляет свыше 500 млн.рублей?	А) Региональной Б) Федеральной В) Локальной		
8	Укажите, какая из перечисленных задач, не	А) проведение аварийно-спасательных		

	относится к области гражданской обороны?	и других неотложных работ; Б) оповещение населения об опасности В) обеспечение ядерного сдерживания в интересах предотвращения как ядерной, так и обычной крупномасштабной или региональной войны;		
9	Назовите, кто из перечисленных должностных лиц является руководителем гражданской обороны на предприятии (в организации, учреждении	А) Работник, уполномоченный для решения задач в области гражданской обороны и защиты от ЧС Б) Один из заместителей руководителя предприятия (организации, учреждения) В) Руководитель предприятия (организации, учреждения)		
10	Признаками клинической смерти являются	А) Неподвижность конечностей тела, холод в ногах; Б) Отсутствие дыхания, сердечной деятельности, реакции на свет зрачков глаз; В) Отсутствие сознания, вялость частей тела;		

Инструкция по выполнению заданий № 11-15: В соответствующую строку бланка ответов запишите краткий ответ на вопрос, окончание предложения или пропущенное слово (пропущенные слова).

11	Укажите наиболее полное определение здоровья		
12	Назовите удельный вес такого фактора, влияющего на здоровье, как служба здоровья		
13	Основой высокой работоспособности человека является:		
14	Что из перечисленного не относится к основным функциям Вооруженных Сил России		
15	Какие составные части Вооруженных сил относятся к категории Виды?		

4. ИНСТРУМЕНТЫ ОЦЕНКИ

1. Эталон и критерии оценивания ответов на тестовые задания, оценочная шкала по выполнению тестовых заданий (Приложения 1)

5.МЕТОДИЧЕСКОЕ ОБЕСПЕЧЕНИЕ ТЕКУЩЕЙ АТТЕСТАЦИИ

1. Основы безопасности жизнедеятельности. Учебник для учреждений начального и среднего профессионального образования. Под ред. Косолаповой Н.В. – М., 2010.
2. Смирнов А.Т., Васнев В.А. Основы военной службы. Учебное пособие .-М.: Издательский центр « Академия», 2002. – 240 с.
3. Тупикин Е.И., Смирнов А.Т. Основы военной службы. Тестовые задания и рекомендации по контролю знаний: Учебное пособие для учащихся студентов средних профессиональных заведений. – М.: Мастерство, 2002. – 192 с.

Приложение 1

Тест №1 по теме Государственная система обеспечения безопасности населения

Эталоны ответов

1 Вариант		**2 Вариант**	
№ вопроса	**Эталон ответа**	**№ вопроса**	**Эталон ответа**
1	1-В 2-А 3-Б	1	1-В 2-А 3-Б
2	1-Б 2-В 3-А	2	1-В 2-Б 3-А
3	1-А 2-В 3-Б	3	1-Б 2-В 3-А
4	1-В 2-А 3-Б	4	1-В 2-А 3-Б
5	В	5	Г
6	А	6	А
7	Б	7	Б
8	Б	8	В
9	В	9	В
10	Б	10	Б
11	Петра Первого	11	«Отсутствие болезней и физических дефектов»
12	Отсутствие дыхания, сердечной деятельности, реакции на свет зрачков глаз;	12	10%
13	21 месяц	13	Правильное чередование труда и отдыха
14	участок биосферы, преобразованный людьми с помощью прямого или косвенного воздействия технических средств	14	Обеспечение общественного порядка и безопасности
15	факторы, которые в определенных условиях могут стать причиной заболеваний или снижения работоспособности	15	Сухопутные войска; Военно-Морской Флот; Воздушно-Космические Силы;

Критерии оценивания ответов на тестовые задания

Тип задания	№ задания	Количество баллов за вопрос	Общее количество баллов
Закрытого типа *(На соответствие)*	1-4	4	16
Закрытого типа *(Выбор варианта ответа из множества предложенных ответов)*	5-20	2	32
Открытого типа *(Вставить пропущенное слово, закончить предложение, ответить на вопрос)*	21-25	3	15

Оценочная шкала по выполнению тестовых заданий
Максимальное количество баллов – 63

Набрано баллов	**57-65**	**50-56**	**44-49**	**Менее 43**
Процент результативности выполнения заданий	**90%-100%**	**80 %-89%**	**70 %-79%**	**< 70%**
Качественная оценка индивидуальных образовательных достижений	**«5» (отлично)**	**«4» (хорошо)**	**«3» (удовлетворительно)**	**«2» (не удовлетворительно)**

Государственное автономное профессиональное образовательное учреждение Самарской области
«Колледж технического и художественного образования г. Тольятти»

Комплект оценочных средств
для оценки итоговых образовательных результатов
по учебной дисциплине
ОП.09 Безопасность жизнедеятельности
образовательной программы
подготовки специалистов среднего звена
по специальности
23.02.07 Техническое обслуживание и ремонт автотранспортных средств
курс обучения 3, семестр 6

Тольятти, 2023 год

Разработчик:

ГАПОУ КТиХО	преподаватель	А.Д. Кочмарик
(место работы)	(занимаемая должность)	(инициалы, фамилия)

Эксперты:

Внутренняя экспертиза:

Техническая экспертиза:	Л.В. Самойлова, методист ГАПОУ КТиХО
Содержательная экспертиза:	С.С. Миронова, преподаватель высшей квалификационной категории ГАПОУ КТиХО

Протокол рассмотрения комплекта оценочных средств для оценки итоговых образовательных результатов по учебной дисциплине **ОП.09. Безопасность жизнедеятельности**

№__ от «____» _____20__ г.

СОДЕРЖАНИЕ

		Стр.
1	Пояснительная записка	4
2	Паспорт комплекта оценочных средств	6
3	Процедуры оценки:	11
3.1	Стандартизированный тест	11
3.2	Практические задания	16
4	Комплект экзаменатора:	23
4.1	Инструменты оценки	23
	Приложения	24

1.ПОЯСНИТЕЛЬНАЯ ЗАПИСКА

Комплект оценочных средств предназначен для оценки освоения образовательных результатов по учебной дисциплине Безопасность жизнедеятельности в рамках реализации федерального государственного образовательного стандарта среднего профессионального образования по специальности **23.02.07 Техническое обслуживание и ремонт автотранспортных средств** (утв. приказом МОиН РФ от "22"апреля 2014г. № 383, зарегистрирован в Минюсте 27 июня 2014г, № 32878).

Основаниями проведения оценочной процедуры по учебной дисциплине являются следующие нормативные документы:

Федеральный государственный образовательный стандарт среднего профессионального образования по специальности **23.02.07 Техническое обслуживание и ремонт автотранспортных средств;**

Рабочая программа учебной дисциплины Безопасность жизнедеятельности, утвержденная зам.директора по УМР ГАПОУ «Колледж технического и художественного образования г. Тольятти» и прошедшая внутреннюю и внешнюю экспертизы;

Положение о проведении текущего контроля успеваемости и промежуточной аттестации обучающихся государственного автономного профессионального образовательного учреждения Самарской области «Колледж технического и художественного образования г. Тольятти» по основным профессиональным образовательным программам СПО, утвержденное приказом директора колледжа от «16» сентября 2015 г. № 01-20/339;

Положение об организации образовательной деятельности студентов по индивидуальному учебному плану в государственном автономном профессиональном образовательном учреждении Самарской области «Колледж технического и художественного образования г. Тольятти», утверждённое приказом директора колледжа от «30» июня 2017 г. № 01-20/270а.

Оценочные средства по дисциплине содержатся в фонде оценочных средств (ФОС) по дисциплине и представлены в различных формах.

Для оценки образовательных результатов используются: метод сопоставления с эталоном (ключом, модельным ответом), экспертная оценка деятельности по критериям, экспертная оценка письменных и устных ответов.

Промежуточная аттестация по учебной дисциплине Безопасность жизнедеятельности проводится в соответствии с календарным учебным графиком.

Для оценки освоения итоговых образовательных результатов учебной дисциплины Безопасность жизнедеятельности проводится дифференцированный зачёт.

Результаты оценочной процедуры заносятся в зачётную ведомость (одну на группу).

На зачёте, дифференцированном зачёте выполняются виды заданий с учётом текущей успеваемости.

В настоящем комплекте оценочных средств используются следующие термины, определения и сокращения:

КОС – комплект оценочных средств;

УД – учебная дисциплина;

ФГОС - федеральный государственный образовательный стандарт;

ФОС - фонд оценочных средств;

ПЗ – практическое задание;

ПОЗ – практико-ориентированное задание;

КОЗ – компетентностно - ориентированное задание;

ОК – общая компетенция;

У – умения;

З – знания.

2. ПАСПОРТ КОМПЛЕКТА ОЦЕНОЧНЫХ СРЕДСТВ

2.1. Область применения

Комплект оценочных средств (КОС) предназначен для контроля и оценки образовательных достижений обучающихся, освоивших программу учебной дисциплины **Безопасность жизнедеятельности**.

КОС включает контрольные материалы для проведения промежуточной аттестации в форме тестов, практических заданий (ПЗ), компетентностно – оиентированных заданий (КОЗ).

КОС разработан в соответствии с:

-основной профессиональной образовательной программой по специальности СПО **23.02.07 Техническое обслуживание и ремонт автотранспортных средств**;

-программой учебной дисциплины Безопасность жизнедеятельности.

Код	**Наименование результата обучения**
У1	организовывать и проводить мероприятия по защите работающих и населения от негативных воздействий чрезвычайных ситуаций;
У2	предпринимать профилактические меры для снижения уровня опасностей различного вида и их последствий в профессиональной деятельности и быту;
У3	использовать средства индивидуальной и коллективной защиты от оружия массового поражения;
У4	применять первичные средства пожаротушения;
У5	ориентироваться в перечне военноучетных специальностей и самостоятельно определять среди них родственные полученной специальности;
У6	применять профессиональные знания в ходе исполнения обязанностей военной службы на воинских должностях в соответствии с полученной специальностью;
У7	владеть способами бесконфликтного общения и саморегуляции в повседневной деятельности и экстремальных условиях военной службы;
У8	оказывать первую помощь пострадавшим;
З1	принципы обеспечения устойчивости объектов экономики, прогнозирования развития событий и оценки последствий при техногенных чрезвычайных ситуациях и стихийных явлениях, в том числе в условиях противодействия терроризму как серьезной угрозе национальной безопасности России;
З2	основные виды потенциальных опасностей и их последствия в профессиональной деятельности и быту, принципы снижения вероятности их реализации;
З3	основы военной службы и обороны государства;
З4	задачи и основные мероприятия гражданской обороны;
З5	способы защиты населения от оружия массового поражения;
З6	меры пожарной безопасности и правила безопасного поведения при пожарах;
З7	организацию и порядок призыва граждан на военную службу и поступления на нее в добровольном порядке;
З8	основные виды вооружения, военной техники и специального снаряжения, состоящих на вооружении (оснащении) воинских подразделений, в которых имеются военно-учетные специальности, родственные специальностям СПО;

39	область применения получаемых профессиональных знаний при исполнении обязанностей военной службы;
310	порядок и правила оказания первой помощи пострадавшим
ОК 1.	Понимать сущность и социальную значимость своей будущей профессии, проявлять к ней устойчивый интерес.
ОК 2.	Организовывать собственную деятельность, выбирать типовые методы и способы выполнения профессиональных задач.
ОК 3.	Принимать решения в стандартных и нестандартных ситуациях и нести за них ответственность.
ОК 4.	Осуществлять поиск и использование информации, необходимой для эффективного выполнения профессиональных задач, профессионального и личностного развития.
ОК 5.	Использовать информационно–коммуникационные технологии в профессиональной деятельности.
ОК 6.	Работать в коллективе и команде, эффективно общаться с коллегами, руководством, потребителями.
ОК 7.	Брать на себя ответственность за работу членов команды (подчиненных), результат выполнения заданий.
ОК 8.	Самостоятельно определять задачи профессионального и личностного развития, заниматься самообразованием, осознанно планировать повышение квалификации.
ОК 9.	Ориентироваться в условиях частой смены технологий в профессиональной деятельности

Оцениваемые результаты обучения	**№ ПЗ**	**№ вопроса в тесте**	**№ КОЗ**
У1,ОК5, ОК7	*№3,4*		
У2,У4,ОК5, ОК7	*№5*		
У3,ОК5, ОК7	*№2,4*		
У5,ОК5, ОК7	*№10*		
У6,У7,ОК5, ОК7	*№1,9*		
У8,ОК5, ОК7, 310, ОК1,ОК8,ОК9	*№6-8*	*№ 5,27,30*	
31, ОК1,ОК8,ОК9		*№1,2,3,6,11,25,26*	
32, ОК1,ОК8,ОК9		*№5,7,8,10,13,27*	
33, ОК1,ОК8,ОК9		*№18-20*	
34, ОК1,ОК8,ОК9		*№4,7,11,12*	
35,ОК1,ОК8,ОК9		*№11,14*	
36, ОК1,ОК8,ОК9		*№9,24,28*	
37, ОК1,ОК8,ОК9		*№ 12,15,17,22,23*	
38, ОК1,ОК8,ОК9		*№21*	
310, ОК1,ОК8,ОК9			

2.3 Требования к умениям, знаниям, деятельности обучающихся и соответствующие формы и методы оценивания

Предметы оценивания	Показатели оценки результата	Объекты оценки	Формы и методы оценки результата
У 1 ОК5, ОК7	Одевает индивидуальные средства защиты от негативного воздействия ЧС, соблюдая последовательность Защитный костюм и противогаз подобраны по размеру	Действия по подбору и одеванию индивидуальных средств защиты от негативного воздействия ЧС	Практическое задание Оценка процесса деятельности (одевания СИЗ) по критериям
У2, ОК5, ОК7	Определение уровня опасности при угрозе пожара и планирование мер для её снижения	Имитация тушения условного пожара	Практическое задание Оценка процесса деятельности по критериям
У3, У4,ОК5, ОК7	Выполнение задания в соответствии с нормативами. Выполнение норматива по одеванию СИЗ.	Выполнен норматив по РХБЗ. Подготовлены средства коллективной защиты к эксплуатации. Подобраны средства пожаротушения в соответствии с видом пожара.	Практическое задание Оценка процесса деятельности по критериям
У5 ОК5, ОК7	Определение военно-учетных специальностей родственных с избранной специальностью в соответствии с перечнем ВУС.	Расшифрован код ВУС и определены военно-учётные специальности, родственные с избранной специальностью.	Практическое задание Оценка продукта учебной деятельности (расшифровка ВУС, перечень родственных ВУС) по критериям
У6, У7,ОК5, ОК7	Анализ вводных задач в ходе выполнения обязанностей военной службы выполнен правильно, с применением	Вводные задачи в ходе выполнения обязанностей военной службы выполнены	Практическое задание Оценка процесса деятельности (выполнение вводных задач)

	профессиональных знаний. Демонстрация способов бесконфликтного общения.		
У8, ОК5, ОК, 310 ОК,ОК8.,ОК9	Определение состояния пострадавшего по внешним признакам. Выбор методов оказания ПММ	ПМП пострадавшему оказана в зависимости от состояния.	Практическое задание Оценка процесса деятельности (оказание ПМП)
31, ОК1,ОК8,ОК9	Указывает принципы обеспечения устойчивости объектов экономики. Анализирует развитие событий и оценивает последствия при техногенных ЧС и стихийных явлениях, при угрозе террористического акта.	Когнитивные умения	Выполнение теста, сравнение с эталоном
32, ОК1,ОК8,ОК9	Перечисляет виды потенциальных опасностей, и их последствия в профессиональной деятельности и быту	Фактологические знания	Выполнение теста, сравнение с эталоном
33, ОК1,ОК8,ОК9	Указывает права и обязанности гражданина РФ, связанных с обороной государства.	Когнитивные умения	Выполнение теста, сравнение с эталоном
34,ОК1,ОК8,ОК9	Оценивает правильность выполнения мероприятий гражданской обороны, в соответствии с планами ГО.	Когнитивные умения	Выполнение теста, сравнение с эталоном
35, ОК1,ОК8,ОК9	Указывает средства индивидуальной и коллективной защиты, в зависимости от вида	Когнитивные умения	Выполнение теста, сравнение с эталоном

	угрозы.		
36, ОК1,ОК8,ОК9	Перечисляет меры пожарной безопасности и правила безопасного поведения при пожаре	Когнитивные умения	Выполнение теста, сравнение с эталоном
37 ОК1.,ОК8.,ОК9	Составляет порядок призыва граждан на военную службу. Излагает основные условия прохождения службы по контракту.	Когнитивные умения	Выполнение теста, сравнение с эталоном
38 ОК1.,ОК8.,ОК9	Перечисляет основные виды вооружения военной техники и специального снаряжения, состоящие на вооружении (оснащении) воинских подразделений.	Когнитивные умения	Выполнение теста, сравнение с эталоном
39 ОК1.,ОК8.,ОК9	Указывает применение профессиональных знаний при исполнении обязанностей военной службы.	Когнитивные умения	Выполнение теста, сравнение с эталоном

3.ПРОЦЕДУРЫ ОЦЕНКИ

3.1. Стандартизированный тест

Вариант 1

№ п/п	Задание (вопрос)		Эталон ответа	Р
Инструкция по выполнению заданий № 1-4: соотнесите содержание столбца 1 с содержанием столбца 2. Запишите в соответствующие строки бланка ответов букву из столбца 2, обозначающую правильный ответ на вопросы столбца 1. В результате выполнения Вы получите последовательность букв. Например,				
	№ задания	*Вариант ответа*		
	1	*1-В,2-А,3-Б*		
1.	1.Цунами может спровоцировать… 2.Цунами не может быть причиной такого литосферного явления, как.	А) циклоны, Б) наводнения, В) землетрясения, Г) грозы.	1 Б 2 В	4
2.	1. Длина волны цунами бывает… 2.Высота цунами в открытом море бывает…	А) до 1 км, Б) до 3 м В) до 50 см Г) до 300 км	1 Г 2 Б	4
3.	1. Стремительный бурный поток воды с большим содержанием камней, песка, глины- это… 2. Особые волны очень большой длины и высоты- это…	А) оползень, Б) сель, В) землетрясение, Г) цунами.	1 Б 2 Г	4
Инструкция по выполнению заданий № 5 - 20: Выберите цифру, соответствующую правильному варианту ответа и запишите ее в бланк ответов.				
4.	РСЧС создана с целью:	а) прогнозирования ЧС на территории Российской федерации и организации проведения аварийно-спасательных и других неотложных работ; б) объединения усилий органов власти, организаций и предприятий, их сил и средств в области предупреждения и ликвидации чрезвычайных ситуаций; в) обеспечение первоочередного жизнеобеспечения населения, пострадавшего в чрезвычайных ситуациях на территории Российской Федерации.	Б	3
5.	Если кровотечение сопровождается излиянием крови во внутренние органы, полости и ткани, то оно называется:	а) полостным; б) внутренним; в) закрытым.	Б	3

6.	При внезапном наводнении до прибытия помощи следует:	а) оставаться на месте и ждать указаний по телевидению (радио), при этом вывесить белое или цветное полотнище, чтобы вас обнаружили; б) быстро занять ближайшее возвышенное место и оставаться там до схода воды, при этом подавать сигналы, позволяющие вас обнаружить; в) спуститься на нижний этаж и подавать световые сигналы	Б	3
7.	Аммиак – это:	а) бесцветный газ с резким запахом, тяжелее воздуха; б) газ с удушливым неприятным запахом, напоминающим запах гнилых плодов; в) бесцветный газ с резким удушливым запахом, легче воздуха.	В	3
8.	Вы играли с друзьями на улице. Вдруг на заводах и предприятиях загудели гудки. В жилом районе включили сирену. Ваши действия:	а) немедленно пойти домой и уточнить у родителей или соседей, что произошло в микрорайоне, городе, стране; б) пойти домой, включить радио или телевизор на местной программе, выслушать информацию и выполнить содержащие в ней указания; в) продолжить игру, не обращая внимания на происходящее вокруг вас.	Б	3
9.	Для приведения в действие огнетушителя ОУ необходимо:	а) сорвать пломбу и выдернуть чеку, направить раструб на пламя и нажать на рычаг; б) прочистить раструб, нажать на рычаг и направить на пламя; в) нажать на рычаг, взяться за раструб рукой, направить на пламя и придерживать до прекращения горения.	А	3
10.	По каким местным приметам можно определить стороны света:	а) стволам и коре деревьев, лишайнику и мху, склонам холмов и бугров, муравейникам, таянию снега; б) кустарнику и сухой траве, направлению течения ручьев и рек, наезженной колее; в) полыньям на водоемах, скорости ветра, направлению	А	3

		комлей валяющихся на дороге спиленных деревьев.		
11.	Взрыв всегда сопровождается:	а) большим количеством выделяемой энергии; б) резким повышением температуры; в) незначительным дробящим действием.	А	3
12.	Если сигнал об угрозе нападения противника застал вас дома, необходимо:	а) оставаться дома, плотно закрыв окна и двери; б) быстро покинуть здание и спуститься в ближайшее убежище; в) покинуть здание и отойти от него на безопасное расстояние.	Б	3
13.	Допустимая толщина льда при передвижении по нему людей должна быть:	а) не менее 10 см; б) не менее 5 см; в) не менее 15 см.	А	3
14.	К поражающим факторам взрыва относятся:	а) осколочные поля и ударная волна; б) высокая температура и волна прорыва; в) сильная загазованность местности.	А	3
15.	Боевые традиции – это:	а) исторически сложившиеся в армии и на флоте и передающиеся из поколения в поколение правила, обычаи и нормы поведения военнослужащих, связанные с образцовым выполнением боевых задач и несением воинской службы; б) определенные правила и требования к несению службы и выполнению боевых задач; в) специальные нормы, предъявленные к психологическим и нравственным качествам военнослужащего в период прохождения им воинской службы.	А	3
16.	Из приведенных волевых качеств определите те, которые необходимы для выполнения воинского долга.	а) решительность, вдержка, настойчивость в преодолении препятствий и трудностей, которые возникают в процессе военной службы и мешают ей; б) агрессивность, настороженность, терпимость к	А	3

		себе и сослуживцам; в) терпимость по отношению к старшим по званию, лояльность по отношению к сослуживцам, непримиримость к неуставным взаимоотношениям.		
17.	Преданность своему Отечеству, любовь к Родине, стремление служить ее интересам и защищать ее от врагов – это:	а) патриотизм; б) героизм; в) воинский долг.	А	З
18.	День защитников Отечества 23 февраля установлен в ознаменование:	а) победы Красной Армии над кайзеровскими войсками Германии в 1918 г.; б) разгрома Советской Армией немецко-фашистких войск под Сталинградом в 1943; в) снятие блокады города Ленинграда в 1944 г.	А	З
19.	Совершение выдающихся по своему значению действий и требующих от человека (воина) личного мужества, стойкости, готовности к самопожертвованию – это:	а) героизм; б) мужество; в) воинская честь.	А	З
20.	К категории состава военнослужащих старших офицеров относится:	а) майор; б) контр-адмирал; в) капитан; г) старший прапорщик.	Б	З
21.	Каким количеством боеприпасов обеспечивается караул?	А) на каждый автомат по одному снаряженному магазину; Б) на каждый автомат по два снаряженных магазина; В) на каждый автомат по три снаряженных магазина;	Б	З
22.	Первоначальная постановка граждан на воинский учёт осуществляется:	А) с 16 лет Б) с 17 лет В) в год достижения 17 лет	В	З
23.	В каком возрасте гражданин подлежит призыву на военную службу?	А) с18 по 28 лет Б) с 17 по 45 лет В) с 18 по 27 лет	В	З
24.	Как называется пожар, при котором горит торфяной слой заболоченных или болотных почв	А) торфяной Б) низовой В) повальный	А	З
25.	Потоки с гор воды, песка, щебня, осколков скал и глины. Какое явление описано?	А) обвал Б) лавина В) сель	В	З
Инструкция по выполнению заданий № 21-25: В соответствующую строку бланка ответов запишите краткий ответ на вопрос, окончание предложения или пропущенное				

слово (пропущенные слова).			
26.	«Энергия цунами в 10-100 раз … энергии, вызвавшего его землетрясения»	меньше	2
27.	«Дизентерия относится к ……инфекциям»	кишечным	2
28.	«В противогазах адсорбентом служит активированный …… .»	уголь	2
29.	В солнечный полдень тень указывает направление на …	запад	2
30.	Максимальное время наложения жгута летом не более … мин.	120	2

Время выполнения теста – 30 мин

3. 2 Практические задания

ПРАКТИЧЕСКОЕ ЗАДАНИЕ № 1

Инструкция

1.Последовательность и условия выполнения задания: изучить задание, выполнить строевые приемы, согласно требований строевого устава ВС РФ.

2. Место (время) выполнения задания кабинет безопасности жизнедеятельности, спортивная площадка

3. Максимальное время выполнения задания: 120 мин.

Задание:

Строевая стойка принимается в следующих случаях:

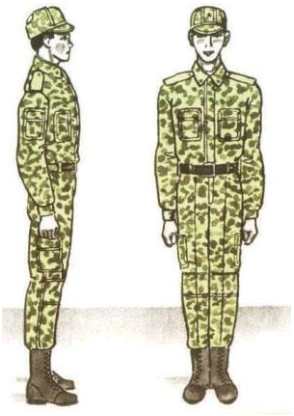

- по команде;
- при отдании и получении приказа;
- при докладе;
- во время исполнения Государственного гимна Российской Федерации;
- при выполнении воинского приветствия;
- при подаче команд.

Повороты на месте выполняются по командам: **«Напра-во», «Пол-оборота напра-во», «Нале-во», «Пол-оборота нале-во», «Кру-гом».**

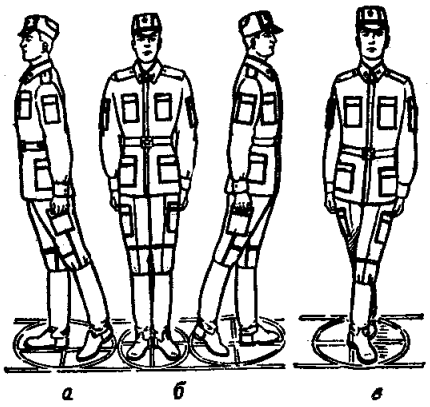

ПРАКТИЧЕСКОЕ ЗАДАНИЕ № 2

Инструкция

1.Последовательность и условия выполнения задания: изучить задание, выполнить действия, согласно стандарта выполнения.

2. Место (время) выполнения задания кабинет безопасности жизнедеятельности, спортивная площадка

3. Максимальное время выполнения задания: 120 мин.

Задание:

Стандарт выполнения: Противогаз в «походном» положении. Участник задерживает дыхание, закрывает глаза. Снимает головной убор, а при опущенном подбородочном ремне откидывает головной убор назад. Вынимает противогаз из сумки. Берет шлем-маску обеими руками за утолщение края у нижней части так, чтобы большие пальцы ладони были снаружи, а остальные внутри ее. Прикладывает нижнюю часть шлем-маски под подбородок и резким движением рук вверх и назад натягивает ее на голову так, чтобы не было складок, а очковый узел располагался против глаз. Устраняет перекос и складки, если они образовались при надевании шлем-маски, делает полный выдох, открывает глаза и возобновляет дыхание.

ПРАКТИЧЕСКОЕ ЗАДАНИЕ № 3

Инструкция

1.Последовательность и условия выполнения задания: изучить задание, выполнить действия, согласно стандарта выполнения.

2. Место (время) выполнения задания: спортивная площадка

3. Максимальное время выполнения задания: 120 мин.

Задание:

Стандарт выполнения: Обучаемый надевает чулки, застегивает хлястики и завязывает обе тесьмы на поясном ремне. Переводит в «боевое» положение противогаз. Надевает защитный шлем. Вынимает из чехла и надевает перчатки. Раскрывает чехол плаща, дернув тесьму вверх, и надевает плащ в рукава, при этом петли на низках рукавов надевает на большие пальцы поверх перчаток. Надевает капюшон на защитный шлем и застегивает плащ.

ПРАКТИЧЕСКОЕ ЗАДАНИЕ № 4

Инструкция

1.Последовательность и условия выполнения задания: изучить задание, выполнить действия, согласно стандарта выполнения.

2. Место (время) выполнения задания: кабинет ОБЖ, спортивная площадка

3. Максимальное время выполнения задания: 120 мин.

Задание:

Выполнение норматива № 4 «Защитный комплект - НАДЕТЬ», «ГАЗЫ» В виде комбинезона.

Стандарт выполнения: Участник снимает сумку с противогазом и головной убор, снимает плащ в чехле и кладет все на землю. Надевает чулки, застегивает хлястики и завязывает тесьму на брючном ремне. Раскрывает чехол плаща и, взявшись за держатели, заносит плащ с чехлом за спину так, чтобы чехол находился на спине под плащом и надевает плащ в рукава. Продевает концы держателей в рамки внизу плаща и закрепляет в рамках держатели. Застёгивает центральные отверстия на центральный шпенёк сначала правой, а затем левой полой плаща и закрепляет их закрепкой. Застегивает полы плаща на шпеньки так, чтобы левая пола обхватывала левую ногу, а правая – правую. Держатели двух шпеньков, расположенные ниже центрального шпенька, закрепляет закрепками. Застегивает боковые хлястики плаща на шпеньки, обернув их предварительно вокруг ног под коленями. Застегивает полы плаща, оставив не застегнутыми два верхних шпенька. Надевает поверх плаща полевое снаряжение и сумку для противогаза. Переводит в «боевое» положение противогаз. Надевает головной убор. Надевает капюшон плаща на головной убор. Застёгивает два верхних шпенька. Заворачивает рукава плаща, достает из чехла и надевает перчатки; опускает низки рукавов плаща на краги перчаток, надев петли на большие пальцы.

ПРАКТИЧЕСКОЕ ЗАДАНИЕ № 5

Инструкция

1.Последовательность и условия выполнения задания: изучить задание, выполнить действия, согласно стандарта выполнения.

2. Место (время) выполнения задания: кабинет ОБЖ, спортивная площадка

3. Максимальное время выполнения задания: 120 мин.

Задание: Имитация **т**ушения условного пожара при помощи огнетушителя

Стандарт выполнения:

ПРАКТИЧЕСКОЕ ЗАДАНИЕ № 6

Инструкция

1.Последовательность и условия выполнения задания: изучить задание, выполнить действия, согласно стандарта выполнения.

2. Место (время) выполнения задания: кабинет ОБЖ.

3. Максимальное время выполнения задания: 120 мин.

Задание: «Выполнить мероприятия по первой реанимационной помощи, если у пострадавшего отсутствуют: сознание, дыхание»

Стандарт выполнения:

Для проведения искусственного дыхания пострадавшего следует уложить на спину, расстегнуть стесняющую дыхание одежду.

Прежде чем начать искусственное дыхание необходимо в первую очередь обеспечить проходимость верхних дыхательных путей, которые в положении на спине при бессознательном состоянии могут оказаться закрытыми запавшим языком. Кроме того, в полости рта могут находиться инородные тела (рвотные массы, соскользнувшие протезы и т. п.), которые необходимо удалить пальцем, обернутым платком (тканью) или бинтом. После этого оказывающий помощь располагается сбоку от головы пострадавшего, одну руку подсовывает под шею пострадавшего, а ладонью другой руки надавливает на его лоб, максимально запрокидывая голову (этого не следует делать при подозрении на наличие травмы шейных позвонков или черепно-мозговой травмы, как, например, при падении с высоты или ДТП). При этом корень языка поднимается и освобождает вход в гортань, а рот пострадавшего открывается.

Оказывающий помощь наклоняется к лицу пострадавшего, прижимается губами к открытому рту пострадавшего и делает энергичный выдох, с усилием вдувая воздух в его рот, одновременно он закрывает нос пострадавшего щекой или пальцами руки, находящейся на лбу. При этом надо обязательно наблюдать за грудной клеткой пострадавшего: как только грудная клетка поднялась, нагнетание воздуха приостанавливают, оказывающий помощь поворачивает лицо в сторону и делает очередной вдох, в это время происходит пассивный выдох у пострадавшего

ПРАКТИЧЕСКОЕ ЗАДАНИЕ № 7

Инструкция

1.Последовательность и условия выполнения задания: изучить задание, выполнить действия, согласно стандарта выполнения.

2. Место (время) выполнения задания: кабинет ОБЖ, спортивная площадка

3. Максимальное время выполнения задания: 40 мин.

Задание: «Наложить повязку при травме головы – «чепец»

Стандарт выполнения: От бинта отрывают кусок (завязку) чуть меньше метра, кладут его срединой на область темени, концы спускаются вертикально вниз спереди ушей, где сам больной или помогающий удерживает их в натянутом состоянии. Вокруг головы делают первый ход, затем, дойдя до завязки, бинт оборачивают вокруг нее и ведут несколько косо, прикрывая затылок. На другой стороне бинт снова перекладывают вокруг вертикальной ленты и он идет косо, прикрывая лоб и часть темени. Так, перекидывая каждый раз бинт через вертикальные ленты, ведут его все более вертикально, пока не прикроют всю голову. После этого бинт укрепляют или прикрепляют к вертикальной ленте, концы этой ленты завязывают под подбородком, что прочно удерживает всю повязку.

ПРАКТИЧЕСКОЕ ЗАДАНИЕ № 8

Инструкция

1.Последовательность и условия выполнения задания: изучить задание, выполнить действия, согласно стандарта выполнения.

2. Место (время) выполнения задания: кабинет ОБЖ.

3. Максимальное время выполнения задания: 40 мин.

Задание: Наложить повязку при травме грудной клетки

Стандарт выполнения: Повязка на грудную клетку - спиральная повязка груди. Оторванный метровый кусок бинта кладут срединой на левоенадплечье, после чего спиральными круговыми ходами снизу вверх обвивают всю грудную клетку до подмышечных впадин и здесь закрепляют круговые ходы. Свободную висячую часть бинта спереди перекидывают через правое плечо и связывают с концом, висящим на спине.

ПРАКТИЧЕСКОЕ ЗАДАНИЕ № 9

Инструкция

1.Последовательность и условия выполнения задания: изучить задание, выполнить действия, согласно стандарта выполнения.

2. Место (время) выполнения задания: кабинет ОБЖ, спортивная площадка

3. Максимальное время выполнения задания: 40 мин.

Задание: «Выполнить неполную разборку и сборку макета АК-74».

Стандарт выполнения:

Порядок неполной разборки макета АК-74

1. **Отделить магазин** - удерживая автомат левой рукой за шейку приклада или цевье, правой рукой обхватить магазин; нажимая большим пальцем на защелку, подать нижнюю часть магазина вперед и отделить его.
2. **Произвести контрольный спуск** - опустить переводчик вниз, отвести рукоятку затворной рамы назад, осмотреть патронник, отпустить рукоятку затворной рамы и спустить курок с боевого взвода.
3. **Вынуть пенал с принадлежностью** - утопить пальцем правой руки крышку гнезда приклада так, чтобы пенал под действием пружины вышел из гнезда; раскрыть пенал и вынуть из него протирку, ершик, отвертку, выколотку и шпильку.
4. **Оделить шомпол** - оттянуть конец шомпола от ствола так, чтобы его головка вышла из-под упора на основании мушки, и вытянуть шомпол вверх.
5. **Отделить дульный тормоз-компенсатор** - Утопить отверткой фиксатор дульного тормоза-компенсатора. Свинтить дульный тормоз-компенсатор с резьбового выступа основания мушки, вращая его против хода часовой стрелки. В случае чрезмерно тугого вращения дульного тормоза-компенсатора допускается производить отвинчивание его с помощью шомпола, вставленного в окна дульного тормоза-компенсатора.
6. **Отделить крышку ствольной коробки.** - левой рукой обхватить шейку (переднюю часть) приклада, большим пальцем этой руки нажать на выступ направляющего стержня возвратного механизма, правой рукой приподнять вверх заднюю часть крышки ствольной коробки и отделить крышку (повернуть до упора ограничителей угла поворота крышки в опорные площадки основания для крепления газовой трубки и крышки ствольной коробки).
7. **Отделить возвратный механизм** - удерживая автомат левой рукой за шейку приклада, правой рукой подать вперед направляющий стержень возвратного механизма до выхода его пятки из продольного паза ствольной коробки; приподнять задний конец направляющего стержня и извлечь возвратный механизм из канала затворной рамы.
8. **Отделить затворную раму с затвором** - продолжая удерживать автомат левой рукой, правой рукой отвести затворную раму назад до отказа, приподнять ее вместе с затвором и отделить от ствольной коробки.
9. **Отделить затвор от затворной рамы** - взять затворную раму в левую руку затвором кверху; правой рукой отвести затвор назад, повернуть его так, чтобы ведущий выступ затвора вышел из фигурного выреза затворной рамы, и вывести затвор вперед.
10. **Отделить газовую трубку со ствольной накладкой** - удерживая автомат левой рукой, правой рукой надеть пенал принадлежности прямоугольным отверстием на выступ замыкателя газовой трубки, повернуть замыкатель от себя до вертикального положения и снять газовую трубку с патрубка газовой камеры.

Порядок неполной сборки макета АК-74

1. Присоединить газовую трубку со ствольной накладкой.

2. Присоединить затвор к затворной раме.

3. Присоединить затворную раму с затвором к ствольной коробке.

4. Присоединить возвратный механизм.

5. Присоединить крышку ствольной коробки.

6. Спустить курок с боевого взвода и поставить на предохранитель.

7. Присоединить дульный тормоз-компенсатор

8. Присоединить шомпол.

9. Вложить пенал в гнездо приклада.

10. Присоединить магазин к автомату.

ПРАКТИЧЕСКОЕ ЗАДАНИЕ № 10

Инструкция

1.Последовательность и условия выполнения задания: изучить задание, выполнить действия, согласно перечня военно-учетных специальностей (ВУС).

2. Место (время) выполнения задания: кабинет ОБЖ.

3. Максимальное время выполнения задания: 30 мин.

Задание: Расшифровать код ВУС, согласно перечня ВУС.

034 097 А; 100 182 Б; 101 210 М; 103 259 П; 166 000 Р; 838 097 Т

4. КОМПЛЕКТ ЭКЗАМЕНАТОРА

4.1 Инструменты оценки

1. Критерии оценивания ответов на тестовые задания и оценочная шкала по выполнению тестовых заданий (Приложения 1)
2. Инструмент проверки практических заданий (Приложение 2)

Приложение 1

Критерии оценивания ответов на тестовые задания

Тип задания	№ задания	Количество баллов за вопрос	Общее количество баллов
Закрытого типа *(На соответствие)*	1-3	4	12
Закрытого типа *(Выбор варианта ответа из множества предложенных ответов)*	4-25	3	63
Открытого типа *(Вставить пропущенное слово, закончить предложение, ответить на вопрос)*	26-30	2	10

Оценочная шкала по выполнению тестовых заданий

Максимальное количество баллов – 85

Набрано баллов	**77-85**	**76-68**	**67-60**	**Менее 60**
Процент результативности выполнения заданий	**90%-100%**	**80 %-89%**	**70 %-79%**	**< 70%**
Качественная оценка индивидуальных образовательных достижений	**«5» (отлично)**	**«4» (хорошо)**	**«3» (удовлетворительно)**	**«2» (не удовлетворительно)**

Приложение 2

Инструмент проверки практических заданий

Практическое задание №2_

Критерии оценки практического задания

Оценка	Критерии оценки
Оценка «отлично»	7 сек.
Оценка «хорошо»	8 сек.
Оценка «удовлетворительно»	10сек.
Оценка «неудовлетворительно»	Более 10 сек.

Практическое задание №3_

Критерии оценки практического задания

Оценка	Критерии оценки
Оценка «отлично»	3 мин.-
Оценка «хорошо»	3 мин 20 сек.
Оценка «удовлетворительно»	4 мин.
Оценка «неудовлетворительно»	Более 4 мин.

Практическое задание №4_

Критерии оценки практического задания

Оценка	Критерии оценки
Оценка «отлично»	4 мин. 35сек.
Оценка «хорошо»	5 мин
Оценка «удовлетворительно»	6 мин.
Оценка «неудовлетворительно»	Более 6 мин.

Практическое задание №9

Критерии оценки практического задания

Разборка АК-74

Оценка	Критерии оценки
Оценка «отлично»	12 сек.
Оценка «хорошо»	14 сек
Оценка «удовлетворительно»	17 сек.
Оценка «неудовлетворительно»	Более 17 сек.

Сборка АК-74

Оценка	Критерии оценки
Оценка «отлично»	22 сек.
Оценка «хорошо»	25 сек
Оценка «удовлетворительно»	30 сек.
Оценка «неудовлетворительно»	Более 30 сек.

Практическое задание №10

Критерии оценки практического задания

Код ВУС	специализация	должность	Род войск
034 097 А -	ЗРВ	Зам.ком.взвода	СВ
100 182 Б	Стрелковые	Командир отделения	Специалисты по ракетному орудию
101 210 М	Пулеметчики	Водитель-крановщик	Морская пехота
103 259 П	Гранатометчик	Механик-водитель	ВВ
166 000 Р	Инженерные войска	Без должности	ПВ
838 097 Т	автомобили	Зам.ком.взвода	Строительные части

Государственное автономное профессиональное образовательное учреждение Самарской области
«Колледж технического и художественного образования г. Тольятти»

Комплект оценочных средств
для проведения текущего контроля успеваемости
по учебной дисциплине
ОП.10 Правила безопасности дорожного движения
образовательной программы
подготовки специалистов среднего звена
по специальности
23.02.07 Техническое обслуживание и ремонт автотранспортных средств
курс обучения 3, семестр 5

Тольятти, 2023 год

Разработчик (и):

ГАПОУ КТиХО	преподаватель	А.А. Шувалова
(место работы)	(занимаемая должность)	(инициалы, фамилия)

СОДЕРЖАНИЕ

		Стр.
1	Пояснительная записка	4
2	Паспорт комплекта оценочных средств	6
3	Контрольно-измерительные материалы	11
4	Инструменты оценки	40
5	Методическое обеспечение текущей аттестации	41
	Приложения	42

1. ПОЯСНИТЕЛЬНАЯ ЗАПИСКА

Комплект оценочных средств предназначен для мониторинга качества освоения учебной дисциплины Правила безопасности дорожного движения в рамках реализации федерального государственного образовательного стандарта среднего профессионального образования по специальности **23.02.07 Техническое обслуживание и ремонт автотранспортных средств.** (утв. приказом МОиН РФ от "22"апреля 2014г. № 383, зарегистрирован в Минюсте 27 июня 2014г, № 32878).

Предмет оценивания в процессе текущего контроля – знания и умения, являющиеся необходимыми элементами формируемых компетенций.

Основаниями проведения оценочной процедуры по учебной дисциплине являются следующие нормативные документы:

Федеральный государственный образовательный стандарт среднего профессионального образования по специальности **23.02.07 Техническое обслуживание и ремонт автотранспортных средств**;

Рабочая программа учебной дисциплины Правила безопасности дорожного движения, утвержденная зам.директора по УМР ГАПОУ «Колледж технического и художественного образования г. Тольятти» и прошедшая внутреннюю и внешнюю экспертизы;

Положение о проведении текущего контроля успеваемости и промежуточной аттестации обучающихся государственного автономного профессионального образовательного учреждения Самарской области «Колледж технического и художественного образования г. Тольятти» по основным профессиональным образовательным программам СПО, утвержденное приказом директора колледжа от «16» сентября 2015 г. № 01-20/339;

Положение об организации образовательной деятельности студентов по индивидуальному учебному плану в государственном автономном профессиональном образовательном учреждении Самарской области «Колледж технического и художественного образования г. Тольятти», утверждённое приказом директора колледжа от «30» июня 2017 г. № 01-20/270а.

Оценочные средства по дисциплине содержатся в фонде оценочных средств (ФОС) по дисциплине и представлены в различных формах.

Для оценки образовательных результатов используются: метод сопоставления с эталоном (ключом, модельным ответом), экспертная оценка деятельности по критериям, экспертная оценка письменных и устных ответов.

Текущая аттестация по учебной дисциплине Правила безопасности дорожного движения проводится в соответствии с рабочей программой дисциплины и календарно-тематическим планом.

В рамках текущей аттестации проводится рубежный контроль по окончании изучения каждого учебного модуля/раздела в форме тестирования, опроса (письменного или устного), выполнения контрольной работы, практических, практико-ориентированных, компетентностно-ориентированных заданий.

Текущий контроль по выполненным лабораторным и практическим работам проводится в форме формализованного наблюдения и оценки результатов выполнения работ, оценки отчетов по ним.

Текущий контроль по выполненным компетентностно - ориентированным заданиям предусматривает оценку деятельности обучающегося на определённом уровне сформированности общей компетенции.

Уровень знаний, умений, сформированность компетенций в ходе текущего контроля оценивается по пятибалльной системе оценки: 5 (отлично), 4 (хорошо), 3 (удовлетворительно), 2 (неудовлетворительно) согласно разработанным критериям.

Внеаудиторная самостоятельная работа обучающихся оценивается по пятибалльной системе.

В настоящем комплекте оценочных средств используются следующие термины, определения и сокращения:

КОС – комплект оценочных средств;

УД – учебная дисциплина;

ФГОС - федеральный государственный образовательный стандарт;

ПЗ – практическое задание;

ПОЗ – практико-ориентированное задание;

КОЗ – компетентностно - ориентированное задание;

ОК – общая компетенция;

У - умения;

З – знания.

2. ПАСПОРТ КОМПЛЕКТА ОЦЕНОЧНЫХ СРЕДСТВ

2.1. Область применения

Комплект оценочных средств (КОС) предназначен для текущего контроля успеваемости и оценки образовательных достижений, обучающихся по освоению программы учебной дисциплины Правила безопасности дорожного движения.

КОС включает контрольные и методические материалы для проведения текущей аттестации в форме тестов, практических заданий (ПЗ), практико-ориентированных заданий (ПОЗ), компетентностно – ориентированных заданий (КОЗ), методических указаний по выполнению работ, сборников заданий, вопросов, тестов и т.д.

КОС разработан в соответствии с:

-основной профессиональной образовательной программой по специальности **23.02.07 Техническое обслуживание и ремонт автотранспортных средств**;

-программой учебной дисциплины Правила безопасности дорожного движения

2.2. Контроль и оценка результатов освоения дисциплины

Текущий контроль и оценка результатов освоения учебной дисциплины осуществляется преподавателем в процессе проведения практикума и лабораторных работ, тестирования, а также выполнения обучающимися внеаудиторной самостоятельной работы.

Результаты обучения (освоенные умения, усвоенные знания)	**Критерии оценки**	**Методы оценки**
УМ 01. Основные понятия и нормативные документы по безопасности дорожного движения		
Знания: - основы законодательства в сфере дорожного движения.	Практикум	-Дискуссия «Правила дорожного движения: водитель, дорога, дорожное движение, дорожно-транспортное происшествие и др.» -Круглый стол «Перечень и структура основных документов по безопасности дорожного движения». -Круглый стол «Основные положения Закона о безопасности дорожного движения, задачи в области обеспечения безопасности дорожного движения».

		Тест №1
УМ 02. Основные требования по обеспечению безопасности дорожного движения		
Умения: – управлять своим эмоциональным состоянием при движении транспортного средства; – уверенно действовать в нештатных ситуациях; – обеспечивать безопасное размещение и перевозку грузов; – предвидеть возникновение опасностей при движении транспортных средств;	Практикум	-Круглый стол «Основные требования к физическим лицам и должностным лицам по обеспечению безопасности движения». -Дискуссия «Государственный технический осмотр транспортных средств».
Знания: - причины дорожно-транспортных происшествий; - зависимость дистанции от различных факторов; - дополнительные требования к движению различных транспортных средств и движению в колонне; – особенности перевозки людей и грузов; - влияние алкоголя и наркотиков на трудоспособность водителя и безопасность движения; - основы законодательства в сфере дорожного движения	внеаудиторная самостоятельная работа Тестирование	Самостоятельное изучение тем «Требования к техническому состоянию автомобилей, его агрегатов, систем и приборов». «Неисправности и условия, при которых запрещена эксплуатация транспортных средств». Тест №2
УМ 03. Правила дорожного движения		
Умения: - пользоваться дорожными знаками и разметкой; - ориентироваться по сигналам регулировщика; - определять очерёдность	Практикум Практические занятия Внеаудиторная самостоятельная работа	-Решение ситуационных задач -Круглый стол «Аварийная световая сигнализация. Применение знака аварийной остановки. Использование ближнего и дальнего света,

проезда различных транспортных средств; - уверенно действовать в нештатных ситуациях; - обеспечивать безопасное размещение и перевозку грузов; - предвидеть возникновение опасностей при движении транспортных средств; - организовывать работу водителя с соблюдением правил безопасности дорожного движения		противотуманных фар, звуковых сигналов транспортных средств» -Дискуссия «Преимущества пешеходов на переходах. Правила проезда пешеходных переходов, пересечения железнодорожных путей, движения по автомагистралям, в жилых зонах». -Круглый стол «Буксировка на жёсткой и гибкой сцепке. Правила и запреты при буксировке. Условия допущения учебной езды, перевозки людей и грузов. Организация и правила перевозки людей и грузов. Запреты при перевозке людей». -Дискуссия «Приоритет маршрутных транспортных средств. Требования к движению велосипедов, мопедов, гужевых повозок, прогону животных» ПЗ №1-6 Подбор ситуаций
Знания: - причины дорожно-транспортных происшествий; - зависимость дистанции от различных факторов; - дополнительные требования к движению различных транспортных средств и движению в колонне; - особенности перевозки людей и грузов;	Внеаудиторная самостоятельная работа Тестирование	Подготовка рефератов Подготовка презентаций Тест №3
УМ 04. Ответственность за нарушение законодательства о безопасности дорожного движения		
Умения:	Практикум	-Дискуссия «Положения

- управлять своим эмоциональным состоянием при движении транспортного средства; - уверенно действовать в нештатных ситуациях; - обеспечивать безопасное размещение и перевозку грузов; - предвидеть возникновение опасностей при движении транспортных средств; - организовывать работу водителя с соблюдением правил безопасности дорожного движения;		Кодекса об административных правонарушениях в части ответственности водителей и собственников транспортных средств при нарушениях в области дорожного движения» -Решение ситуационных задач -Дискуссия «Правила задержания транспортных средств, помещения его на стоянку, хранения. Действия и права сотрудников правоохранительных органов и водителей».
Знания: - основы законодательства в сфере дорожного движения	Тестирование Внеаудиторная самостоятельная работа	Тест №4 -Изучение основных положений Уголовного кодекса в части нарушений правил дорожного движения
УМ 05. Медико-психологические аспекты безопасности дорожного движения		
Умения: - оказывать первую медицинскую помощь пострадавшим в дорожно-транспортных происшествиях; - управлять своим эмоциональным состоянием при движении транспортного средства; - уверенно действовать в нештатных ситуациях; - предвидеть возникновение опасностей при движении транспортных средств;	Практикум Практическое занятие	-Семинар «Опасные состояния для жизни в результате дорожно-транспортных происшествий (ДТП)» «Особенности поведения людей в процессе дорожного движения и при ДТП. Этика поведения водителя». ПЗ №7
Знания: - влияние алкоголя и наркотиков на трудоспособность водителя	Практикум Тестирование Внеаудиторная самостоятельная	-Дискуссия «Вредное воздействие алкоголя и наркотиков на безопасность

и безопасность движения; - основы законодательства в сфере дорожного движения.	работа	дорожного движения.». Тест №5 Подготовка реферата

3. КОНТРОЛЬНО – ИЗМЕРИТЕЛЬНЫЕ МАТЕРИАЛЫ

Тест №1 по теме Основные понятия и нормативные документы по безопасности дорожного движения

Вопрос 1. Анализировать и устранять причины дорожно-транспортных происшествий, нарушений правил дорожного движения обязаны (выберите правильный ответ):

1. федеральные органы исполнительной власти в области обеспечения безопасности дорожного движения, осуществляющие контроль за автомобильными перевозками на подведомственной им территории

2. юридические лица и индивидуальные предприниматели, осуществляющие на территории Российской Федерации деятельность, связанную с эксплуатацией транспортных средств

3. Федеральная служба государственной статистики Российской Федерации

4. Правительственная комиссия по обеспечению безопасности дорожного движения Вопрос 2. Укажите, какое требование не является обязательным для юридических лиц и индивидуальных предпринимателей, осуществляющих на территории Российской Федерации деятельность, связанную с эксплуатацией транспортных средств:

1. не допускать транспортные средства к эксплуатации при наличии у них неисправностей, угрожающих безопасности дорожного движения

2. обеспечивать соответствие технического состояния транспортных средств требованиям безопасности дорожного движения

3. осуществлять техническое обслуживание и текущий ремонт транспортных средств при наличии у них неисправностей, угрожающих безопасности дорожного движения

4. обеспечивать исполнение установленной федеральным законом обязанности по страхованию гражданской ответственности владельцев транспортных средств

Вопрос 3. Требование об обязательном оснащении транспортных средства тахографами относится (выберите правильный ответ):

1. к транспортным средствам, предназначенным для перевозки грузов, имеющим максимальную массу свыше 3,5 тонн, но не более 12 тонн (категория N2)

2. к транспортным средствам категории M2 и M3, осуществляющим городские регулярные перевозки в соответствии Правилами перевозок пассажиров и багажа автомобильным транспортом

3. к транспортным средствам категории M1, используемым для перевозки пассажиров в такси и имеющим, помимо места водителя, не более восьми мест для сидения

4. к транспортным средствам категории N1 для перевозки денежной выручки и ценных грузов

Вопрос 4. Кто имеет право предъявлять к водителям транспортных средств дополнительные требования для обеспечения безопасности дорожного движения с учетом особенностей перевозок и в пределах действующего законодательства Российской Федерации о безопасности дорожного движения устанавливать специальные правила (выберите правильный ответ):

1. юридические лица и индивидуальные предприниматели, осуществляющие на территории Российской Федерации деятельность, связанную с перевозками грузов и пассажиров

2. юридические лица, осуществляющие перевозки автомобильным и наземным городским электрическим транспортом

3. лица, ответственные за обеспечение безопасности дорожного движения и прошедшие в установленном порядке аттестацию на право занимать соответствующую должность Вопрос 5. Юридические лица и индивидуальные предприниматели, осуществляющие на территории Российской Федерации деятельность, связанную с эксплуатацией транспортных средств, обязаны (выберите правильный ответ):

1. повышать квалификацию водителей в соответствии с собственными требованиями, обеспечивающими безопасность дорожного движения

2. организовывать работу водителей в соответствии с требованиями, обеспечивающими безопасность дорожного движения

3. разрабатывать и контролировать соблюдение собственных требований к водителям в целях обеспечения безопасности дорожного движения

Вопрос 6. Обязательное наличие ответственного за обеспечение безопасности дорожного движения, прошедшего аттестацию на право заниматься соответствующей деятельностью, регламентировано требованиями нормативного акта (выберите правильный ответ):

1. Федеральный закон от 08.11.2007 N 259-ФЗ «Устав автомобильного транспорта и городского наземного электрического транспорта»

2. Федеральный закон «О безопасности дорожного движения» от 10.12.1995 N 196- ФЗ

3. Постановление Правительства РФ от 23.10.1993 N 1090 «О Правилах дорожного движения» (вместе с «Основными положениями по допуску транспортных средств к эксплуатации и обязанности должностных лиц по обеспечению безопасности дорожного движения»)

Вопрос 7. Укажите, кто должен назначить ответственного за обеспечение безопасности дорожного движения, прошедшего аттестацию на право заниматься соответствующей деятельностью в порядке, установленном Министерством транспорта Российской Федерации?

1. юридические и физические лица, являющиеся собственниками транспортных средств, осуществляющих перевозки

2. юридические лица и индивидуальные предприниматели, осуществляющие перевозки автомобильным транспортом и городским наземным электрическим транспортом

3. только юридические лица, осуществляющие перевозки автомобильным транспортом и городским наземным электрическим транспортом 4. территориальное подразделение Ространснадзора

Вопрос 8. Юридические лица и индивидуальные предприниматели, осуществляющие перевозки автомобильным транспортом и городским наземным электрическим транспортом, обязаны осуществлять выполнение и контроль следующих мероприятий (выберите правильный ответ):

1. проведение повышения квалификации водителей при переводе на новый маршрут или при переводе на новый тип (модель) транспортного средства

2. проведение обязательных медицинских осмотров водителей при переводе на новый маршрут или при переводе на новый тип (модель) транспортного средства

3. проведение стажировок водителей при переводе на новый маршрут или при переводе на новый тип (модель) транспортного средства

Вопрос 9. Обязанность по поддержанию ТС в технически исправном состоянии возлагается (выберите правильный ответ):

1. на лиц, осуществляющих контроль технического состояния транспортных средств

2. на владельцев транспортных средств, либо на лиц, эксплуатирующих транспортные средства

3. на лиц, управляющих транспортным средством в силу исполнения своих служебных или трудовых обязанностей

Вопрос 10. Юридические лица и индивидуальные предприниматели, осуществляющие перевозки автомобильным транспортом и городским наземным электрическим транспортом, осуществляют проверки фактов проведения обязательных медицинских осмотров водителей в отношении должностного лица, ответственного за обеспечение безопасности дорожного движения (выберите правильный ответ):

1. по мере необходимости, но не реже одного раза в квартал

2. по мере необходимости, но не реже одного раза в полгода

3. по мере необходимости, но не реже одного раза в календарный год

4. по мере необходимости и согласно утвержденному графику проверок

Тест №2 по теме Основные требования по обеспечению безопасности дорожного движения

Билет №1

1.что подразумевается под остановочным путем?

1) Расстояние, пройденное транспортным средством с момента обнаружения водителем опасности до полной остановки.

2) Расстояние, пройденное транспортным средством с момента начала срабатывания тормозного привода до полной остановки.

3) Расстояние, соответствующее тормозному пути, определенному технической характеристикой данного транспортного средства.

2 . Что подразумевается под временем реакции водителя?

1) Время с момента обнаружения водителем опасности до полной остановки транспортного средства.

2) Время с момента обнаружения водителем опасности до начала принятия мер по ее избежанию.

3) Время, необходимое для переноса ноги с педали подачи топлива на педаль тормоза.

3 . На повороте возник занос задней оси переднеприводного автомобиля. Ваши действия?

1) Уменьшите подачу топлива, рулевым колесом стабилизируете движение.

2) Притормозите и повернете рулевое колесо в сторону заноса.

3) Значительно увеличите подачу топлива, не меняя положения рулевого колеса.

4) Слегка увеличите подачу топлива, корректируя направление движения рулевым колесом,

4. Что следует предпринять водителю для предотвращения опасных последствий заноса автомобиля при резком повороте рулевого колеса на скользкой дороге?

1) Быстро, но плавно повернуть рулевое колесо в сторону заноса, затем опережающим воздействием на рулевое колесо выровнять траекторию движения автомобиля.

2) Выключить сцепление.

3) Нажать на педаль тормоза.

5. Для обеспечения безопасности при остановке на подъеме (спуске)

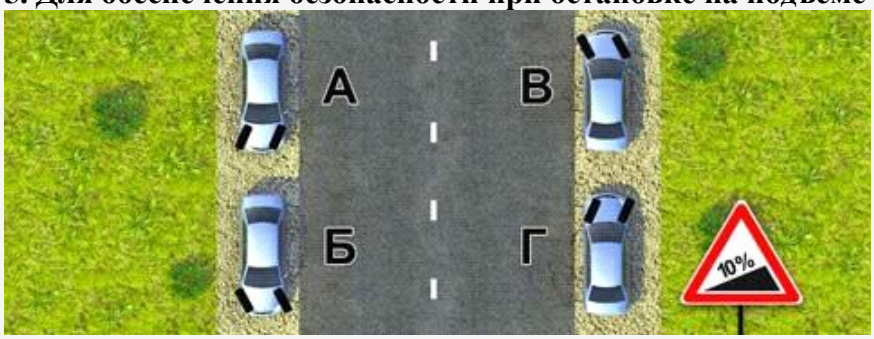

1. А и Г. 2) Б и В. 3) А и В. 4) Б и Г.

6. Вероятность возникновения аварийной ситуации при движении в плотном транспортном потоке будет меньше, если скорость Вашего транспортного средства:

1) Значительно меньше средней скорости потока.

2) Значительно больше средней скорости потока.

3) Равна средней скорости потока.

7. При движении в условиях тумана расстояние до предметов представляется:

1) Большим, чем в действительности.
2) Меньшим, чем в действительности.
3) Соответствующим действительности.

8. Каковы типичные признаки наступившего утомления водителя?

1) Сонливость, вялость, притупление внимания.
2) Возбужденность, раздражительность.
3) Головокружение, резь в глазах, повышенная потливость.

9. Двигаться по глубокому снегу на грунтовой дороге следует:

1) Изменяя скорость движения и передачу в зависимости от состояния дороги.
2) На заранее выбранной пониженной передаче, без резких поворотов и остановок.

10. На каком рисунке показан безопасный способ разворота вне перекрестка с использованием прилегающей территории слева?

1) На левом.
2) На правом.

11. На каком рисунке показан безопасный способ разворота вне перекрестка с использованием прилегающей территории справа?

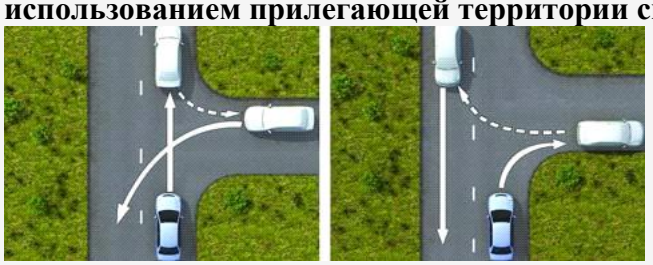

1)На левом. 2)на правом.

12. Двигаясь в прямом направлении со скоростью 60 км/ч, Вы внезапно попали на небольшой участок скользкой дороги. Что следует предпринять?

1) Плавно затормозить.
2) Не менять траектории и скорости движения.

13. Как влияет длительный разгон транспортного средства с включенной первой передачей на расход топлива?

1) Расход топлива увеличивается.
2) Расход топлива уменьшается.
3) Расход топлива не изменяется.

14. При торможении двигателем на крутом спуске водитель должен выбирать передачу, исходя из условий:

1) Чем круче спуск, тем выше передача.
2) Чем круче спуск, тем ниже передача.

15. На каком рисунке водитель выполняет правый поворот по траектории, обеспечивающей наибольшую безопасность движения?

1) На правом.
2) На левом.

16. Как изменяется длина тормозного пути легкового автомобиля при движении с прицепом, не имеющим тормозной системы?

1) Уменьшается, так как прицеп оказывает дополнительное сопротивление движению.
2) Увеличивается.
3) Не изменяется.

17. В темное время суток и в пасмурную погоду скорость встречного автомобиля воспринимается:

1) Ниже, чем в действительности.
2) Выше, чем в действительности.
3) Восприятие скорости не меняется.

18. Как водитель должен воздействовать на педаль управления подачей топлива при возникновении заноса, вызванного резким ускорением движения?

1) Усилить нажатие на педаль.
2) Не менять положение педали.
3) Уменьшить нажатие на педаль.

19. Для прекращения заноса, вызванного торможением, водитель в первую очередь должен:

1) Прекратить начатое торможение.
2) Выключить сцепление.
3) Продолжить торможение, не изменяя усилия на педаль тормоза.

20. При выезде из лесистого участка на открытое место установлен знак «Боковой ветер». Ваши действия?

1) Уменьшить скорость и быть готовым к возможному отклонению автомобиля от заданного курса.
2) Не изменяя скорости, сместиться ближе к центру дороги.
3) Не изменяя скорости, сместиться ближе к обочине.

Тест № 3 по теме Правила дорожного движения

Вариант №1

№ 1. Сколько пересечений проезжих частей имеет этот перекресток?

1.Одно. 2.Два. 3.Четыре

№ 2. Как следует поступить, если Вам необходимо развернуться?

1. Развернуться на этом перекрестке при отсутствии на нем других транспортных средств.
2. Проехать прямо и развернуться за перекрестком.
3. Проехать прямо и развернуться только на следующем перекрестке.

№3 Что означает термин «Недостаточная видимость»?

1. Видимость дороги менее 100 м вблизи опасных поворотов и переломов продольного профиля дороги.
2. Видимость дороги менее 300 м в условиях тумана, дождя, снегопада и т. п., а также в сумерки.
3. Видимость дороги менее 150 м в ночное время.

№ 4. В каком случае Вам запрещается дальнейшее движение на автомобиле с прицепом даже до места ремонта или стоянки?

1. Не установлен опознавательный знак автопоезда.
2. Отсутствуют предусмотренные конструкцией зеркала заднего вида.
3. Неисправно сцепное устройство.

Вариант №2

№ 1. Этот дорожный знак предупреждает Вас:

1. О приближении к пешеходному переходу, на котором возможно частое появление велосипедистов.
2. О приближении к пересечению с велосипедной дорожкой.
3. О приближении к месту, где Вы должны уступить дорогу велосипедистам.

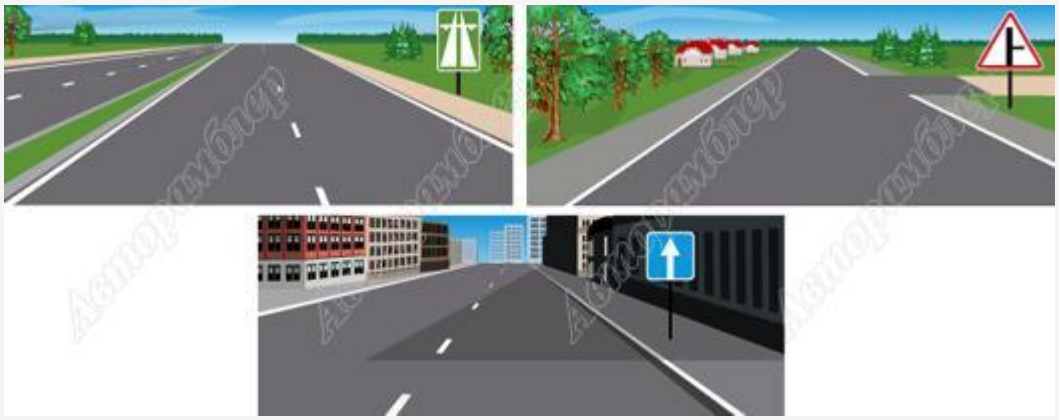

№ 2 На каких рисунках показана главная дорога?

1. Только на левом верхнем. 2. Только на правом верхнем. 3. Только на верхних. 4. На всех.

№ 3. Разрешается ли Вам продолжить движение, если регулировщик поднял руку вверх после того, как Вы въехали на перекресток?

1. Не разрешается. 2 Разрешается, только если Вы поворачиваете направо. 3 Разрешается.

№ 4 Что означает сочетание красного и желтого сигналов светофора?

1. Неисправна светофорная сигнализация. 2. Вскоре будет включен зеленый сигнал.
3. Вскоре будет включен красный сигнал.

Вариант №3

№1Что Вам следует иметь в виду, увидев впереди пешехода, переходящего проезжую часть?

1.Что он может перейти дорогу, не меняя своего темпа движения, или ускориться.
2.Что он может внезапно остановиться или отступить назад.
3. Следует иметь в виду всё вышеперечисленное.

№ 2. Как влияет утомление водителя на его внимание и реакцию?

1. Внимание притупляется, время реакции уменьшается.
2. Внимание притупляется, время реакции увеличивается.
3. Внимание не притупляется, время реакции увеличивается.

№ 3. Как изменяется величина центробежной силы с увеличением скорости движения на повороте?
1. Не изменяется.
2. Увеличивается пропорционально скорости.
3. Увеличивается пропорционально квадрату скорости.

№ 4. В какой момент следует начинать отпускать стояночный тормоз при трогании на подъеме?
1. До начала движения.
2. После начала движения.
3. Одновременно с началом движения.

Вариант №4

№ 1 Как влияет алкоголь на время реакции водителя?
1. Время реакции уменьшается.
2. Время реакции увеличивается.
3. Алкоголь на время реакции не влияет.

№ 2. Для прекращения заноса, вызванного торможением, водитель в первую очередь должен:
1. Прекратить начатое торможение.
2. Выключить сцепление.
3. Продолжить торможение, не изменяя усилия на педаль тормоза.

№ 3. Сколько полос для движения имеет данная дорога?
1. Две. 2. Четыре.

№ 4. Разрешено ли Вам продолжить движение по правой полосе?

1. Разрешено, если скорость грузового автомобиля менее 30 км/ч.
2. Разрешено, если при этом не будет создано помех движению маршрутных транспортных средств.
3. Запрещено.

Вариант №5

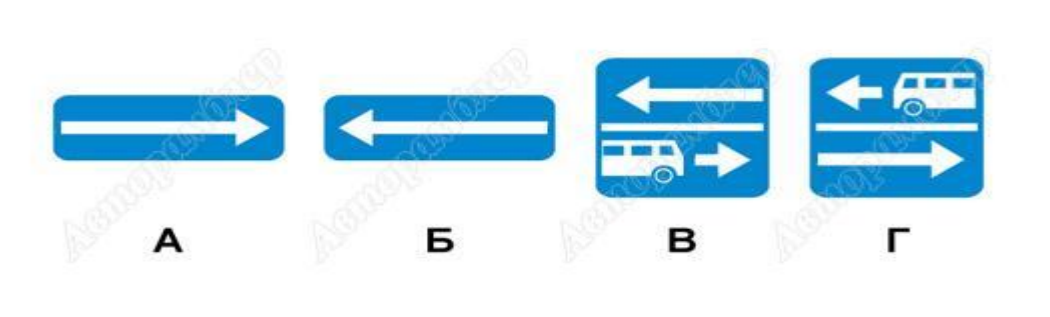

№ 1. Какие знаки разрешают выполнить разворот?

1. Только Б. 2. Только Б и В. 3.Все.

№ 2. Вы намерены продолжить движение по перекрестку с круговым движением. Следует ли уступить дорогу грузовому автомобилю?

1. Да. 2. Нет.

№ 3.В каком направлении можно продолжить буксировку?
1. Только А. 2. Только Б 3. В обоих.

№ 4. Следует ли при движении прямо уступить дорогу трамваю?

Вариант №6

1. Да. 2. Нет.

№ 1. Разрешено ли Вам начать обгон в населенном пункте?
1. Да 2. Да, если обгон будет завершен до переезда. 3. Нет.

№ 2В каком случае Вы можете начать обгон, если такой маневр на данном участке дороги не запрещен?

Начало формы

1. Только если полоса встречного движения свободна на достаточном для обгона расстоянии.
2. Только если Вас никто не обгоняет.
3. В случае, если выполнены оба условия.

№3 Разрешена ли перевозка детей до 12-летнего возраста на переднем сиденье легкового автомобиля?

1. Запрещена.
2. Разрешена только с использованием детских удерживающих устройств
3. Разрешена только на руках у взрослых.

Начало формы
Конец формы

№4 В каком из перечисленных случаев водителю следует оценивать обстановку сзади?
1. Только при резком торможении.
2. Только при торможении на дороге с мокрым или скользким покрытием.
3. При любом торможении.

Вариант №7

№1 Какие транспортные средства по Правилам относятся к маршрутным транспортным средствам?
1. Все автобусы.
2. Автобусы, троллейбусы и трамваи, предназначенные для перевозки людей и движущиеся по установленному маршруту с обозначенными местами остановок.
3. Любые транспортные средства, перевозящие пассажиров.

№2 Какие внешние световые приборы Вы можете использовать при движении в темное время суток на неосвещенных участках дорог?
1. Только ближний свет фар.
2. Только дальний свет фар.
3. Ближний или дальний свет фар.
Конец формы

№ 3. С какой максимальной скоростью Вы можете продолжить движение на легковом автомобиле с прицепом?

1. 50 км/ч. 2. 70 км/ч. 3. 90 км/ч. 4. 110 км/ч.

№ 4 С какой максимальной скоростью Вы можете продолжить движение за знаком?

1. 60 км/ч. 2. 50 км/ч. 3. 30 км/ч. 4. 20 км/ч.

Вариант №8

№ 1 Разрешен ли Вам разворот в этом месте?

1. Разрешен.
2. Разрешен, если не будет создано помех движению маршрутных транспортных средств.
3. Не разрешен.

№ 2. Вы намерены продолжить движение по главной дороге. Обязаны ли Вы при этом включить правые указатели поворота?

1. Да.
2. Да, только при наличии движущегося сзади транспортного средства.
3. Нет.

№ 3. Эти знаки обязывают Вас соблюдать дистанцию:
1. Менее 70 м на протяжении 100 м. 2. Более 70 м на протяжении 100 м 3. 0т 70 м до 100 м.

№ 4. В каком случае Вам запрещается эксплуатация транспортного средства?
1. Двигатель не развивает максимальной мощности.
2. Двигатель неустойчиво работает на холостых оборотах.
3. Имеется неисправность в глушителе.

Вариант №9

№ 1. Кто из водителей ненарушает правила разворота на автомагистрали?
1. Только водитель легкового автомобиля.
2. Только водитель грузового автомобиля, выполняющего ремонтные или уборочные работы.
3. Оба нарушают
4. Оба не нарушают.

№ 2.Обязаны ли Вы переключить дальний свет на ближний, если водитель встречного транспортного средства периодическим переключением света фар покажет необходимость этого?
1.Обязаны, только если расстояние до встречного транспортного средства менее 150 м.
2.Обязаны, даже если расстояние до встречного транспортного средства более 150 м.
3. Не обязаны.

№ 3. Разрешено ли водителю движение задним ходом при отсутствии других участников движения?

1. Разрешено, но только до пешеходного перехода. 2. Запрещено.

№ 4. Разрешен ли Вам съезд на дорогу с грунтовым покрытием?

1.Да. 2. Нет.

Вариант №10

№ 1. Эта табличка распространяет действие установленного с ней знака:

1.Только на легковые автомобили.

2. На легковые автомобили, а также на грузовые автомобили с разрешенной максимальной массой до 3,5 т.

3. На легковые автомобили и мотоциклы.

№ 2. Могут ли водители, причастные к дорожно-транспортному происшествию, прибыть на ближайший пост ДПС или в орган милиции для оформления происшествия, если нет пострадавших?

1. Могут.

2. Могут только при взаимном согласии в оценке обстоятельств случившегося и при наличии составленной и подписанной ими схемы дорожно-транспортного происшествия.

3. Не могут.

№ 3. Водитель обгоняемого транспортного средства обязан:

1. Снизить скорость движения.

2.Двигаться с прежней или большей скоростью.

3. Двигаться с прежней или меньшей скоростью.

№ 4. При движении в условиях тумана расстояние до предметов представляется:

1. Большим, чем в действительности.

2. Меньшим, чем в действительности.

3. Соответствующим действительности

Вариант №11

№ 1. Что подразумевается под остановочным путем?

1. Расстояние, пройденное транспортным средством с момента обнаружения водителем опасности до полной остановки.

2. Расстояние, пройденное транспортным средством с момента начала срабатывания тормозного привода до полной остановки.

3. Расстояние, соответствующее тормозному пути, определенному технической характеристикой данного транспортного средства.

№ 2. В какую сторону смещается прицеп автопоезда на повороте?

1. Не смещается.

2. Смещается к центру поворота.

3. Смещается от центра поворота.

№ 3. Считаете ли Вы безопасным движение на легковом автомобиле в темное время суток с ближним светом фар по неосвещенной загородной дороге со скоростью 90 км/ч?

1. Да, так как предельная допустимая скорость соответствует требованиям Правил.

2. Нет, так как остановочный путь превышает расстояние видимости.

№ 4. Что следует сделать водителю, чтобы предотвратить возникновение заноса при проезде крутого поворота?

1.Перед поворотом снизить скорость и выжать педаль сцепления, чтобы дать возможность автомобилю двигаться накатом на повороте.

2. Перед поворотом снизить скорость, при необходимости включить пониженную передачу, а при проезде поворота не увеличивать резко скорость и не тормозить.

3.Допускается любое из перечисленных действий.

Вариант №12

1 . Уменьшение тормозного пути транспортного средства достигается:

1.. Торможением с блокировкой колес (юзом).

2. Торможением на грани блокировки способом прерывистого нажатия на педаль тормоза.

№ 2.Разрешен ли Вам такой маневр при выключенных реверсивных светофорах?
1. Разрешен, если нет встречных транспортных средств 2. Разрешен только для обгона. 3.Не разрешен.

№ 3. Какие знаки используются для обозначения номера, присвоенного дороге (маршруту)?
1. Только А. 2.Только Б. 3.Только А и Б. 4.Все.

№ 4При какой неисправности разрешается эксплуатация транспортного средства?

1. Не работают запоры горловин топливных баков.
2. Не работает механизм регулировки сиденья водителя.
3. Не работает устройство обогрева и обдува стекла.
4. Не работает стеклоподъемник

Вариант №13

№ 1В случае, когда правые колеса автомобиля наезжают на неукрепленную влажную обочину, рекомендуется:
1. Затормозить и полностью остановиться.
2. Затормозить и плавно направить автомобиль в левую сторону.
3. Не прибегая к торможению, плавно вернуть автомобиль на проезжую часть.

№ 2. При движении на легковом автомобиле, оборудованном ремнями безопасности, пристегиваться ремнями должны:
1. Только водитель.
2. Только водитель и пассажир на переднем сиденье.

3. Все лица, находящиеся в автомобиле.

№ 3. В каких случаях Вы можете наезжать на прерывистые линии разметки, разделяющие проезжую часть на полосы движения?

1. Только при перестроении.
2. Только при движении в темное время суток.
3. Только если на дороге нет других транспортных средств.
4. Во всех перечисленных случаях.

№ 4Эта разметка, нанесенная на полосе движения:
1. Предоставляет Вам преимущество при перестроении на правую полосу.
2. Информирует Вас о том, что дорога поворачивает направо.
3. Предупреждает Вас о приближении к сужению проезжей части.

Вариант №14

№ 1. Какие знаки предоставляют Вам преимущество при проезде нерегулируемых перекрестков?
1. Только А. 2.А и В. 3 Все.

№ 2. Что означает мигание зеленого сигнала светофора?
1. Предупреждает о неисправности светофора.
2. Разрешает движение и информирует о том, что вскоре будет включен запрещающий сигнал.
3. Запрещает дальнейшее движение.

№3. Как влияет алкоголь на время реакции водителя?
1.Время реакции уменьшается.
2.Время реакции увеличивается.
3.Алкоголь на время реакции не влияет.

№ 4 .Как водитель должен воздействовать на педаль управления подачей топлива при возникновении заноса, вызванного резким ускорением движения?
1.Усилить нажатие на педаль.
2.Не менять положение педали.
3.Уменьшить нажатие на педаль.

Вариант №15

№ 1. При торможении двигателем на крутом спуске водитель должен выбирать передачу, исходя из условий:
1. Чем круче спуск, тем выше передача.
2.Чем круче спуск, тем ниже передача.
3.Выбор передачи не зависит от крутизны спуска

№ 2. На повороте возник занос задней оси переднеприводного автомобиля. Ваши действия?

1.Уменьшите подачу топлива, рулевым колесом стабилизируете движение.
2.Притормозите и повернете рулевое колесо в сторону заноса.
3.Значительно увеличите подачу топлива, не меняя положения рулевого колеса.
4 Слегка увеличите подачу топлива, корректируя направление движения рулевым колесом.

№ 3. Безопасной дистанцией при движении по сухой дороге на легковом автомобиле можно считать расстояние, которое автомобиль пройдёт не менее чем за:
1. 1 секунду.
2. 2 секунды.
3. 3 секунды.

№ 4. Как изменяется длина тормозного пути легкового автомобиля при движении с прицепом, не имеющим тормозной системы?

1.Уменьшается, так как прицеп оказывает дополнительное сопротивление движению.
2.Увеличивается.
3.Не изменяется.

Вариант №16

№ 1. При выезде из лесистого участка на открытое место установлен знак «Боковой ветер». Ваши действия?

1.Уменьшить скорость и быть готовым к возможному отклонению автомобиля от заданного курса.
2.Не изменяя скорости, сместиться ближе к центру дороги.

3.Не изменяя скорости, сместиться ближе к обочине.

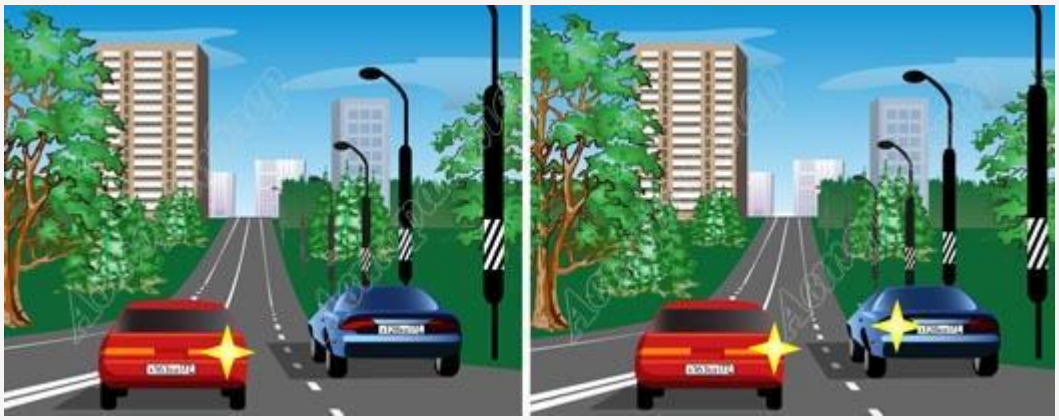

№ 2. Двигаясь по левой полосе, Вы намерены перестроиться на правую. На каком из рисунков показана ситуация, в которой Вы обязаны уступить дорогу?
1. На левом. 2. На правом. 3. На обоих.
№ 3. Разрешается ли устанавливать на транспортном средстве шипованные шины совместно с не шипованными?
1. Разрешается. 2. Разрешается только на разные оси. 3. Запрещается.

№ 4. Вы намерены повернуть на перекрестке направо. Как Вам следует поступить?
1. Перестроиться на правую полосу, затем осуществить поворот.
2. Продолжить движение по второй полосе до перекрестка, затем повернуть.
3. Возможны оба способа.

Вариант №17

№ 1. Что означает термин «обгон»?
1. Опережение одного или нескольких транспортных средств, связанное с выездом из занимаемой полосы.
2. Опережение одного или нескольких транспортных средств, связанное с выездом на полосу (сторону проезжей части), предназначенную для встречного движения, и последующим возвращением на ранее занимаемую полосу (сторону проезжей части).
3. Любое опережение одного или нескольких транспортных средств.

№ 2. Что означают эти дорожные знаки?
1. Стоянка разрешена только транспортным средствам оперативных служб.
2. Стоянка разрешена только с включенными габаритными огнями.
3. Стоянка разрешена только в праздничные, субботние и воскресные дни.

№ 3. Вам необходимо повернуть на примыкающую справа дорогу. Ваши действия?
1. Не меняя полосы, снизить скорость, затем перестроиться на полосу торможения.
2.Не меняя скорости, перестроиться на полосу торможения, снизить скорость, затем приступить к повороту.
3. Возможны оба варианта действий.

№ 4. Как вы должны поступить, если во время движения отказал в работе спидометр?
1. Продолжить намеченную поездку с особой осторожностью.
2. Прекратить дальнейшее движение.
3. Попытаться устранить неисправность на месте, а если это невозможно, то следовать к месту стоянки или ремонта с соблюдением необходимых мер предосторожности.

Вариант №18

№ 1.Чем Вы должны руководствоваться, если значения дорожных знаков и линий горизонтальной разметки противоречат друг другу?
1. Требованиями линий разметки.
2. Требованиями дорожных знаков.
3. Правила эту ситуацию не регламентируют.

№ 2. Разрешено ли Вам поставить автомобиль на стоянку в указанном месте?
1. Запрещено. 2 Разрешено.

№ 3. Разрешается ли Вам использовать для движения трамвайные пути встречного направления?
1. Разрешается, если при этом не будут созданы помехи встречным транспортным средствам.
2. Разрешается только при объезде трамвая попутного направления.
3. Не разрешается.

№ 4. Этот дорожный знак:
1. Предупреждает о приближении к месту пересечения с трамвайной линией.
2. Предупреждает о приближении к трамвайной остановке.
3. Обязывает Вас остановиться непосредственно перед пересечением с трамвайной линией.

Вариант №19

№ 1 В каких из перечисленных случаев запрещена буксировка на гибкой сцепке?
1. Только на горных дорогах.
2. Только в гололедицу.
3. Только в темное время суток и в условиях недостаточной видимости.
4. Во всех перечисленных случаях.

№ 2. Какая наименьшая величина остаточной высоты рисунка протектора допускается при эксплуатации мотоцикла?

1. 0,8 мм.
2. 1,0 мм.
3. 1,6 мм.
4. 2,0 мм.

№ 3 В каких случаях Вы не должны подавать предупредительный сигнал указателями поворота?

1. Только при отсутствии на дороге других участников движения.
2. Только если сигнал может ввести в заблуждение других участников движения.
3. В обоих перечисленных случаях.

№ 4. В каком случае Вы можете начать обгон, если такой маневр на данном участке дороги не запрещен?

1. Только если полоса встречного движения свободна на достаточном для обгона расстоянии.
2. Только если Вас никто не обгоняет.
3. В случае, если выполнены оба условия.

Вариант №20

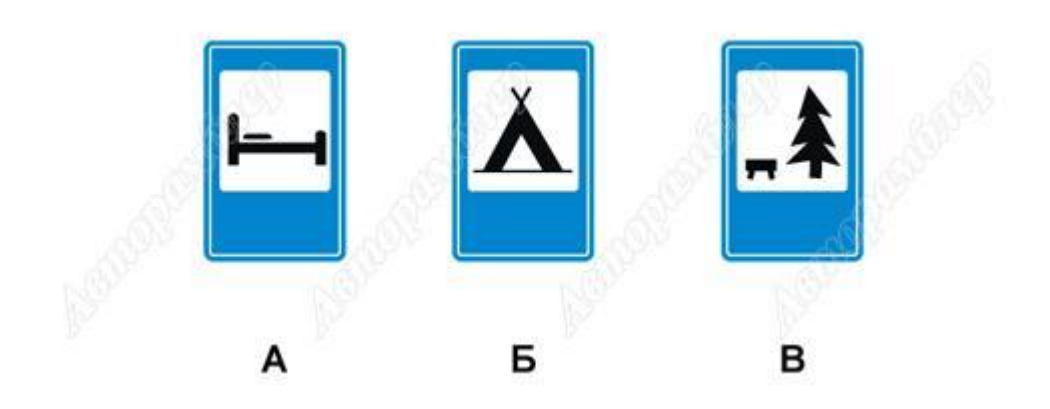

№1 . Какой из знаков используется для обозначения кемпинга?
1. Только А. 2.Только Б. 3. Только В. 4. Б и В.

№ 2.В каком случае Вы можете начать обгон, если такой маневр на данном участке дороги не запрещен?
1. Только если полоса встречного движения свободна на достаточном для обгона расстоянии.
2. Только если Вас никто не обгоняет.
3. В случае, если выполнены оба условия.

№ 3 . В каком случае Вам разрешается эксплуатация автомобиля?
1. Шины имеют отслоения протектора или боковины.
2. Шины имеют порезы, обнажающие корд.
3. На задней оси автомобиля установлены шины с восстановленным рисунком протектора.

№ 4. В каком из указанных мест Вы можете пересечь сплошную линию разметки и остановиться?
1. Только Б. 2. В любом. 3.Ни в одном.

Вариант №21

№ 1. В каком случае Вы совершите вынужденную остановку?
1. Остановившись непосредственно перед пешеходным переходом, чтобы уступить дорогу пешеходу.
2. Остановившись на проезжей части из-за технической неисправности автомобиля.
3. В обоих перечисленных случаях

№ 2. В каких направлениях Вы можете продолжить движение?
1. Прямо или направо. 2.Только прямо. 3. Только направо.

№ 3. Разрешен ли обгон на регулируемых перекрестках?

1. Разрешен.
2.Запрещен.

№ 4. Являются ли тротуары и обочины частью дороги?
1.Являются. 2. Являются только обочины. 3.Не являются.

Вариант №22

№ 1. Если траектории движения транспортных средств пересекаются, а очередность проезда не оговорена Правилами, Вы должны:

1. Уступить дорогу транспортному средству, приближающемуся справа.
2. Уступить дорогу транспортному средству, приближающемуся слева.

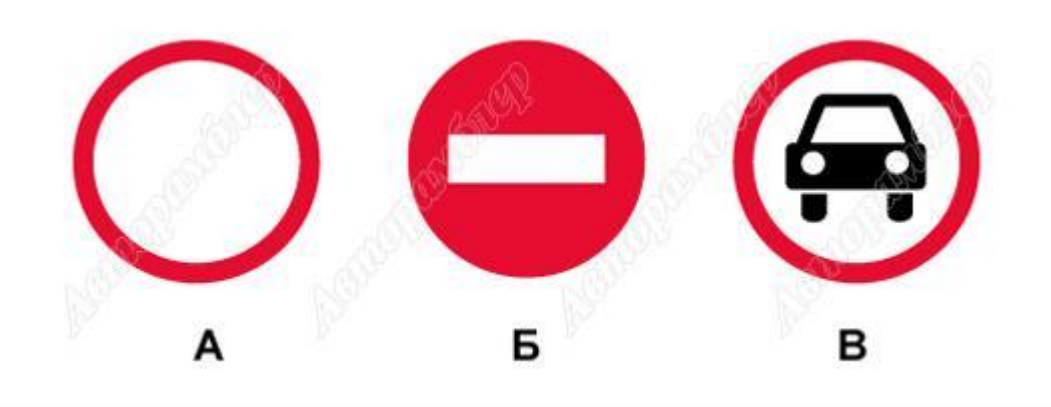

№ 2. Какие знаки разрешают Вам проезд на автомобиле к месту проживания?
1. Только А 2 Только В 3 .Только А и В. 4 Все.

№ 3. Как Вы должны поступить, если сразу за пешеходным переходом образовался затор?
1. Остановиться непосредственно перед пешеходным переходом.

№ 4. Дает ли Вам преимущество в движении подача сигнала указателями поворота?
1. Да.
2. Да, но только при завершении обгона.
3. Нет

Вариант №23

№ 1. Этот дорожный знак:
1. Предупреждает о приближении к месту пересечения с трамвайной линией.
2. Предупреждает о приближении к трамвайной остановке.

3. Обязывает Вас остановиться непосредственно перед пересечением с трамвайной линией.

№ 2. Разрешается ли Вам продолжить движение, если регулировщик поднял руку вверх после того, как Вы въехали на перекресток?
1. Не разрешается.
2. Разрешается, только если Вы поворачиваете направо.
3. Разрешается.

№ 3. Разрешено ли Вам поставить автомобиль на стоянку в указанном месте?
1. Разрешено. 2.Разрешено только с частичным заездом на тротуар.3.Запрещено.

№ 4.В каком случае водитель автомобиля имеет преимущество перед другими участниками движения?
1. Только при включенном проблесковом маячке синего или бело-лунного цвета.
2. Только при включенном проблесковом маячке оранжевого или желтого цвета.
3. Только при включенных проблесковом маячке синего (синего и красного) цвета и специальном звуковом сигнале.
4. Во всех перечисленных случаях.

Вариант №24
№ 1. Разрешено ли Вам перевозить людей в буксируемом легковом автомобиле?
1. Разрешено.2. Разрешено только при буксировке на гибкой или жесткой сцепке.3.Запрещено.

№ 2. Значения, каких дорожных знаков отменяются сигналами светофора?
1. Знаков приоритета.2. Запрещающих знаков. 3.Предписывающих знаков.4.Всех перечисленных.

№ 3. Обязаны ли Вы включить правые указатели поворота при въезде на этот перекресток?

1. Да.
2. Нет.
3. Да, но только при наличии движущихся сзади транспортных средств.

№ 4. По какой траектории следует двигаться, поворачивая налево?

1. Только по А. 2. Только по Б. 3. По любой.

Вариант №25

№ 1. В каком случае Вы имеете право двигаться в населенном пункте со скоростью более 60 км/ч?

1. Только при выполнении обгона.
2. Только если установлены дорожные знаки, разрешающие движение со скоростью более 60 км/ч.
3. В обоих перечисленных случаях.

№ 2. Какие из перечисленных требований предъявляются к обучаемому, допущенному к учебной езде на дорогах?

1. Возраст не менее 16 лет.
2. Наличие первоначальных навыков управления.
3. Знание Правил дорожного движения.
4. Все перечисленные требования.

№ 3. Какое количество противотуманных фар разрешено устанавливать на мотоциклах?
1. Только одну.
2. Одну или две.
3. Только две.

№ 4: Что означает разметка в виде надписи «СТОП» на проезжей части?
1. Предупреждает о приближении к стоп-линии перед регулируемым перекрестком.
2. Предупреждает о приближении к стоп-линии и знаку «Движение без остановки запрещено».
3. Предупреждает о приближении к знаку «Уступите дорогу».

№ 5. По какой полосе проезжей части Вам разрешено движение в населенном пункте, если по техническим причинам Ваше транспортное средство не может развивать скорость более 40 км/ч?
1. Только по крайней правой.
2. Не далее второй полосы.
3. По любой, кроме крайней левой.

Тест №4 по теме Ответственность за нарушение законодательства о безопасности дорожного движения

Вопрос 1.Административным правонарушением признается (выберите наиболее точное и правильное определение):
1. виновное действие (бездействие) физического лица, за которое законодательством об административных правонарушениях установлена административная ответственность
2. противоправное, виновное действие (бездействие) физического лица, за которое законодательством об административных правонарушениях установлена административная ответственность
3. противоправное, виновное действие (бездействие) физического или юридического лица, за которое законодательством об административных правонарушениях установлена административная ответственность

Вопрос 2. Каково распределение административной ответственности между юридическими и физическими лицами?
1. применение административного наказания к физическому лицу освобождает от ответственности юридическое лицо
2. применение административного наказания к физическому лицу не освобождает от ответственности юридическое лицо
3. в случае привлечения к административной ответственности юридического лица, физическое лицо не привлекается к административной ответственности за то же правонарушение
4. юридическое лицо не подлежит административной ответственности

Вопрос 3. Кто может быть привлечен к административной ответственности за превышение разрешенной скорости на служебном автомобиле, если фиксация этого правонарушения произведена непосредственно сотрудниками Госавтоинспекции с применением специального технического средства, которое не работало в автоматическом режиме?
1. собственник (владелец) транспортного средства
2. водитель, за которым закреплено данное транспортное средство
3. лицо, управлявшее транспортным средством в момент фиксации административного правонарушения

Вопрос 4.Укажите, какие из нижеперечисленных видов административных наказаний не могут применяться в отношении юридического лица:
1. предупреждение
2. административный штраф
3. дисквалификация
4. административное приостановление деятельности

Вопрос 5. Укажите максимальный срок, на который физическое лицо, совершившее административное правонарушение, может быть лишено специального права в виде права управления транспортным средством:
1. 1 год 2.
2. 2 года 3.
3. 3 года
4. 4. срок определяется судом

Вопрос 6. Укажите размер административного штрафа на должностное лицо за допуск водителя к исполнению им трудовых обязанностей без прохождения в установленном порядке обязательного предварительного (при поступлении на работу) медицинского осмотра:
1. от двух тысяч до пяти тысяч рублей
2. от пятнадцати тысяч до двадцати пяти тысяч рублей
3. от двадцати пяти тысяч до тридцати тысяч рублей

Вопрос 7. Каковы последствия для должностных лиц в случае нарушения установленного порядка проведения обязательного предрейсового медицинского осмотра водителей?
1. предупреждение
2. административный штраф от одной тысячи до трех тысяч рублей
3. административный штраф от двух тысяч до трех тысяч рублей

Вопрос 8. Укажите, какое административное наказание предусмотрено для должностных лиц за допуск водителя к исполнению трудовых обязанностей без прохождения им обязательного предрейсового медицинского осмотра:
1. предупреждение
2. административный штраф от одной тысячи до трех тысяч рублей
3. административный штраф пять тысяч рублей
4. дисквалификация

Вопрос 9. Укажите размер административного штрафа на должностное лицо за выпуск в рейс автомобиля или другого механического транспортного средства, у которых содержание загрязняющих веществ в выбросах либо уровень шума, производимого ими при работе, превышает нормативы, установленные государственными стандартами Российской Федерации:
1. от пятисот до одной тысячи рублей
2. от одной тысячи до трех тысяч рублей
3. от двух тысяч до пяти тысяч рублей

Вопрос 10. Укажите размер административного штрафа на должностное лицо за выпуск на линию транспортного средства без тахографа, либо с неисправным тахографом (в случае, если его установка на транспортном средстве предусмотрена законодательством Российской Федерации):
1. от одной тысячи до трех тысяч рублей
2. от трех тысяч до пяти тысяч рублей
3. от пяти тысяч до десяти тысяч рублей 4. размер штрафа зависит от повторности нарушения

Время выполнения теста – 30 мин

4. ИНСТРУМЕНТЫ ОЦЕНКИ

1. Критерии оценивания ответов на тестовые задания, оценочная шкала по выполнению тестовых заданий (Приложения 1)

5.МЕТОДИЧЕСКОЕ ОБЕСПЕЧЕНИЕ ТЕКУЩЕЙ АТТЕСТАЦИИ

1. Горбунов Н.И: Методическое пособие для студентов по выполнению практических заданий, КтиХО, 2018г

Приложение 1

Критерии оценивания ответов на тестовые задания

Закаждый правильный ответ - 1 балл
За тест №1, №4 – максимальный балл – 10 баллов
За тест №2 максимальный балл – 20 баллов
За тест №3 максимальный балл – 4 балла за каждый вариант

Оценочная шкала по выполнению тестовых заданий

Максимальное количество баллов – 10

Набрано баллов	**9-10**	**8**	**7**	**Менее 7**
Процент результативности выполнения заданий	90%-100%	80 %-89%	70 %-79%	< 70%
Качественная оценка индивидуальных образовательных достижений	«5» (отлично)	«4» (хорошо)	«3» (удовлетворительно)	«2» (не удовлетворительно)

Максимальное количество баллов – 20

Набрано баллов	**18-20**	**16-17**	**14-15**	**Менее 14**
Процент результативности выполнения заданий	90%-100%	80 %-89%	70 %-79%	< 70%
Качественная оценка индивидуальных образовательных достижений	«5» (отлично)	«4» (хорошо)	«3» (удовлетворительно)	«2» (не удовлетворительно)

Максимальное количество баллов – 4

Набрано баллов	**4**	**3**	**2**	**Менее 2**
Процент результативности выполнения заданий	90%-100%	80 %-89%	70 %-79%	< 70%
Качественная оценка индивидуальных образовательных достижений	«5» (отлично)	«4» (хорошо)	«3» (удовлетворительно)	«2» (не удовлетворительно)

Государственное автономное профессиональное образовательное учреждение Самарской области
«Колледж технического и художественного образования г. Тольятти»

Комплект оценочных средств
для оценки итоговых образовательных результатов
по учебной дисциплине
ОП.10 Правила безопасности дорожного движения
образовательной программы
подготовки специалистов среднего звена
по специальности
23.02.07 Техническое обслуживание и ремонт автотранспортных средств
курс обучения 3, семестр 5

Тольятти, 2023 год

Разработчик:

ГАПОУ КТиХО	преподаватель	Н.И. Горбунов
(место работы)	(занимаемая должность)	(инициалы, фамилия)

Эксперты:

Внутренняя экспертиза:

Техническая экспертиза:	Л.В. Самойлова, методист ГАПОУ КТиХО
Содержательная экспертиза:	А.И. Карташов, преподаватель первой квалификационной категории ГАПОУ КТиХО

Протокол рассмотрения комплекта оценочных средств для оценки итоговых образовательных результатов по учебной дисциплине Правила безопасности дорожного движения
№__ от «____» _____20__ г.

СОДЕРЖАНИЕ

		Стр.
1	Пояснительная записка	4
2	Паспорт комплекта оценочных средств	6
3	Процедуры оценки:	8
3.1	Стандартизированный тест	8
3.2	Практические задания	16
4	Комплект экзаменатора:	41
4.1	Инструменты оценки	41
	Приложения	42

1.ПОЯСНИТЕЛЬНАЯ ЗАПИСКА

Комплект оценочных средств предназначен для оценки освоения образовательных результатов по учебной дисциплине Правила безопасности дорожного движения в рамках реализации федерального государственного образовательного стандарта среднего профессионального образования по специальности **23.02.07 Техническое обслуживание и ремонт автотранспортных средств** (утв. приказом МОиН РФ от "22"апреля 2014г. № 383, зарегистрирован в Минюсте 27 июня 2014г, № 32878).

Основаниями проведения оценочной процедуры по учебной дисциплине являются следующие нормативные документы:

Федеральный государственный образовательный стандарт среднего профессионального образования по специальности **23.02.07 Техническое обслуживание и ремонт автотранспортных средств**

Рабочая программа учебной дисциплины Правила безопасности дорожного движения , утвержденная зам.директора по УМР ГАПОУ «Колледж технического и художественного образования г. Тольятти» и прошедшая внутреннюю и внешнюю экспертизы;

Положение о проведении текущего контроля успеваемости и промежуточной аттестации обучающихся государственного автономного профессионального образовательного учреждения Самарской области «Колледж технического и художественного образования г. Тольятти» по основным профессиональным образовательным программам СПО, утвержденное приказом директора колледжа от «16» сентября 2015 г. № 01-20/339;

Положение об организации образовательной деятельности студентов по индивидуальному учебному плану в государственном автономном профессиональном образовательном учреждении Самарской области «Колледж технического и художественного образования г. Тольятти», утверждённое приказом директора колледжа от «30» июня 2017 г. № 01-20/270а.

Оценочные средства по дисциплине содержатся в фонде оценочных средств (ФОС) по дисциплине и представлены в различных формах.

Для оценки образовательных результатов используются: метод сопоставления с эталоном (ключом, модельным ответом), экспертная оценка деятельности по критериям, экспертная оценка письменных и устных ответов.

Промежуточная аттестация по учебной дисциплине Правила безопасности дорожного движения проводится в соответствии с календарным учебным графиком.

Для оценки освоения итоговых образовательных результатов учебной дисциплины Правила безопасности дорожного движения проводится экзамен

Результаты оценочной процедуры заносятся в протокол экзамена (один общий на группу).

На экзамене обязательно оценивается усвоение знаний при выполнении теоретического задания и освоение умений при выполнении практического/ практико-ориентированного задания, деятельность, соответствующая уровню общей компетенции для данной категории обучающихся при выполнении компетентностно - ориентированного задания.

В настоящем комплекте оценочных средств используются следующие термины, определения и сокращения:

КОС – комплект оценочных средств;

УД – учебная дисциплина;

ФГОС - федеральный государственный образовательный стандарт;

ФОС - фонд оценочных средств;

ПЗ – практическое задание;

ПОЗ – практико-ориентированное задание;

КОЗ – компетентностно - ориентированное задание;

ОК – общая компетенция;

У - умения;

З – знания.

2. ПАСПОРТ КОМПЛЕКТА ОЦЕНОЧНЫХ СРЕДСТВ

2.1. Область применения

Комплект оценочных средств (КОС) предназначен для контроля и оценки образовательных достижений обучающихся, освоивших программу учебной дисциплины Правила безопасности дорожного движения.

КОС включает контрольные материалы для проведения промежуточной аттестации в форме тестов, практических заданий (ПЗ), практико-ориентированных заданий (ПОЗ), компетентностно – оиентированных заданий (КОЗ).

КОС разработан в соответствии с:

-основной профессиональной образовательной программой по специальности **23.02.07 Техническое обслуживание и ремонт автотранспортных средств**;

-программой учебной дисциплины Правила безопасности дорожного движения

2. 2 Предметы оценивания

Код	**Наименование результата обучения**
У1	пользоваться дорожными знаками и разметкой;
У2	ориентироваться по сигналам регулировщика;
У3	определять очерёдность проезда различных транспортных средств
У4	оказывать первую медицинскую помощь пострадавшим в дорожно-транспортных происшествиях;
У5	управлять своим эмоциональным состоянием при движении транспортного средства;
У6	уверенно действовать в нештатных ситуациях;
У7	обеспечивать безопасное размещение и перевозку грузов;
У8	предвидеть возникновение опасностей при движении транспортных средств;
У9	организовать работу водителя с соблюдением правил безопасности дорожного движения
З1	причины дорожно-транспортных происшествий;
З2	зависимость дистанции от различных факторов;
З3	дополнительные требования к движению различных транспортных средств и движению в колонне;
З4	особенности перевозки людей и грузов;
З5	влияние алкоголя и наркотиков на трудоспособность водителя и безопасность движения;
З6	основы законодательства в сфере дорожного движения
ОК 1.	Понимать сущность и социальную значимость своей будущей профессии, проявлять к ней устойчивый интерес
ОК 2.	Организовывать собственную деятельность, выбирать типовые методы и способы выполнения профессиональных задач, оценивать их эффективность и качество.
ОК 3.	Принимать решения в стандартных и нестандартных ситуациях и нести за них ответственность.

ОК 4.	Осуществлять поиск и использование информации, необходимой для эффективного выполнения профессиональных задач, профессионального и личностного развития.
ОК 5.	Использовать информационно-коммуникационные технологии в профессиональной деятельности.
ОК 6.	Работать в коллективе и в команде, эффективно общаться с коллегами, руководством, потребителями.
ОК 7	Брать на себя ответственность за работу членов команды (подчиненных), за результат выполнения заданий.
ОК 8.	Самостоятельно определять задачи профессионального и личностного развития, заниматься самообразованием, осознанно планировать повышение квалификации.
ОК 9.	Ориентироваться в условиях частой смены технологий в профессиональной деятельности

Оцениваемые результаты обучения	**№ ПЗ**	**№ вопроса в тесте**
У1-У8, З2, З3, З4, ОК2, ОК3	*1-15*	
З1 – З6		*1-30*

2.3 Требования к умениям, знаниям, деятельности обучающихся и соответствующие формы и методы оценивания

Предметы оценивания	**Показатели оценки результата**	**Объекты оценки**	**Формы и методы оценки результата**
У 1 – У8, З2, З3, З4, ОК2, ОК3	анализ ситуации, принятие решения	умение решать типовые учебно-профессиональные задачи. Анализ ситуации	практическое задание, оценка продукта учебной деятельности по критериям
З1	Анализирует причины дорожно-транспортных происшествий;	Когнитивные умения	Выполнение теста
З5	Указывает причины ДТП	*Фактологические знания Когнитивные умения*	Выполнение теста
З6	Знает основы законодательства в сфере дорожного движения	*Фактологические знания*	Выполнение теста

3.ПРОЦЕДУРЫ ОЦЕНКИ

Вариант 1

№ п/п	Задание (вопрос)	Эталон ответа	Р
Инструкция по выполнению заданий № 1-3: соотнесите содержание столбца 1 с содержанием столбца 2. Запишите в соответствующие строки бланка ответов букву из столбца 2, обозначающую правильный ответ на вопросы столбца 1. В результате выполнения Вы получите последовательность букв. Например,			
	№ задания	*Вариант ответа*	
	1	*1-В,2-А,3-Б*	
1.	1. активная безопасность 2. пассивная безопасность 3. послеаварийная безопасность	а) травмобезопасные элементы б) устойчивость в) загазованность г) аварийная сигнализация	
2.	тормозной путь максимальное замедление скорость движения	а) м/с^2 б) км/ч в) метр г) секунда километр	
3.	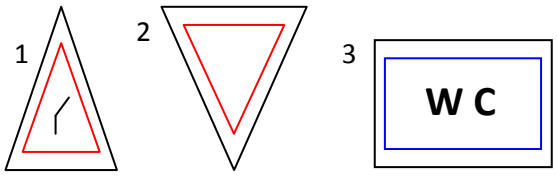	а)знак сервиса б)знак приоритета в)предупреждающий знак г)предписывающий знак д)информационный знак	
4.	остановка стоянка	а) прекращение движения на срок более 5 минут б) прекращение движения на срок менее 5 минут в) прекращение на срок более 15 мин.	
Инструкция по выполнению заданий № 5 - 26: Выберите цифру, соответствующую правильному варианту ответа и запишите ее в бланк ответов.			
5.	Каковы типичные признаки наступившего утомления водителя?	1. сонливость, вялость, притупление внимания 2. возбужденность, раздражительность 3. головокружение, резь в глазах, повышенная потливость	
6.	Выберите правильный ответ. Кому водитель обязан предоставить транспортное средство независимо от направления движения?	1. дежурным на железнодорожных переездах 2. работникам дорожно-патрульной службы 3. врачам и среднему медицинскому персоналу для переезда к больному	
7.	Разрешается ли водителю имеющему удостоверение на право управления транспортным средством категории «В» управлять автомобилем полная масса которого более 3,5 тонн?	1. разрешается 2. не разрешается 3. разрешается если водитель имеет водительский стаж более 3 лет	
8.	Что обозначает желтая	1. место, где запрещена остановка	

	зигзагообразная линия нанесенная у края проезжей части дороги?	1. место, где разрешается остановка 3. место остановки транспортных средств общего пользования, движущихся по установленным маршрутам	
9.	В каком из перечисленных случаев водитель обязан остановиться и включить аварийную сигнализацию	1. при возникновении во время движения неисправностей 2. при возникновении у водителя во время движения болезненного состояния 3. при дорожно-транспортном происшествии 4. во всех перечисленных случаях	
10.	Кого из водителей движущихся слишком малой скоростью нарушает правила безопасности движения?	1. водитель, движущийся по дороге свободной от транспортных средств 2. водитель, движущийся в тумане 3. водитель, затрудняющий движение других транспортных средств без необходимости	
11.	Какой показатель является показателем тягового свойства транспортного средства	1. движение на разных скоростях 2. движение по неровной труднопроходимой местности не задевая 3. время разгона до определенной скорости	
12.	По каким показателям оценивается тормозное качество транспортного средства?	1. по времени реакции водителя 2. длиной тормозного пути 3. силой сцепления с дорожным покрытием	
13.	С какой максимальной скоростью разрешается движение транспортным средством, осуществляющим перевозку тяжелых и не габаритных грузов?	1. не более 30 км/ч 2. не более 50 км/ч 3. со скоростью предписываемой Госавтоинспекцией при согласовании условий перевозки	
14.	При повороте возник занос задней оси заднеприводного автомобиля. Как должен поступить водитель?	1. увеличить подачу топлива рулевым Колесов стабилизировать движение 2. притормозить, и повернут рулевое колесо в сторону заноса 3. значительно уменьшить подачу топлива, не меняя положение рулевого колеса 4. слегка уменьшить подачу топлива и повернуть рулевое колесо в сторону заноса	
15.	Разрешается ли пересекать двойную сплошную линию продольной разметки?	1. разрешается только при выезде из дворов и других прилегающих территорий 2. разрешается только при обгоне 3. разрешается только при интенсивном движении 4. не разрешается	
16.	Чему равна наименьшая вероятность возникновения аварийной ситуации при движении в плотном транспортном патоке ?	1. значительно меньше средней скорости потока 2. значительно большей скорости патока 3. равна средней скорости патока	

17.	На каком минимальном расстоянии до железнодорожного переезда разрешается завершать обгон?	1. 30 м 2. 50 м 3. 100 м 4. 150 м	
18.	На каком минимальном расстоянии до пешеходного перехода транспортным средствам разрешается стоянка?	1. 3 м 2. 4 м 3. 5 м 4. 10 м 5. 15 м	
19.	В каких из перечисленных мест запрещается остановка?	1. на железнодорожных переездах 2. под мостами и эстакадами 3. в тоннелях 4. во всех перечисленных местах	
20.	Что подразумевается под остановочным путем?	1. расстояние, пройденное транспортным средством с момента начала срабатывания тормозного привода до полной остановки 2. расстояние, пройденное транспортным средством с момента обнаружения водителем опасности до полной остановки 3. расстояние, соответствующее тормозному пути, определенному технической характеристикой данного транспортного средства	
21.	При каком значении суммарного люфта в рулевом управлении допускается эксплуатация грузового автомобиля?	1. не более 10 градусов 2. не более 20 градусов 3. не более 25 градусов	
22.	Где могут двигаться пешеходы в жилой зоне?	1. только по тротуарам 2. по тротуарам и в один ряд по проезжей части 3. по тротуарам и по всей ширине проезжей части	
23.	Дает ли водителю преимущество при подаче сигнала указателями поворота?	1. да 2. да, но только при завершении обгона 3. нет	
24.	Какая дорога является главной на перекрестке?	1. дорога с твердым покрытием по отношению к грунтовой дороге 2. дорога с тремя или более полосами 3. дорога с асфальтированным покрытием по отношению к дороге, покрытой брусчаткой	
25.	Как правильно снимать одежду с пострадавшего, получившего повреждения руки или ноги?	1. одежду следует снять с начала с поврежденной конечности 2.одежду следует сначала снять с неповрежденной конечности 3. последовательность действий не имеет значений	
26.	Как влияет алкоголь на время реакции водителя?	1. время реакции уменьшается 2. время реакции увеличивается 3. алкоголь на время реакции не влияет	

Инструкция по выполнению заданий № 27-30: В соответствующую строку бланка ответов запишите краткий ответ на вопрос, окончание предложения или пропущенное слово (пропущенные слова).		
27.	Наибольший тормозной путь допускаемый для легкового автомобиля движущегося со скоростью 40 км/ч при торможении на горизонтальном участке дороги с ровным, сухим, чистым, цементном или асфальтобетонным покрытием- … м.	
28.	Разворот на дорогах, обозначенных знаком «Автомагистраль» … …	
29.	Водитель автомобиля, приближающийся к нерегулируемому пешеходному переходу, на котором находятся пешеходы должен … и … …	
30	Что называется автомагистралью?	

Вариант 2

№ п/п	Задание (вопрос)	Эталон ответа	Р
Инструкция по выполнению заданий № 1-4: соотнесите содержание столбца 1 с содержанием столбца 2. Запишите в соответствующие строки бланка ответов букву из столбца 2, обозначающую правильный ответ на вопросы столбца 1. В результате выполнения Вы получите последовательность букв. Например,			
	№ задания	*Вариант ответа*	
	1	*1-В,2-А,3-Б*	
1.	1. Перекресток 2. Перестроение 3. Переход	а) Участок проезжей части дороги для движения пешеходов б) Место пересечения, примыкания дорог на одном уровне в) Выезд из занимаемой полосы или ряда г)Продольная полоса проезжей части дороги	
2.	1. Восприятие движения 2. Восприятие времени 3. Слуховое восприятие	а) Оценка продолжительности явлений, событий, своих действий б) Оценка направлений и скорости движения объекта в)Время действия раздражителя Оценка удаленности и направления звука	
3.	1. Экологическая 2. Пассивная 3. Активная	а) Травмобезопасные элементы автомобиля б) Устойчивость автомобиля в) Загазованность г) Аварийная сигнализация	
4.	Максимальное замедление Скорость движения 3. Время реакции	а) Секунда б) М/с2 в) Км/час г) Метр	
Инструкция по выполнению заданий № 5 - 26: Выберите цифру, соответствующую правильному варианту ответа и запишите ее в бланк ответов.			
5.	1. Скорость движения	а) Пропускная способность дороги	

	2. Интенсивность 3. Плотность	б) Количество автомобилей, проходящих через определенное сечение дороги в единицу времени в) Среднее значение скорости всех автомобилей, прошедших определенное сечение дороги. г)Количество автомобилей на единицу длины дороги, обычно на 1 км.	
6.	Выберите правильный ответ: В каких случаях разрешается наезжать на прерывистые линии разметки, разделяющие проездную часть на полосы движения?	1. Только при перестроении 2. Только при движении в темное время суток 3. Только если на дороге нет других проезжающих средств 4. Во всех перечисленных случаях	
7.	Выберите правильный ответ: Что означают разметки в виде надписи «СТОП» на проезжей части?	1. Предупреждает о приближении к стоп – линии перед регулируемым перекрестком 2. Предупреждает о приближении к стоп – линии и знаку «Движение без остановки запрещается» 3. Предупреждает о приближении к знаку и уступите дорогу	
8.	Выберите правильный ответ: Какое расстояние должно быть обеспечено между буксирующими транспортными средствами при буксировке на жесткой сцепке?	Не более 4 метров От 4 до 6 метров 3. Правилами не регулируется	
9.	Выберите правильный ответ: Чем вызван опережающий рост числа легковых автомобилей по отношению к грузовым?	1. Удаленность места работы от места жительства 2. Как средства передвижения небольших групп людей 3. Мобильностью	
10	Выберите правильный ответ: Что называется разрешенной максимальной массой транспортного средства?	1. Максимально допустимая перевозка массы груза, установленная предприятием изготовителя. 2. Масса снаряженного транспортного средства без учета массы водителя, пассажиров и груза установленная предприятием – изготовителем. 3. Масса снаряженного транспортного средства с грузом, водителем и пассажирами, установленная предприятием – изготовителем в качестве максимально допустимой.	
11.	Выберите правильный ответ: Как влияет длительный разгон транспортного средства с включенной первой передачей на расход топлива?	1. Расход топлива уменьшается 2. Расход топлива увеличивается 3. Расход топлива не изменяется	

12.	Выберите правильный ответ: Являются ли тротуары и обочины частью дороги?	1. Являются 2. Являются только обочины 3. Не являются	
13.	Выберите правильный ответ: Что подразумевается под остановочным путем?	1.Расстояние, пройденное транспортным средством с момента начала срабатывания тормозного привода до полной остановки. 2.Расстояние, пройденное транспортным средством с момента обнаружения водителем опасности до полной остановки. 3. Расстояние, соответствующее тормозному пути, определенному технической характеристикой данного транспортного средства	
14.	Выберите правильный ответ: Какие конструктивные данные (параметры) оказывают влияние на устойчивость автомобиля?	1. Высота кузова 2. Высота центра тяжести 3. Высота пневматических шин	
15.	Выберите правильный ответ: В каком случае легковой автомобиль более устойчив против опрокидывания на повороте?	1. Без груза и пассажиров 2. С пассажирами, но без груза 3. Без пассажиров, но с грузом на верхнем багажнике	
16.	Выберите правильный ответ: Разрешается ли движение задним ходом по автомагистрали?	1. Разрешается 2. Разрешается, если транспортное средство находится правее сплошной линии разметки, обозначающей край проезжей части автомагистрали 3. Запрещается	
17.	Выберите правильный ответ: Какая наименьшая величина остаточной высоты рисунка прожектора допускается при эксплуатации автобусов?	1. 0,8 мм 2. 1,0 мм 3. 1,6 мм 4. 2,0 мм 5. 3,0 мм	
18.	Выберите правильный ответ: Какого цвета должны быть задние противотуманные фонари?	1. Белого 2. Желтого 3. Красного 4. Оранжевого	
19.	Выберите правильный ответ: Разрешается ли перевозить людей на грузовом прицепе?	1. Разрешается, если они сопровождают груз. 2. Разрешается только при наличии оборудования для сидения мест 3. Запрещается	
20.	Выберите правильный ответ: В каком положении следует транспортировать пострадавшего с переломами	1. Лежа на боку 2. Лежа на спине 3. Сидя или полусидящем положении	

	ребер и грудины?		
21.	Выберите правильный ответ: В каких случаях при выезде из жилой зоны необходимо уступить дорогу транспортным средствам?	1. Во всех случаях 2. Только при наличии знака «уступите дорогу» 3. Только если другое транспортное средство приближается справа	
22.	Выберите правильный ответ: Разрешается ли пересекать двойную сплошную линию продольной разметки?	1. Разрешается только при выезде из двора и других прилегающих территорий 2. Разрешается только при обгоне 3. Разрешается только при интенсивном движении 4. Не разрешается	
23.	Выберите правильный ответ: Стояночная тормозная система должна обеспечивать неподвижное состояние грузовых автомобилей и автопоездов в снаряженном состоянии на уклоне?	1. До 16% включительно 2. До 23% включительно 3. До 31% включительно	
24.	Выберите правильный ответ: Что означает требование уступить дорогу?	1. Вы должны обязательно остановиться, чтобы пропустить других участников движения 2. Вы недолжны возобновлять или продолжать движение, осуществлять какой-либо маневр, если это может вынудить других участников движения, имеющих по отношению к Вам преимущество, изменить направление движения или скорости 3. Вы должны остановиться только при наличии дорожного знака «Уступите дорогу»	
25.	Выберите правильный ответ: Как остановить кровотечение при ранении артерии?	1. Наложить давящую повязку на место ранения 2. Наложить жгут выше места ранения 3. Наложить жгут ниже места ранения	
26.	Выберите правильный ответ: При помещении задержанного ТС на специализированную стоянку не подлежат оплате:	1. первые 24 часа 2. первые 12 часов 3. первые 5 часов 4. первые 3 часа	

Инструкция по выполнению заданий № 27-30: В соответствующую строку бланка ответов запишите краткий ответ на вопрос, окончание предложения или пропущенное слово (пропущенные слова).

27.	При движении на каком автомобиле увеличение скорости может способствовать устранению заноса задней оси . . .	
28.	Среднее время реакции водителя . . .	

29.	Поле зрение водителя с увеличение скорости движения . . .	
30	При движении в условиях тумана расстояние до предметов кажется чем в действительности	

Время выполнения теста - 30 минут

3. 2 Практические задания

ПРАКТИЧЕСКОЕ ЗАДАНИЕ № 1

Инструкция

1.Последовательность и условия выполнения задания
2. Вы можете воспользоваться Правила Дорожного Движения 2016,
3. Максимальное время выполнения задания – 30 мин.
4. Перечень раздаточных и дополнительных материалов

Задание

Вопрос 1 Какие знаки запрещают поворот налево?

1.Только А.
2.Только А и Б.
3.Только А и В.
4.Все.

Вопрос 2 Вы намерены продолжить движение по перекрестку с круговым движением. Следует ли уступить дорогу грузовому автомобилю?

1.Да.
2.Нет.

Вопрос 3 В каких случаях разрешено применять звуковые сигналы в населенных пунктах?

1.Только для предупреждения о намерении произвести обгон.

2.Только для предотвращения дорожно-транспортного происшествия.

3.В обоих перечисленных случаях.

Вопрос 4 С какой максимальной скоростью Вы можете продолжить движение на легковом автомобиле?

1.60 км/ч.

2.70 км/ч.

3.90 км/ч.

4.110 км/ч.

Вопрос 5 Разрешен ли Вам разворот на указанном участке дороги?

1.Разрешен.

2.Разрешен только при видимости дороги более 100 м.

3.Не разрешен.

ПРАКТИЧЕСКОЕ ЗАДАНИЕ № 2

Инструкция

1.Последовательность и условия выполнения задания

2. Вы можете воспользоваться Правила Дорожного Движения 2016

3. Максимальное время выполнения задания – 30 мин.

4. Перечень раздаточных и дополнительных материалов

Задание

Вопрос 1 Разрешен ли Вам обгон в данной ситуации?

1.Да.
2.Да, если обгон будет завершен до перекрестка.
3.Нет.

Вопрос 2 Ваши действия в данной ситуации?

1.Проехать переезд.
2.Остановиться перед переездом.

Вопрос 3 При каком значении суммарного люфта в рулевом управлении допускается эксплуатация легкового автомобиля?
1.Не более 10 градусов.
2.Не более 20 градусов.
3.Не более 25 градусов.

Вопрос 4 Разрешен ли Вам обгон?

1.Разрешен.
2.Разрешен, если скорость грузового автомобиля менее 30 км/ч.
3.Не разрешен.

Вопрос 5 Вероятность возникновения аварийной ситуации при движении в плотном транспортном потоке будет меньше, если скорость Вашего транспортного средства:

1.Значительно меньше средней скорости потока.
2.Значительно больше средней скорости потока.
3.Равна средней скорости потока.

ПРАКТИЧЕСКОЕ ЗАДАНИЕ № 3

Инструкция

1.Последовательность и условия выполнения задания (частей задания)
2. Вы можете воспользоваться Правила Дорожного Движения 2016
3. Максимальное время выполнения задания – 30 мин.
4. Перечень раздаточных и дополнительных материалов

Задание

Вопрос 1 Разрешено ли Вам повернуть направо на этом перекрестке?

1.Да.
2.Нет.

Вопрос 2 При движении в условиях тумана расстояние до предметов представляется:
1.Большим, чем в действительности.
2.Меньшим, чем в действительности.
3.Соответствующим действительности.

Вопрос 3 С какой полосы Вы можете въехать на данный перекресток?

1.Только с правой.
2.С правой или левой.

Вопрос 4 Разрешено ли Вам поставить автомобиль на стоянку в указанном месте?

1.Да.
2.Нет.

Вопрос 5 Вы намерены повернуть налево. Кому следует уступить дорогу?

1.Всем транспортным средствам.
2.Только легковому автомобилю.
3.Только легковому автомобилю и автобусу

ПРАКТИЧЕСКОЕ ЗАДАНИЕ № 4

Инструкция

1.Последовательность и условия выполнения задания (частей задания)
2. Вы можете воспользоваться Правила Дорожного Движения 2016

3. Максимальное время выполнения задания – 30 мин.
4. Перечень раздаточных и дополнительных материалов

Задание

Вопрос 1 Разрешено ли Вам проехать железнодорожный переезд?

1.Да, так как дежурный по переезду запрещает движение только встречному автомобилю.
2.Да, если отсутствует приближающийся поезд.
3.Нет.

Вопрос 2 Когда может быть прекращена подача сигнала рукой о повороте?
1.Непосредственно перед началом маневра.
2.Только после окончания маневра.

Вопрос 3 Разрешено ли Вам повернуть направо?

1.Да, уступив дорогу пешеходам.
2.Нет.

Вопрос 4 Что обязаны сделать в первую очередь водители, причастные к дорожно-транспортному происшествию?
1.Освободить проезжую часть.
2.Остановиться, включить аварийную сигнализацию и выставить знак

аварийной остановки.
3.Сообщить о случившемся в милицию.

Вопрос 5 В чем особенность скоростного режима на этом участке дороги?

1.Минимальная допустимая скорость движения на этой дороге – 50 км/ч.
2.Рекомендуемая скорость движения на этой дороге – 50 км/ч.
3.Минимальная допустимая скорость движения по второй полосе – 50 км/ч. но более 6050 км/ч.

ПРАКТИЧЕСКОЕ ЗАДАНИЕ № 5

Инструкция

1.Последовательность и условия выполнения задания (частей задания)
2. Вы можете воспользоваться Правила Дорожного Движения 2016
3. Максимальное время выполнения задания – 30 мин.
4. Перечень раздаточных и дополнительных материалов

Задание

Вопрос 1 С какой максимальной скоростью Вы можете продолжить движение на грузовом автомобиле с разрешенной максимальной массой не более 3,5 т?

1.60 км/ч.
2.70 км/ч.
3.80 км/ч.

Вопрос 2 Разрешен ли Вам обгон, если реверсивные светофоры отключены?

1.Разрешен.
2.Разрешен, если скорость автобуса менее 30 км/ч.
3.Не разрешен.

Вопрос 3 Этот знак информирует Вас о том, что:

1.Вы должны уступить дорогу встречным транспортным средствам.
2.Дорога имеет по одной полосе для движения в каждом направлении.
3.Дорога имеет полосу для встречных маршрутных транспортных средств

Вопрос 4 Выполняя объезд на подъеме, Вы

1.Должны уступить дорогу.
2.Имеете право проехать первым.

Вопрос 5 Вы намерены проехать перекресток в прямом направлении. Кому следует уступить дорогу?

1.Только трамваю А.
2.Только трамваю Б.
3.Обоим трамваям.
4.Никому.

ПРАКТИЧЕСКОЕ ЗАДАНИЕ № 6

Инструкция

1.Последовательность и условия выполнения задания (частей задания)
2. Вы можете воспользоваться Правила Дорожного Движения 2016
3. Максимальное время выполнения задания – 30 мин.
4. Перечень раздаточных и дополнительных материалов

Задание

Вопрос 1 В каких из перечисленных случаев запрещена буксировка на гибкой сцепке?

1.Только на горных дорогах.
2.Только в гололедицу.
3.Только в темное время суток и в условиях недостаточной видимости.
4.Во всех перечисленных случаях.

Вопрос 2 С какой максимальной скоростью Вы можете продолжить движение на грузовом автомобиле с разрешенной максимальной массой менее 3,5 т?

1.90 км/ч.
2.70 км/ч.
3.80 км/ч.

Вопрос 3 Вы намерены повернуть налево. Кому следует уступить дорогу?

1.Только автобусу.
2.Обоим транспортным средствам.
3.Никому.

Вопрос 4 В данной ситуации Вы:

1.Должны уступить дорогу автобусу, начинающему движение от обозначенного места остановки.
2.Имеете преимущество, так как водитель автобуса начинает движение с выездом на вторую полосу.

Вопрос 5 При движении вне населенных пунктов на автомобиле, оборудованном ремнями безопасности, пристегиваться ремнями должны:
1.Только водитель.
2.Только водитель и пассажир на переднем сиденье.
3.Все лица, находящиеся в автомобиле.

ПРАКТИЧЕСКОЕ ЗАДАНИЕ № 7

Инструкция

1.Последовательность и условия выполнения задания (частей задания)

2. Вы можете воспользоваться Правила Дорожного Движения 2016
3. Максимальное время выполнения задания – 30 мин.
4. Перечень раздаточных и дополнительных материалов

<u>Задание</u>

Вопрос 1 Разрешено ли Вам поставить автомобиль на стоянку в указанном месте?

1.Разрешено.
2.Разрешено, если при этом не будут созданы помехи для движения маршрутных транспортных средств.
3.Запрещено.

Вопрос 2 По какой траектории Вы можете продолжить движение?

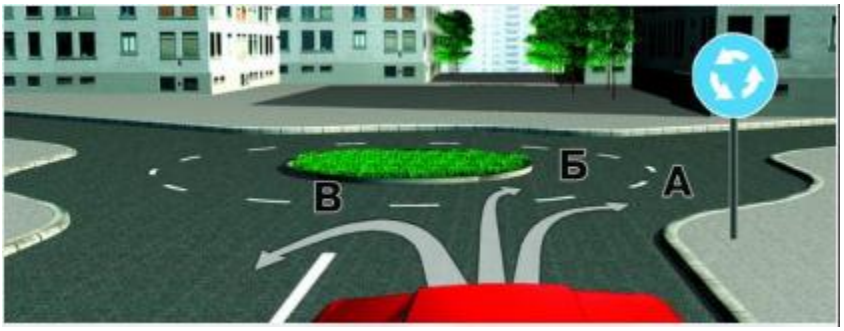

1.Только по А.
2.Только по А или Б.
3.По любой.

Вопрос 3 Можете ли Вы въехать на мост первым?

1.Да.
2.Нет.

Вопрос 4 Что подразумевается под остановочным путем?

1.Расстояние, пройденное транспортным средством с момента обнаружения водителем опасности до полной остановки.
2.Расстояние, пройденное транспортным средством с момента начала срабатывания тормозного привода до полной остановки.
3.Расстояние, соответствующее тормозному пути, определенному технической характеристикой данного транспортного средства.

Вопрос 5 Какая наименьшая величина остаточной высоты рисунка протектора допускается при эксплуатации мотоцикла?
1.0,8 мм.
2.1,0 мм.
3.1,6 мм.
4.2,0 мм.

ПРАКТИЧЕСКОЕ ЗАДАНИЕ № 8

Инструкция
1.Последовательность и условия выполнения задания (частей задания)
2. Вы можете воспользоваться Правила Дорожного Движения 2016
3. Максимальное время выполнения задания – 30 мин.
4. Перечень раздаточных и дополнительных материалов

Задание
Вопрос 1 В каких направлениях Вы можете продолжить движение?

1.Только направо в первый проезд.
2.Направо в первый и второй проезды.
3.Движение запрещено.

Вопрос 2 Что подразумевается под временем реакции водителя?
1.Время с момента обнаружения водителем опасности до полной остановки транспортного средства.
2.Время с момента обнаружения водителем опасности до начала принятия мер по ее избежанию.
3.Время, необходимое для переноса ноги с педали подачи топлива на педаль тормоза.

Вопрос 3 Разрешен ли Вам разворот на этом участке дороги?

1.Разрешен только при видимости дороги более 100 м.
2.Не разрешен.

Вопрос 4 Как следует поступить в этой ситуации, если Вам необходимо повернуть направо?

1.Остановиться перед перекрестком и, дождавшись другого сигнала регулировщика, повернуть направо.
2.Можно повернуть направо, уступив дорогу пешеходам.

Вопрос 5 Обязаны ли Вы подавать сигналы указателями поворота при начале движения в жилой зоне, обозначенной соответствующим знаком?
1.Да.
2.Нет.
3.Да, только при наличии в непосредственной близости пешеходов

ПРАКТИЧЕСКОЕ ЗАДАНИЕ № 9

Инструкция

1.Последовательность и условия выполнения задания (частей задания)
2. Вы можете воспользоваться Правила Дорожного Движения 2016
3. Максимальное время выполнения задания – 30 мин.
4. Перечень раздаточных и дополнительных материалов

Задание

Вопрос 1 Можете ли Вы остановиться для посадки пассажира за знаком?

1.Да.
2.Нет.

Вопрос 2 Разрешен ли Вам съезд на дорогу с грунтовым покрытием?

1.Да.
2.Нет.

Вопрос 3 Можете ли Вы остановиться для посадки пассажира за знаком?

1.Да.
2.Нет.

Вопрос 4 Какой из знаков обозначает пешеходную дорожку?

1.Только Б.
2.Только Б и В.
3.Все знаки.

Вопрос 5 Вы намерены повернуть налево. Где Вы должны остановиться, чтобы уступить дорогу?

1.Перед знаком.
2.Перед перекрестком у линии разметки.

3.На перекрестке перед прерывистой линией разметки.
4.В любом месте по усмотрению водителя.

ПРАКТИЧЕСКОЕ ЗАДАНИЕ № 10

Инструкция

1.Последовательность и условия выполнения задания (частей задания)
2. Вы можете воспользоваться Правила Дорожного Движения 2016
3. Максимальное время выполнения задания – 30 мин.
4. Перечень раздаточных и дополнительных материалов

Задание

Вопрос 1 Как в данной ситуации должен поступить водитель автомобиля при приближении автомобиля оперативной службы?

1.Может продолжить движение по средней полосе.
2.Должен перестроиться на правую полосу.
3.Должен остановиться справа у тротуара.

Вопрос №2 Обязаны ли Вы в данной ситуации включить сигнал правого поворота?

1.Да.
2.Нет.
3.Да, только в темное время суток.

Вопрос №3 По какой траектории Вы можете выполнить поворот направо?

1.Только по А.
2.Только по Б.
3.По любой.

Вопрос №4 По какой траектории Вы можете выполнить разворот?

1.Только по А.
2.Только по А или В.
3.По любой.

Вопрос №5 В каких случаях Вам разрешено выезжать за пределы крайней правой полосы, если Вы управляете транспортным средством, скорость которого не должна превышать 40 км/ч?
1.Только при объезде или перестроении перед поворотом или разворотом.
2.Только при обгоне.
3.В обоих перечисленных случаях.

ПРАКТИЧЕСКОЕ ЗАДАНИЕ № 11

Инструкция

1.Последовательность и условия выполнения задания (частей задания)
2. Вы можете воспользоваться Правила Дорожного Движения 2016
3. Максимальное время выполнения задания – 30 мин.
4. Перечень раздаточных и дополнительных материалов

Задание

Вопрос №1 Разрешен ли Вам обгон?

1.Разрешен.

2.Разрешен, только если обгон будет завершен до перекрестка.

3.Запрещен.

Вопрос № 2 Кто нарушил правила остановки?

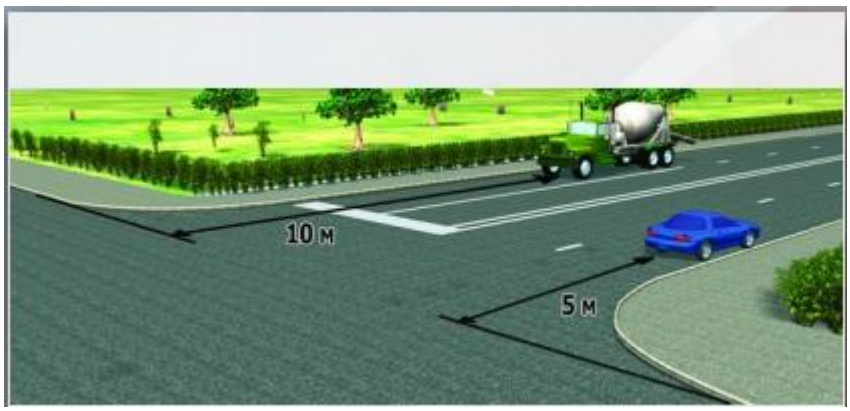

1.Оба водителя.

2.Только водитель грузового автомобиля.

3.Только водитель легкового автомобиля.

4.Никто не нарушил.

Вопрос №3 В каком случае Вы имеете право выехать на перекресток, если за ним образовался затор?

1.Только если Вы намерены совершить поворот или разворот.
2.В любом случае.

Вопрос №4 Вы намерены продолжить движение в прямом направлении. Следует ли уступить дорогу грузовому автомобилю?

1.Да.
2.Нет.

Вопрос №5 Вы намерены повернуть налево. Кому следует уступить дорогу?

1.Только автобусу.
2.Только легковому автомобилю.
3.Никому.

ПРАКТИЧЕСКОЕ ЗАДАНИЕ № 12

Инструкция

1.Последовательность и условия выполнения задания (частей задания)
2. Вы можете воспользоваться Правила Дорожного Движения 2016
3. Максимальное время выполнения задания – 30 мин.
4. Перечень раздаточных и дополнительных материалов

Задание

Вопрос №1 Разрешен ли Вам въезд на железнодорожный переезд в данной ситуации?

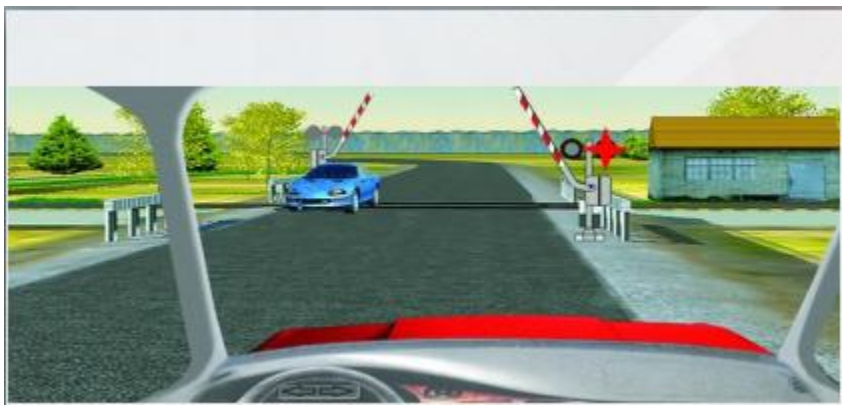

1.Да.
2.Да, если отсутствует приближающийся поезд.
3.Нет.

Вопрос №2 При движении в условиях недостаточной видимости Вы можете использовать противотуманные фары:
1.Только отдельно от ближнего или дальнего света фар.
2.Только совместно с ближним или дальним светом фар.
3.Как отдельно, так и совместно с ближним или дальним светом фар.

Вопрос №3 Какие из перечисленных транспортных средств разрешается эксплуатировать без медицинской аптечки?
1.Автомобили.
2.Автобусы.
3.Все мотоциклы.
4.Только мотоциклы без бокового прицепа.

Вопрос №4 При приближении к вершине подъема в темное время суток водителю рекомендуется переключить дальний свет фар на ближний:

1.Только при появлении встречного транспортного средства.
2.Всегда при приближении к вершине подъема.

Вопрос №5 На какой срок может быть наложен кровоостанавливающий жгут в холодное время года?
1.Не более получаса.
2.Не более одного часа.
3.Время не ограничено.

ПРАКТИЧЕСКОЕ ЗАДАНИЕ № 13

Инструкция

1.Последовательность и условия выполнения задания (частей задания)
2. Вы можете воспользоваться Правила Дорожного Движения 2016
3. Максимальное время выполнения задания – 30 мин.
4. Перечень раздаточных и дополнительных материалов

Задание

Вопрос №1 Разрешается ли Вам выполнить разворот на перекрестке?

1.Да.
2.Нет.

Вопрос №2 Водитель какого транспортного средства нарушает Правила?

1.Только легкового автомобиля.
2.Обоих транспортных средств.
3.Никто не нарушает.

Вопрос№3 В случае уклонения водителя, лишенного права управления транспортными средствами за совершение административного правонарушения, от сдачи водительского удостоверения срок лишения права управления исчисляется со дня:
1.Вынесения постановления о лишении права управления.
2.Вступления постановления о лишении права управления в законную силу.
3.Уведомления водителя о назначенном наказании.
4.Изъятия водительского удостоверения.

Вопрос №4 Разрешена ли водителям остановка в указанных местах?

1.Разрешена.
2.Разрешена только мотоциклисту.
3.Запрещена.

Вопрос №5 Вы намерены развернуться. Ваши действия?

1.Развернетесь первым.
2.Выедете на перекресток и, уступив дорогу автомобилю, завершите разворот.

ПРАКТИЧЕСКОЕ ЗАДАНИЕ № 14

Инструкция

1.Последовательность и условия выполнения задания (частей задания)
2. Вы можете воспользоваться Правила Дорожного Движения 2016
3. Максимальное время выполнения задания – 30 мин.
4. Перечень раздаточных и дополнительных материалов

Задание

Вопрос №1 Что означает термин “обгон”?
1.Любое опережение движущегося транспортного средства.
2.Опережение одного или нескольких движущихся транспортных средств, связанное с выездом из занимаемой полосы.
3.Опережение одного или нескольких движущихся транспортных средств, связанное только с выездом на полосу встречного движения.

Вопрос №2 Вы намерены продолжить движение прямо. Каковы Ваши действия при желтом мигающем сигнале светофора?

1.Уступите дорогу только трамваю.
2.Уступите дорогу только автомобилю.
3.Дождетесь, включения зеленого сигнала светофора и продолжите движение

Вопрос №3 Вы намерены повернуть направо. Ваши действия?

1.Уступите дорогу трамваю.
2.Проедете перекресток первым.

Вопрос №4 В данной ситуации Вы должны:

1.Остановиться у знака.
2.Остановиться у стоп-линии.
3.При отсутствии других транспортных средств проехать перекресток без остановки

Вопрос №5 В каком случае Вы имеете право двигаться в населенном пункте со скоростью более 60 км/ч?
1.Только при выполнении обгона.
2.Только если установлены дорожные знаки, разрешающие движение со скоростью более 60 км/ч
3.В обоих перечисленных случаях

ПРАКТИЧЕСКОЕ ЗАДАНИЕ № 15

Инструкция

1.Последовательность и условия выполнения задания (частей задания)
2. Вы можете воспользоваться Правила Дорожного Движения 2016
3. Максимальное время выполнения задания – 30 мин.
4. Перечень раздаточных и дополнительных материалов

Задание

Вопрос №1 Какой способ торможения позволит сохранить маневренность на скользкой дороге?

1.С полной блокировкой колес.
2.Торможение двигателем без блокировки колес.

Вопрос №2 Запрещен ли на подъемах обгон с выездом на полосу встречного движения?

1.Запрещен.
2.Запрещен только в конце подъема.
3.Не запрещен.

Вопрос №3 Какие внешние световые приборы должны быть включены на маршрутных транспортных средствах, движущихся в светлое время суток по специально выделенной полосе навстречу основному потоку движения?
1.Габаритные огни.
2.Ближний свет фар или противотуманные фары.
3.Ближний свет фар.

Вопрос №4 В каком месте Вы должны остановиться в данной ситуации?

1.У знака «Движение без остановки запрещено».
2.У знака «Однопутная железная дорога».
3.За 5 м до первого рельса.
4.В любом месте по своему усмотрению.

Вопрос №5 Вытянутая рука водителя стоящего легкового автомобиля является предупредительным сигналом, информирующим Вас:

1.О его намерении начать движение.
2.О его просьбе оказать помощь.
3.Об имеющейся опасности за поворотом.

4. КОМПЛЕКТ ЭКЗАМЕНАТОРА

4.1 Инструменты оценки

1. Критерии оценивания ответов на тестовые задания и оценочная шкала по выполнению тестовых заданий (Приложения 1)
2. Инструмент проверки практических заданий (Приложение 2)

4.2 Экзаменационные билеты *(только для экзамена)* (Приложение 3)

Приложение 1

Критерии оценивания ответов на тестовые задания

Тип задания	№ задания	Количество баллов за вопрос	Общее количество баллов
Закрытого типа *(На соответствие)*	1-4	4	16
Закрытого типа *(Выбор варианта ответа из множества предложенных ответов)*	5-26	3	66
Открытого типа *(Вставить пропущенное слово, закончить предложение, ответить на вопрос)*	27-30	2	8

Оценочная шкала по выполнению тестовых заданий

Максимальное количество баллов – 90

Набрано баллов	**85-90**	**75-65**	**48-64**	**Менее 48**
Процент результативности выполнения заданий	**90%-100%**	**80 %-89%**	**70 %-79%**	**< 70%**
Качественная оценка индивидуальных образовательных достижений	**«5» (отлично)**	**«4» (хорошо)**	**«3» (удовлетворительно)**	**«2» (не удовлетворительно)**

Инструмент проверки практико-ориентированных заданий

Практико-ориентированное задание № 1

Эталон ответа, подсчёт баллов:

Ответ 1 – 3 2 балла
Ответ 2 – 1 2 балла
Ответ 3 – 2 2 балла
Ответ 4 – 3 2 балла
Ответ 5 – 2 2 балла
Максимальное количество баллов 10 баллов

Практико-ориентированное задание № 2

Эталон ответа, подсчёт баллов:

Ответ 1 – 2 2 балла
Ответ 2 – 1 2 балла
Ответ 3 – 1 2 балла
Ответ 4 – 3 2 балла
Ответ 5 – 3 2 балла
Максимальное количество баллов 10 баллов

Практико-ориентированное задание № 3

Эталон ответа, подсчёт баллов:

Ответ 1 – 1 2 балла
Ответ 2 – 1 2 балла
Ответ 3 – 2 2 балла
Ответ 4 – 1 2 балла
Ответ 5 – 3 2 балла
Максимальное количество баллов 10 баллов

Практико-ориентированное задание № 4

Эталон ответа, подсчёт баллов:

Ответ 1 – 3 2 балла
Ответ 2 – 1 2 балла
Ответ 3 – 1 2 балла
Ответ 4 – 2 2 балла
Ответ 5 – 3 2 балла
Максимальное количество баллов 10 баллов

Практико-ориентированное задание № 5

Эталон ответа, подсчёт баллов:

Ответ 1 – 1 2 балла
Ответ 2 – 3 2 балла
Ответ 3 – 3 2 балла
Ответ 4 – 1 2 балла
Ответ 5 – 3 2 балла
Максимальное количество баллов 10 баллов

Практико-ориентированное задание № 6

Эталон ответа, подсчёт баллов:

Ответ 1 – 2 2 балла
Ответ 2 – 1 2 балла
Ответ 3 – 1 2 балла
Ответ 4 – 3 2 балла
Ответ 5 – 3 2 балла
Максимальное количество баллов 10 баллов

Практико-ориентированное задание № 7

Эталон ответа, подсчёт баллов:
Ответ 1 – 1 2 балла
Ответ 2 – 2 2 балла
Ответ 3 – 1 2 балла
Ответ 4 – 1 2 балла
Ответ 5 – 1 2 балла
Максимальное количество баллов 10 баллов

Практико-ориентированное задание № 8

Эталон ответа, подсчёт баллов:
Ответ 1 – 1 2 балла
Ответ 2 – 2 2 балла
Ответ 3 – 1 2 балла
Ответ 4 – 2 2 балла
Ответ 5 – 1 2 балла
Максимальное количество баллов 10 баллов

Практико-ориентированное задание № 9

Эталон ответа, подсчёт баллов:
Ответ 1 – 1 2 балла
Ответ 2 – 1 2 балла
Ответ 3 – 1 2 балла
Ответ 4 – 2 2 балла
Ответ 5 – 3 2 балла
Максимальное количество баллов 10 баллов

Практико-ориентированное задание № 10

Эталон ответа, подсчёт баллов:
Ответ 1 – 2 2 балла
Ответ 2 – 1 2 балла
Ответ 3 – 1 2 балла
Ответ 4 – 2 2 балла
Ответ 5 – 3 2 балла
Максимальное количество баллов 10 баллов

Практико-ориентированное задание № 11

Эталон ответа, подсчёт баллов:
(в поле модельных ответов содержаться все допустимые варианты ответов)
Ответ 1 – 2 2 балла
Ответ 2 – 2 2 балла

Ответ 3 – 1 2 балла
Ответ 4 – 1 2 балла
Ответ 5 – 1 2 балла
Максимальное количество баллов 10 баллов

Практико-ориентированное задание № 12

Эталон ответа, подсчёт баллов:

Ответ 1 – 3 2 балла
Ответ 2 – 2 2 балла
Ответ 3 – 4 2 балла
Ответ 4 – 2 2 балла
Ответ 5 – 1 2 балла
Максимальное количество баллов 10 баллов

Практико-ориентированное задание № 13

Эталон ответа, подсчёт баллов:

Ответ 1 – 1 2 балла
Ответ 2 – 1 2 балла
Ответ 3 – 4 2 балла
Ответ 4 – 3 2 балла
Ответ 5 – 2 2 балла
Максимальное количество баллов 10 баллов

Практико-ориентированное задание № 14

Эталон ответа, подсчёт баллов:

Ответ 1 – 2 2 балла
Ответ 2 – 3 2 балла
Ответ 3 – 1 2 балла
Ответ 4 – 2 2 балла
Ответ 5 – 2 2 балла
Максимальное количество баллов 10 баллов

Практико-ориентированное задание № 15

Эталон ответа, подсчёт баллов:

Ответ 1 – 2 2 балла
Ответ 2 – 2 2 балла
Ответ 3 – 3 2 балла
Ответ 4 – 1 2 балла
Ответ 5 – 1 2 балла
Максимальное количество баллов 10 баллов

Оценочная шкала по выполнению практико-ориентированных заданий

Максимальное количество баллов – 10

Набрано баллов	**9-10**	**8**	**7**	**Менее 7**
Процент выполнения задания	90%-100%	80 %-89%	70 %-79%	менее 70%
Результат выполнения задания (оценка)	«5»	«4»	«3»	«2»

Государственное автономное профессиональное образовательное учреждение Самарской области
«Колледж технического и художественного образования г. Тольятти»

Комплект оценочных средств
для проведения текущего контроля успеваемости
по учебной дисциплине
ОП 12. ОСНОВЫ ПРЕДПРИНИМАТЕЛЬСТВА
образовательной программы
подготовки специалистов среднего звена
по специальности
23.02.07 Техническое обслуживание и ремонт автотранспортных средств
курс обучения 4, семестр 7

Тольятти, 2023 год

Разработчик (и):

ГАПОУ КТиХО	преподаватель	Г.П. Опарина
(место работы)	(занимаемая должность)	(инициалы, фамилия)

СОДЕРЖАНИЕ

		Стр.
1	Пояснительная записка	4
2	Паспорт комплекта оценочных средств	6
3	Контрольно-измерительные материалы	8
4	Инструменты оценки	11
5	Методическое обеспечение текущей аттестации	12
	Приложения	13

1. ПОЯСНИТЕЛЬНАЯ ЗАПИСКА

Комплект оценочных средств предназначен для мониторинга качества освоения учебной дисциплины Основы предпринимательства в рамках реализации федерального государственного образовательного стандарта среднего профессионального образования по специальности **23.02.07 Техническое обслуживание и ремонт автотранспортных средств** (утв. приказом МОиН РФ от "22"апреля 2014г. № 383, зарегистрирован в Минюсте 27 июня 2014г, № 32878).

Предмет оценивания в процессе текущего контроля – знания и умения, являющиеся необходимыми элементами формируемых компетенций.

Основаниями проведения оценочной процедуры по учебной дисциплине являются следующие нормативные документы:

Федеральный государственный образовательный стандарт среднего профессионального образования по специальности **23.02.07 Техническое обслуживание и ремонт автотранспортных средств**;

Рабочая программа учебной дисциплины Основы предпринимательства, утвержденная зам.директора по УМР ГАПОУ «Колледж технического и художественного образования г. Тольятти» и прошедшая внутреннюю и внешнюю экспертизы;

Положение о проведении текущего контроля успеваемости и промежуточной аттестации обучающихся государственного автономного профессионального образовательного учреждения Самарской области «Колледж технического и художественного образования г. Тольятти» по основным профессиональным образовательным программам СПО, утвержденное приказом директора колледжа от «16» сентября 2015 г. № 01-20/339;

Положение об организации образовательной деятельности студентов по индивидуальному учебному плану в государственном автономном профессиональном образовательном учреждении Самарской области «Колледж технического и художественного образования г. Тольятти», утверждённое приказом директора колледжа от «30» июня 2017 г. № 01-20/270а.

Оценочные средства по дисциплине содержатся в фонде оценочных средств (ФОС) по дисциплине и представлены в различных формах.

Для оценки образовательных результатов используются: метод сопоставления с эталоном (ключом, модельным ответом), экспертная оценка деятельности по критериям, экспертная оценка письменных и устных ответов.

Текущая аттестация по учебной дисциплине Основы предпринимательства проводится в соответствии с рабочей программой дисциплины и календарно-тематическим планом.

В рамках текущей аттестации проводится рубежный контроль по окончании изучения каждого учебного модуля/раздела в форме тестирования, опроса (письменного или устного), выполнения контрольной работы, практических, практико-ориентированных, компетентностно-ориентированных заданий.

Текущий контроль по выполненным лабораторным и практическим работам проводится в форме формализованного наблюдения и оценки результатов выполнения работ, оценки отчетов по ним.

Текущий контроль по выполненным компетентностно - ориентированным заданиям предусматривает оценку деятельности обучающегося на определённом уровне сформированности общей компетенции.

Уровень знаний, умений, сформированность компетенций в ходе текущего контроля оценивается по пятибалльной системе оценки: 5 (отлично), 4 (хорошо), 3 (удовлетворительно), 2 (неудовлетворительно) согласно разработанным критериям.

Внеаудиторная самостоятельная работа обучающихся оценивается по пятибалльной системе.

В настоящем комплекте оценочных средств используются следующие термины, определения и сокращения:

КОС – комплект оценочных средств;

УД – учебная дисциплина;

ФГОС - федеральный государственный образовательный стандарт;

ПЗ – практическое задание;

ПОЗ – практико-ориентированное задание;

КОЗ – компетентностно - ориентированное задание;

ОК – общая компетенция;

У - умения;

З – знания.

2. ПАСПОРТ КОМПЛЕКТА ОЦЕНОЧНЫХ СРЕДСТВ

2.1. Область применения

Комплект оценочных средств (КОС) предназначен для текущего контроля успеваемости и оценки образовательных достижений, обучающихся по освоению программы учебной дисциплины Основы предпринимательства.

КОС включает контрольные и методические материалы для проведения текущей аттестации в форме тестов, практических заданий (ПЗ), практико-ориентированных заданий (ПОЗ), компетентностно – ориентированных заданий (КОЗ), методических указаний по выполнению работ, сборников заданий, вопросов, тестов и т.д.

КОС разработан в соответствии с:

-основной профессиональной образовательной программой по специальности СПО **23.02.07 Техническое обслуживание и ремонт автотранспортных средств**;

-программой учебной дисциплины Основы предпринимательства.

2.2. Контроль и оценка результатов освоения дисциплины

Текущий контроль и оценка результатов освоения учебной дисциплины осуществляется преподавателем в процессе проведения практикума и лабораторных работ, тестирования, а также выполнения обучающимися внеаудиторной самостоятельной работы.

Результаты обучения (освоенные умения, усвоенные знания)	**Критерии оценки**	**Методы оценки**
Умения: - планировать исследование рынка; - проводить исследование рынка; - планировать товар / услугу в соответствии с запросами потенциальных потребителей; - планировать основные фонды предприятия; - планировать сбыт; - подбирать организационно-правовую форму предприятия; - подбирать налоговый режим предприятия; - планировать риски; - оптимизировать расходы предприятия за счет изменений характеристик продукта / критериев оценки качества услуги; - определять потенциальные источники дополнительного финансирования.	Правильность, полнота выполнения заданий, точность формулировок, точность расчетов, соответствие требованиям Адекватность, оптимальность выбора способов действий, методов, техник, последовательностей действий и т.д. Точность оценки, самооценки выполнения Соответствие требованиям инструкций, регламентов Рациональность действий и т.д	Текущий контроль: - экспертная оценка демонстрируемых умений, выполняемых действий, защите отчетов по практическим занятиям; - оценка заданий для самостоятельной работы, Промежуточная аттестация: - экспертная оценка выполнения практических заданий на дифференцированном зачете

3. КОНТРОЛЬНО – ИЗМЕРИТЕЛЬНЫЕ МАТЕРИАЛЫ

Тест №1 по темам Бизнес-идея, Ресурсы предприятия, Организация предприятия

Вариант 1

№ п/п	Задание (вопрос)		Эталон ответа	Р
Инструкция по выполнению заданий № 1-3: соотнесите содержание столбца 1 с содержанием столбца 2. Запишите в соответствующие строки бланка ответов букву из столбца 2, обозначающую правильный ответ на вопросы столбца 1. В результате выполнения Вы получите последовательность букв. Например,				
Установите соответствие между				
1	1. Природные ресурсы 2. Человеческие ресурсы	А. Конкретное количество населения страны, отличающееся определенными качественными показателями Б Конкретные научные и технические разработки В. Полезные ископаемые, например, земля, недра, а также климатическое и географическое положение страны		
Установите соответствие между				
2	1. Трудовые ресурсы 2. Природные ресурсы	А. Рента; Б. Процент; В. Зарплата.		
Установите соответствие между				
3	1. Маркетинговый план 2. Организационный план	А. План содержит конкретные мероприятия, которые позволят достигнуть намеченных целей Б. План раскрывает целевой спектр услуг В. План. рассматриваются основные производственные показатели		
Инструкция по выполнению заданий № 4 - 20: Выберите букву, соответствующую правильному варианту ответа, и запишите ее в бланк ответов.				
4	Каковы признаки предприятия	а) рентабельность б) самостоятельность в) все ответы верны		
5	Предприниматель – это?	а) лицо, осуществляющее предпринимательскую деятельность б) физическое или юридическое лицо, осуществляющее		

№ задания	Вариант ответа
1	1-В,2-А,3-Б

		предпринимательскую деятельность в) юридическое лицо		
6	В российском законодательстве различают следующие формы собственности:	а) частная собственность, государственная собственность, муниципальная собственность б) частная, негосударственная собственность, муниципальная, обособленная собственность в) все ответы верны		
7	Для регистрации гражданина в качестве индивидуального предпринимателя и приобретения им предпринимательской правоспособности необходимо, чтобы он:	а) достиг 14-летнего возраста б) был ограничен в своей правоспособности в части возможности заниматься предпринимательской деятельностью в) не был признан судом недееспособным и не был ограничен в дееспособности		
8	Для государственной регистрации необходимо предъявить следующие документы:	а) заявление, составленное по установленной форме, документ об оплате регистрационного сбора, согласие родителей (усыновителей, попечителей) б) паспорт в) документ об образовании		
9	Устав – это	а) нормативно-правовой акт б) локальный акт самой организации, который содержит большинство из тех сведений, которые отражаются в учредительном договоре и утверждаются учредителем в) учредительный договор		
10	Ликвидация юридического лица – это	а) способ создания и (или) прекращения юридических лиц, вследствие которого происходит преемство в правах и обязанностях между юридическими лицами б) прекращение деятельности юридических лиц, без перехода их субъективных прав и обязанностей в порядке правопреемства к другим лицам в) закрытие предприятия		
11	На какие категории подразделяются работники?	а) сезонные б) постоянные в) временные г) все ответы верны		

12	Раскройте участников налоговых отношений	а) налогоплательщики б) налоговые агенты в) все ответы верны		
13	Субъектами предпринимательской деятельности являются:	а) граждане б) юридические и физические лица в) народ		
14	Особый вид предпринимательской деятельности, требующий определенных теоретических и практических навыков?	а) специальность б) профессия в) профессионально-квалифицированная структура кадров		
15	Какие виды налогов вы знаете? а	а) государственные, территориальные и муниципальные б) федеральные, региональные и местные в) все ответы верны		
16	Раскройте классификацию организационно-правовых форм некоммерческих юридических лиц	а) учреждения, фонды, объединения, потребительский кооператив б) учреждения, фонды, объединения, производственный кооператив в) нет правильного ответа		
17	Этот показатель является важнейшим показателем эффективности труда	а) производительность труда б) оплата труда в) нормирование труда		
18	Качество- это …	а) ценность, приносящая поток доходов б) деньги в) абсолютно ликвидное средства		
19	Для эффективного функционирования предприятий, как правило необходимо	а) монополизация б) привлечение инвестиции в) государственное вмешательство		
20	Выберите правильный ответ и закончите предложение: Использование метода ускоренной амортизации по активной части основных средств приводит к:	а) увеличению прибыли; б) уменьшению затрат; в) увеличение себестоимости; .		
Инструкция по выполнению заданий № 21-25: В соответствующую строку бланка ответов запишите краткий ответ на вопрос, окончание предложения или пропущенное слово (пропущенные слова).				
21	Денежное выражение стоимости товара			
22	Экономически и юридически самостоятельный субъект хозяйствования			

23	Частичное или полное освобождение определенного круга физических и юридических лиц от оплаты налогов		
24	Учредительный договор – это		
25	Бизнес-план это		

Время выполнения теста – __30__мин

4. ИНСТРУМЕНТЫ ОЦЕНКИ

1. Эталон и критерии оценивания ответов на тестовые задания, оценочная шкала по выполнению тестовых заданий (Приложения 1)

5.МЕТОДИЧЕСКОЕ ОБЕСПЕЧЕНИЕ ТЕКУЩЕЙ АТТЕСТАЦИИ

1. Опарина Г.П. Методическое пособие для студентов по выполнению практических работ по ОП 11. Основы предпринимательства, ГАПОУ КТиХО 2018г. 49стр.

Приложение 1

Тест №1 ,2 по темам Бизнес-идея, Ресурсы предприятия, Организация предприятия

Эталоны ответов

№ вопроса	Эталон ответа
1	1.В 2.А
2	1.В 2.А
3	1.Б 2.А
4	в
5	б
6	в
7	а
8	а
9	б
10	б
11	г
12	в
13	б
14	в
15	б
16	в
17	а
18	а
19	б
20	в
21	Цена
22	Фирма
23	Льгота
24	Учредительный документ товарищества
25	Программа деятельности фирмы

Критерии оценивания ответов на тестовые задания

Тип задания	№ задания	Количество баллов за вопрос	Общее количество баллов
Закрытого типа *(Выбор варианта ответа из множества предложенных ответов)*	1-25	3	75

Оценочная шкала по выполнению тестовых заданий

Максимальное количество баллов – 75

Набрано баллов	**67-75**	**60-66**	**53-59**	**Менее 52**
Процент результативности выполнения заданий	90%-100%	80 %-89%	70 %-79%	< 70%
Качественная оценка индивидуальных образовательных достижений	«5» (отлично)	«4» (хорошо)	«3» (удовлетворительно)	«2» (не удовлетворительно)

Государственное автономное профессиональное образовательное учреждение Самарской области
«Колледж технического и художественного образования г. Тольятти»

Комплект оценочных средств
для оценки итоговых образовательных результатов
по учебной дисциплине
ОП 11. ОСНОВЫ ПРЕДПРИНИМАТЕЛЬСТВА
образовательной программы
подготовки специалистов среднего звена
по специальности
23.02.07 Техническое обслуживание и ремонт автотранспортных средств
курс обучения 4, семестр 7

Тольятти, 2023 год

Разработчик:

ГАПОУ КТиХО	преподаватель	Г.П. Опарина
(место работы)	(занимаемая должность)	(инициалы, фамилия)

Эксперты:

Внутренняя экспертиза:

Техническая экспертиза:	Л.В. Самойлова, методист ГАПОУ КТиХО
Содержательная экспертиза:	С.Г. Шабашова, преподаватель высшей квалификационной категории ГАПОУ КТиХО

Протокол рассмотрения комплекта оценочных средств для оценки итоговых образовательных результатов по учебной дисциплине ОП 12. ОСНОВЫ ПРЕДПРИНИМАТЕЛЬСТВА

№__ от «____» _____20__ г.

СОДЕРЖАНИЕ

		Стр.
1	Пояснительная записка	4
2	Паспорт комплекта оценочных средств	6
3	Процедуры оценки:	9
3.1	Стандартизированный тест	9
3.2	Практические задания	12
3.3	Практико-ориентированные задания	20
3.4	Компетентностно–ориентированные задания	22
4	Комплект экзаменатора:	26
4.1	Инструменты оценки	26
	Приложения	27

1. ПОЯСНИТЕЛЬНАЯ ЗАПИСКА

Комплект оценочных средств предназначен для оценки освоения образовательных результатов по учебной дисциплине Основы предпринимательства в рамках реализации федерального государственного образовательного стандарта среднего профессионального образования по специальности **23.02.07 Техническое обслуживание и ремонт автотранспортных средств** (утв. приказом МОиН РФ от "22"апреля 2014г. № 383, зарегистрирован в Минюсте 27 июня 2014г, № 32878).

Основаниями проведения оценочной процедуры по учебной дисциплине являются следующие нормативные документы:

Федеральный государственный образовательный стандарт среднего профессионального образования по специальности **23.02.07 Техническое обслуживание и ремонт автотранспортных средств**;

Рабочая программа учебной дисциплины Основы предпринимательства , утвержденная зам.директора по УМР ГАПОУ «Колледж технического и художественного образования г. Тольятти» и прошедшая внутреннюю и внешнюю экспертизы;

Положение о проведении текущего контроля успеваемости и промежуточной аттестации обучающихся государственного автономного профессионального образовательного учреждения Самарской области «Колледж технического и художественного образования г. Тольятти» по основным профессиональным образовательным программам СПО, утвержденное приказом директора колледжа от «16» сентября 2015 г. № 01-20/339;

Положение об организации образовательной деятельности студентов по индивидуальному учебному плану в государственном автономном профессиональном образовательном учреждении Самарской области «Колледж технического и художественного образования г. Тольятти», утверждённое приказом директора колледжа от «30» июня 2017 г. № 01-20/270а.

Оценочные средства по дисциплине содержатся в фонде оценочных средств (ФОС) по дисциплине и представлены в различных формах.

Для оценки образовательных результатов используются: метод сопоставления с эталоном (ключом, модельным ответом), экспертная оценка деятельности по критериям, экспертная оценка письменных и устных ответов.

Промежуточная аттестация по учебной дисциплине Основы предпринимательства проводится в соответствии с календарным учебным графиком.

Для оценки освоения итоговых образовательных результатов учебной дисциплины Основы предпринимательства проводится зачёт.

Результаты оценочной процедуры заносятся в зачётную ведомость (одну на группу).

На зачёте, дифференцированном зачёте выполняются виды заданий с учётом текущей успеваемости.

В настоящем комплекте оценочных средств используются следующие термины, определения и сокращения:

КОС – комплект оценочных средств;

УД – учебная дисциплина;

ФГОС - федеральный государственный образовательный стандарт;

ФОС - фонд оценочных средств;

ПЗ – практическое задание;

ПОЗ – практико-ориентированное задание;

КОЗ – компетентностно - ориентированное задание;

ОК – общая компетенция;

У - умения;

З – знания.

2. ПАСПОРТ КОМПЛЕКТА ОЦЕНОЧНЫХ СРЕДСТВ

2.1. Область применения

Комплект оценочных средств (КОС) предназначен для контроля и оценки образовательных достижений обучающихся, освоивших программу учебной дисциплины Основы предпринимательства.

КОС включает контрольные материалы для проведения промежуточной аттестации в форме тестов, практических заданий (ПЗ), практико-ориентированных заданий (ПОЗ), компетентностно – оиентированных заданий (КОЗ).

КОС разработан в соответствии с:

-основной профессиональной образовательной программой по специальности СПО **23.02.07 Техническое обслуживание и ремонт автотранспортных средств**;

-программой учебной дисциплины Основы предпринимательства.

2. 2 Предметы оценивания

Код	**Наименование результата обучения**
У 1	Планировать исследование рынка;
У 2	Проводить исследование рынка;
У 3	Планировать товар / услугу в соответствии с запросами потенциальных потребителей;
У 4	Планировать основные фонды предприятия;
У 5	Планировать сбыт;
У 6	Подбирать организационно-правовую форму предприятия;
У 7	Подбирать налоговый режим предприятия;
У 8	Планировать риски;
У 9	Оптимизировать расходы предприятия за счет изменений характеристик продукта / критериев оценки качества услуги;
У 10	Определять потенциальные источники дополнительного финансирования.
ОК 1.	Понимать сущность и социальную значимость своей будущей профессии, проявлять к ней устойчивый интерес.
ОК 2.	Организовывать собственную деятельность, выбирать типовые методы и способы выполнения профессиональных задач, оценивать их эффективность и качество.
ОК 3	Принимать решения в стандартных и нестандартных ситуациях и нести за них ответственность.
ОК 4	Осуществлять поиск и использование информации, необходимой для эффективного выполнения профессиональных задач, профессионального и личностного развития.
ОК 5	Использовать информационно-коммуникационные технологии в профессиональной деятельности.
ОК 6	Работать в коллективе и команде, эффективно общаться с коллегами, руководством, потребителями.
ОК 7	Брать на себя ответственность за работу членов команды (подчиненных), результат выполнения заданий.
ОК 8	Самостоятельно определять задачи профессионального и личностного развития, заниматься самообразованием, осознанно планировать повышение квалификации.
ОК 9.	Ориентироваться в условиях частой смены технологий в профессиональной деятельности.

Оцениваемые результаты обучения	№ ПЗ	№ ПОЗ	№ вопроса в тесте	№ КОЗ
У1, У2	*№1*			
У3			*в 19,20*	
У4 ,ОК5, ОК7			*в 2,3,4,5,6,7,11,15*	
У5	*№2*			
У6			*в 8,9,10,13,14,22,23,25*	
У7	*№5*			
У8			*в12,16,17,18,21,23*	
У9	*№3*			
У 10	*№4*			
ОК 2…				*№1*
ОК 3…				*№2*
ОК 4…				*№3*
ОК 6…				*№4*

2.3 Требования к умениям, знаниям, деятельности обучающихся и соответствующие формы и методы оценивания

Предметы оценивания	Показатели оценки результата	Объекты оценки	Формы и методы оценки результата
У 1, У2	Отвечает на вопросы о исследовании рынка, делает выводы;	решение учебных задач, не требующих особых условий;	Практическое задание№1, оценка продукта деятельности по критериям
У3	Анализирует услугу на соответствии запросам потенциальных потребителей;	*Когнитивные умения*	Тест, сравнение с эталоном, оценочная шкала
У4	Оценивает и анализирует основные фонды предприятия;	*Когнитивные умения*	Тест, сравнение с эталоном, оценочная шкала
У5	Составляет схему каналов сбыта	решение учебных задач, не требующих особых условий;	Практическое задание№1, оценка продукта деятельности по критериям
У6	Подбирает организационно-правовую форму предприятия;	*Фактологические знания*	Тест, сравнение с эталоном, оценочная шкала
У7	Подбирает налоговый	решение учебных задач,	Практическое

	режим предприятия;	не требующих особых условий;	задание№1, оценка продукта деятельности по критериям
У8	Определяет риски;	*Фактологические знания*	Тест, сравнение с эталоном, оценочная шкала
У9	Оптимизирует расходы предприятия за счет изменений характеристик продукта	решение учебных задач, не требующих особых условий;	Практическое задание№1, оценка продукта деятельности по критериям
У10	Определяет потенциальные источники дополнительного финансирования.	решение учебных задач, не требующих особых условий;	Практическое задание№1, оценка продукта деятельности по критериям
ОК 4 *Аспект* **ОК 4.1.** Поиск Информации **ОК 4.2.** Извлечение и первичная обработка информации **ОК 4.3.** Обработка информации *ОК 2*	выделяет из содержащего избыточную информацию источника информацию, необходимую для решения задачи - извлекает информацию по одному основанию из одного или нескольких источников, содержащих избыточную в отношении задачи информационного поиска информацию систематизирует информацию в рамках заданной простой структуры - выделяет в источнике информации вывод и \ или аргументы, обосновывающие определенный вывод	деятельность в соответствии с требованиями уровня I	*КОЗ, оценка деятельности*

3.ПРОЦЕДУРЫ ОЦЕНКИ

3.1. Стандартизированный тест

Вариант 1

№ п/п	Задание (вопрос)		Эталон ответа	Р
Инструкция по выполнению заданий № 1-3: соотнесите содержание столбца 1 с содержанием столбца 2. Запишите в соответствующие строки бланка ответов букву из столбца 2, обозначающую правильный ответ на вопросы столбца 1. В результате выполнения Вы получите последовательность букв. Например,				
1	1. Посредническая функция рынка 2. Информирующая функция рынка 3. Стимулирующая функция рынка	А. Функция состоит в информирование бизнесменов о сложившихся ценах и состоянии экономики; Б. Функция возникает благодаря конкуренции при столкновении товарного спроса и предложения; В. Функция состоит в том, что рынок на прямую соединяет производителей и потребителей товаров, предоставляя им возможность общаться друг с другом на экономическом языке цен, спроса, предложения, купли- продаже; Г. Функция осуществляется с помощью рыночных цен (стимулирует эффективность экономики)	1.В 2.А 3.Г	
Установите соответствие между видами капитала и источниками его формирования:				
2	Виды капитала: 1. основной. 2. оборотный.	Источники формирования: а) долгосрочные вложения; б) среднесрочные вложения; в) краткосрочные вложения	1-А 2-В	
Установите соответствие между средств производства и источниками их образования:				
3	Виды средств производства: 1. основные средства. 2. оборотные средства.	Источники их образования: а) собственный капитал; б) заемный капитал. в) приобретенный	1-А 2-Б	
Инструкция по выполнению заданий № 4 - 20: Выберите букву, соответствующую правильному варианту ответа и запишите ее в бланк ответов.				
4	Учет стоимости основных фондов осуществляется в таких формах:	а). Стоимостная. б). Трудовая. в). Натуральная.	а	
5	Фактический износ основных фондов можно определить, как:	а). Потеря основными фондами своих потребительских стоимостей. б) Списание основных фондов по ликвидационной стоимости. в). Выход из строя отдельных узлов в результате эксплуатации основных фондов.	а	
6	Первоначальная стоимость полная основных фондов — это:	а) Фактическая стоимость основных фондов на момент их приобретения и взятия на баланс. б) Стоимость основных фондов после их	а	

		переоценки. в) Рыночная стоимость основных фондов на момент оценки.		
7	Какие из перечисленных фондов предприятия следует отнести к непроизводственным:	а). Складское помещение основного производства. б). Хозяйственные постройки транспортного цеха. в). Медицинское оборудование оздоровительного центра предприятия.	в	
8	Исходной информацией для разработки бизнес-плана является:	а) Финансовая, производственная и спроса на товар. б). Государственных статистических органов. в). Информация о внешних связях предприятия.	а	
9	Главный инструмент управления предприятием:	а) Рынок. б). Культура. в). Политические мотивы.	а	
10	Что из себя представляет акционерное общество	а) Это объединение нескольких физических лиц, нескольких предприятий, формирующих свой капитал посредством выпуска и продажи акций. б). Группа предприятий, выполняющих какую-то общую работу. в). Группа предприятий, производящих одинаковую продукцию.	а	
11	К основным средства производства относятся	а). Это все средства предприятия, которые участвуют в производстве продукции. б). Которые переносят свою стоимость на вновь созданную продукцию полностью. в). Которые участвуют в производстве несколько циклов и переносят свою стоимость на вновь созданную продукцию по частям.	в	
12	Какие виды риска вы знаете?	а) коммерческий б) страховой в) все ответы верны	в	
13	Раскройте классификацию организационно-правовых форм некоммерческих юридических лиц	) учреждения, фонды, объединения, потребительский кооператив б) учреждения, фонды, объединения, производственный кооператив в) нет правильного ответа	в	
14	Каковы признаки предприятия	а) рентабельность б) самостоятельность в) все ответы верны	в	
15	Для государственной регистрации необходимо предъявить следующие документы:	а) заявление, составленное по установленной форме, документ об оплате регистрационного сбора, согласие родителей (усыновителей, попечителей) б) паспорт в) документ об образовании	а	
16	Для эффективного функционирования предприятий, как правило необходимо	а) монополизация б) привлечение инвестиции в) государственное вмешательство	б	

17	Риск, связанный с убытками от пожаров, несчастных случаев, катастроф и других стихийных бедствий:	а). Финансовый риск; б). Научно-технический риск; в). Чистый риск;	в	
18	Риск связанный с падением спроса на продукт, колебаниями курса валют, неопределенностью действий конкурентов и т.д.:	а) Производственный риск; б). Рыночный риск; в). Инфляционный риск;	б	
19	Для того, чтобы достичь стабильности в продажах, разработку нового товара следует начинать еще до того момента, когда предыдущий вступает в стадию:	а) роста; б) зрелости; в) спада;	б	
20	Объемом конкретного вида товаров (услуг), который может быть приобретен определенной группой покупателей на определенном рынке в определенный период времени определяется:	а) рыночное предложение б) маркетинговая политика в) рыночный спрос	в	
Инструкция по выполнению заданий № 21-25: В соответствующую строку бланка ответов запишите краткий ответ на вопрос, окончание предложения или пропущенное слово (пропущенные слова).				
21	Инициативная экономическая деятельность, осуществляется за свой счет на свой риск и под свою имущественную ответственность это -	Бизнес		
22	Предприятие — это	самостоятельный хозяйственный субъект, производящий продукцию, товары и услуги, занимающийся различными видами экономической деятельности.		
23	Ликвидация юридического лица – это	прекращение деятельности юридических лиц, без перехода их субъективных прав и обязанностей в порядке правопреемства к другим лицам		
23	Идентификация рисков -	процесс определения рисков, способных повлиять на проект, и документирование их характеристик		
25	Частичное или полное освобождение определенного круга физических и юридических лиц от оплаты налогов	Налоговые льготы		

Время выполнения теста – 30 мин___

3. 2 Практические задания

ПРАКТИЧЕСКОЕ ЗАДАНИЕ № 1

Инструкция *(можно расширить)*

1.Последовательность и условия выполнения задания

2.Вы можете воспользоваться конспектами лекций**,** нормативными документами и учебной литературой.

3. Максимальное время выполнения задания – 30 мин.

4. Перечень раздаточных и дополнительных материалов *(при необходимости)*

Источник

Исследование рынка – постановка задачи, сущность и этапы рыночных исследований

Рыночные (маркетинговые) исследования – это сбор, анализ и обработка информации о товарах, клиентах, конкурентах и рынках.

Можно выделить три основных этапа рыночного исследования:

1. Разработка концепции исследования: определение цели, формирование проблемы, постановка задач, определение системы показателей.
2. Сбор и анализ информации: источники, методы, процедуры сбора, обработка и анализ данных.
3. Результаты и основные выводы исследования: оформление результатов исследования, формирование выводов и рекомендаций.

Задание

Ответьте на поставленные вопросы и сделайте вывод.

1. К чему стремиться какая-либо организация в своих действиях?
2. В чем суть успеха независимо от содержания конкретного бизнеса?
3. Какова роль рыночных исследований на пути построения своего бизнеса?
4. Какие цели рыночных исследований зависимости от позиции организации?
5. Сделайте вывод.

ПРАКТИЧЕСКОЕ ЗАДАНИЕ № 2

Инструкция

1.Последовательность и условия выполнения задания

2.Вы можете воспользоваться конспектами лекций, нормативными документами и учебной литературой.

3. Максимальное время выполнения задания – 30 мин.

4. Перечень раздаточных и дополнительных материалов (при необходимости)

Источник

Схема реализации товара

Решение о выборе каналов реализации товара - одно из самых сложных и ответственных решений, которые необходимо принять предпринимателю.

Выбранный предпринимателем канал самым непосредственным образом влияет на все остальные решения в плане маркетинга.

Решение о собственном торговом персонале зависит от масштабов коммерческой работы, которую необходимо будет проводить с дилерами. Кроме того, решение предпринимателя относительно каналов распределения предполагает выдачу долговременных обязательств другим предпринимателям, фирмам. Так что предприниматель должен выбирать каналы распределения прибыли с прицелом не только на сегодняшний день, но и на предлагаемую коммерческую среду для дня завтрашнего.

Большинство производителей предлагают свои товары рынку через посредников. Каждый из посредников стремится сформировать собственный канал распределения.

Канал распределения - совокупность фирм или отдельных лиц, которые принимают на себя право собственности на товар или услугу на их пути от производителя к потребителю.

В роли посредников выступают дистрибьюторы и дилеры.

Дистрибьюторы - это оптовый посредник, осуществляющий сбыт на основе оптовых закупок у фирм производителей.

Дилеры - лица, осуществляющие посреднические торговые операции от своего имени и за свой счет.

Каналы распределения характеризуются по числу составляющих их уровней.

Уровень канала распределения - это любой посредник, который выполняет ту или иную работу по приближению товара к конечному покупателю. Поскольку определенную работу выполняют и сам производитель, и конечный потребитель, они тоже входят в состав любого канала.

Протяженность канала обозначается по числу имеющихся в нём промежуточных уровней. Несколько уровней каналов разной протяженности представлено на схеме1.

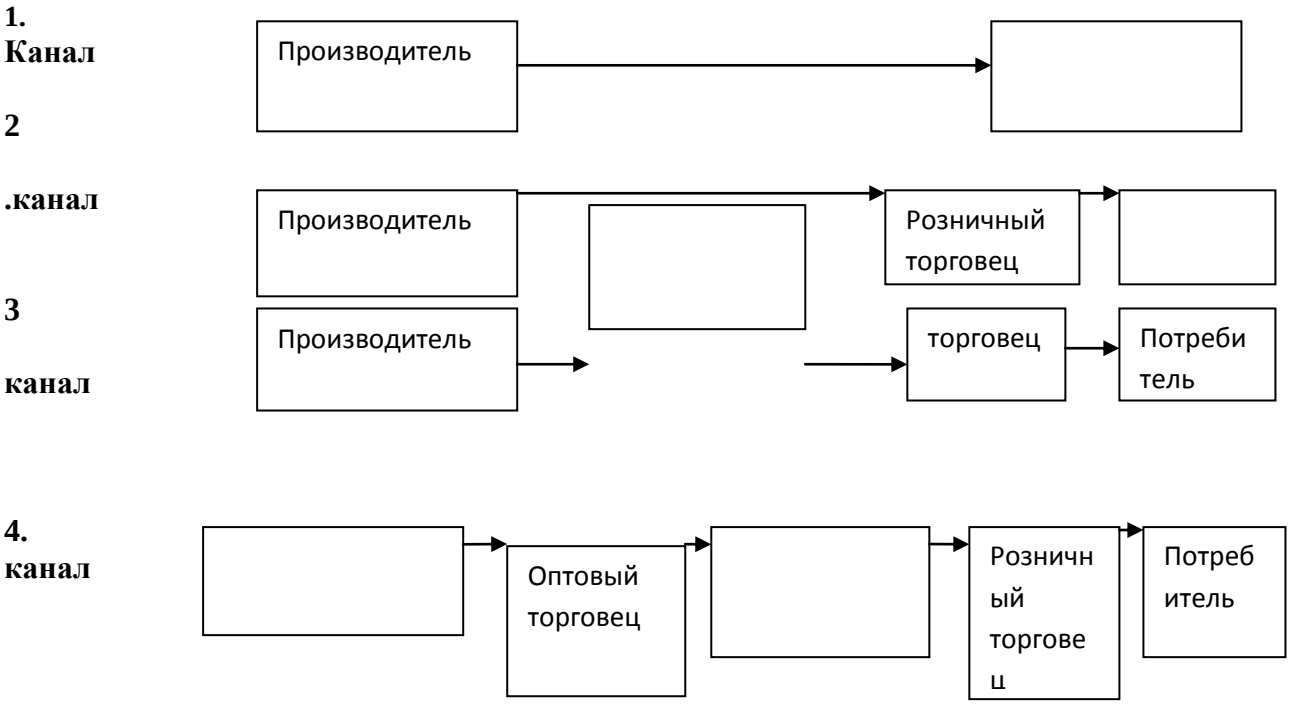

Схема 1. «Уровень каналов распределения продукции»

Задание

1.Назовите уровни каналов сбыта.

2.Дополните схему каналов сбыта недостающими звеньями цепочки посредников сбыта продукции.

ПРАКТИЧЕСКОЕ ЗАДАНИЕ № 3

Инструкция

1.Последовательность и условия выполнения задания
2.Вы можете воспользоваться конспектами лекций, нормативными документами и учебной литературой.
3. Максимальное время выполнения задания – 30 мин.
4. Перечень раздаточных и дополнительных материалов (при необходимости)

Источник

Любой вид деятельности невозможен без затрат.

Затраты предприятия - экономический показатель работы предприятия, отражающий финансовые расходы предприятия на производство товаров и услуг.

Все затраты вне зависимости от вида деятельности делятся на две группы:

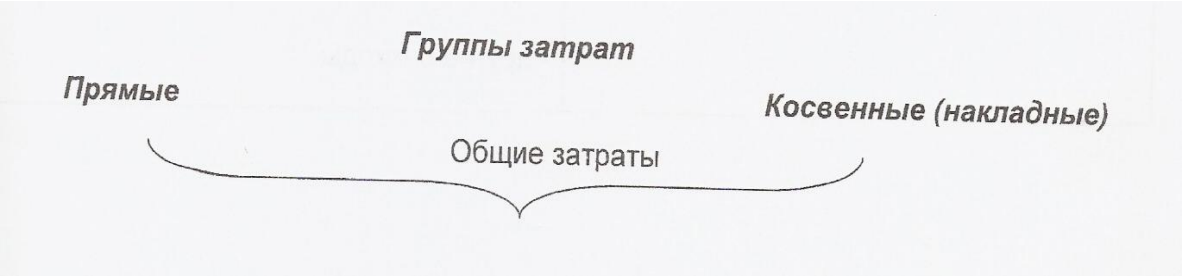

Прямые затраты - это стоимость материалов и труда, используемых при производстве товаров или услуг.

Косвенные затраты (накладные расходы) - постоянные расходы для конкретного предприятия. Величина этих затрат не изменяется при изменении количества производственной продукции.

Расходы, которые входят в группу прямых или косвенных затрат, отражены в таблице:

Прямые затраты	Косвенные затраты
- стоимость материалов, сырья, комплектующих; - стоимость труда основного персонала.	- аренда; - расходы на техническое обслуживание, ремонт оборудования; - плата за электро- и теплоэнергию , водоснабжение; - заработная плата вспомогательного персонала; - амортизационные отчисления; - плата за телефон; - транспортные расходы; - расходы за организацию сбыта; - налоги;

	- реклама; - проценты по ссуде; - другие расходы.

Разделение затрат на прямые и косвенные происходит в любой сфере бизнеса. Но они могут меняться в зависимости от вида деятельности:

Сфера предпринимательской деятельности	**Прямые затраты**	**Косвенные затраты**
Производство		
Торговля		
Сфера обслуживания		

ПРАКТИЧЕСКОЕ ЗАДАНИЕ № 4

Инструкция

1.Последовательность и условия выполнения задания
2.Вы можете воспользоваться конспектами лекций, нормативными документами и учебной литературой.
3. Максимальное время выполнения задания – 30 мин.
4. Перечень раздаточных и дополнительных материалов (при необходимости)

Источник

Если при планировании предпринимательской деятельности выясняется, что собственных денежных средств недостаточно для начала деятельности или для ее эффективного продолжения, то в данной ситуации можно прибегнуть и к инвестициям. Другими словами, можно взять **кредит**.

Слово кредит происходит от известного латинского «credo», что значит «верю». **Кредит (ссуда)** - это предоставление денег на условиях возврата с уплатой процентов в установленный срок. Кроме того, кредит может предоставляться и в форме рассрочки платежа, а также покупки долговых обязательств заемщика (дебитора).

Кредитные отношения предполагают удовлетворение двух сторон: одна -**дебитор** - получает необходимые для бизнеса средства, другая - **кредитор** - берет за предоставление этих средств определенное вознаграждение (ссудный процент). По своей сути ссудный процент представляет собой плату за отказ от использования денег сегодня во имя использования их завтра в большом количестве.

Главными качествами кредита являются его обеспеченность, целевой характер, срочность, возвратность и платность.

Обеспеченность означает наличие залога - имущества, под которое выдается кредит. Целевой характер (цель, для которой выдается кредит) имеет весьма важное значение для кредитора. Обеспеченность кредита требует соблюдения определенных юридических норм. Главными при этом являются проверка платежеспособности заемщика и четкая формулировка условий кредита.

Срочность означает наличие срока займа.

Возвратность говорит о том, что заем предполагает возвращение. Наконец, платность определяет плату за получение кредита.

Источниками денег, даваемых в кредит предпринимателям, являются:

- аккумулируемые банками сбережения населения;
- капитал Центрального и коммерческого банков;
- свободные капиталы предприятий;
- амортизационные фонды предприятий

(**амортизация** - это сумма, на которую изнашивается оборудование при производстве продукции; амортизационные отчисления планируются в процентах от стоимости оборудования.);

- товарный кредит от предприятия к предприятию;
- капитал рантье (лиц, живущих на процентах от капитала);
- отчисления государственных и местных бюджетов.

Различают следующие **формы кредита:**

Государственный кредит - такой, в котором кредитором является государство. Он осуществляется, как правило, государственными банками.

Ипотечный кредит предоставляет собой долговременные ссуды под залог недвижимости (производственные или жилые здания, сооружения, земля).

Коммерческий кредит представляет собой заем одного бизнесмена другому в виде отсрочки платежа за поставляемые товары (так называемый торговый кредит), работы или услуги. За предоставление коммерческого кредита кредитору выдается вексель, цена которого складывается из цены товара (работы, услуги) и ссудного процента.

Банковский кредит - это кредит банков и финансово-кредитных учреждений, выдаваемый в виде денежных ссуд.

Потребительский кредит - частный случай коммерческого или банковского кредита. Данный кредит выдается потребителю в виде займов для покупки товаров длительного пользования (автомобилей, мебели, сложной бытовой техники), либо в виде банковской ссуды на строительство и приобретение жилья, дач, гаражей, развития бизнеса и т.д.

Задание 1. Источниками денег, даваемых в кредит предпринимателям, являются:

Задание 2. Приведите в соответствие определения и виды кредитов.

Определения	**Виды кредита**
А) Долговременная ссуда под залог недвижимости	1. Государственный
Б) Заем одного бизнесмена другому в виде отсрочки платежа за поставляемые товары, работы или услуги.	2. Ипотечный
В) Кредит банков и финансово-кредитных учреждений, выдаваемый в виде денежных ссуд.	3. Коммерческий
Г) Кредит выдается потребителю в виде займов для покупки товаров длительного пользования.	4. Банковский
Д) Кредит, в котором кредитором является государство.	5. Потребительский

ПРАКТИЧЕСКОЕ ЗАДАНИЕ № 5

Инструкция

Последовательность и условия выполнения задания

1.Ознакомиться с краткими теоретическими сведениями.

Условия выполнения задания

1. Место (время) выполнения задания: в учебном кабинете.
2. Максимальное время выполнения задания: 1 час.
3. Вы можете воспользоваться конспектами лекций, нормативными документами и учебной литературой.
4. Оформить отчет по выполнению задания.

Задание

1. Заполнить сравнительные таблицы режимов н/обложения в 2016 году.
2. Сделать вывод

Источник

В Налоговом кодексе нашего государства определено сразу несколько налоговых режимов: общий, УСН, ЕНВД, патентный (для ИП), ЕСХН (для производителей сельхозпродукции).

Как совмещать режимы налогообложения в 2016г.?
В 2016 году у фирм и ИП есть возможность совмещать в своей деятельности несколько режимов налогообложения:

1. Для фирм – УСН + ЕНВД.
2. Для ИП – УСН + ЕНВД + патентный.
3. Общий + ЕНВД.

Но существует и запрет на совмещение некоторых режимов между собой: ЕСХН и УСН, УСН и общий.

Есть ли наиболее выгодный режим налогообложения?
Выбор режима налогообложения в 2016 году всецело зависит от самого налогоплательщика, который сам оценивает его выгоду. Поэтому, прежде всего, нужно рассмотреть преимущества каждого режима отдельно.

Общий режим и его особенности
Специалисты считают, что данный режим является самым невыгодным и для юрлиц, и для ИП. Это зависит, в первую очередь, от его особенностей:

- выплата налога на прибыль с получаемого дохода, который остался после всех вычетов расходов;
- уплата НДС (10% или 18%, эта процентная ставка зависит от того, какие товары продаются или услуги оказываются);
- дополнительный налог на имущество, в том числе и акцизы (с подакцизных товаров).

Для ИП следует платить такие налоги: НДФЛ (вместо налога на прибыль), НДС, имущественный, акцизный.

Также сложность представляет при общем режиме ведение отчетности:

1. Декларация по налогу на прибыль (должна сдаваться один раз за отчетный период – год).
2. Расчеты (за каждый квартал отдельно).
3. Декларация по НДС (один раз в квартал).

Для заполнения перечисленных документов требуются специальные знания, которыми обычно владеют квалифицированные бухгалтеры (что ведет к дополнительным расходам).

Переход на описываемый режим выгоден только в том варианте, когда бизнес достаточно развит и учет ведется исключительно профессиональным бухгалтером.

Хотя законодательством предусмотрены условия обязательного перехода на общий режим. Это может произойти в таком случае: согласно законам нашего государства бизнес не возможно перевести на другой режим налогообложения.

Специалисты рекомендуют не выбирать этот режим специально, только в случае развитого бизнеса и безвыходной ситуации.

УСН и ее особенности
УСН – это упрощенный режим (поэтому многие называют его «упрощенка»). Он разработан специалистами для ИП, малого бизнеса, но только для фирм, попадающими под некоторые критерии. Рассмотрим особенности данного режима:

1. Выбор способа уплаты налогов (с учетом того, что региональные власти имеют возможность снижать процентные ставки):

- с доходов (процентная ставка в этом случае 6%);
- с доходов за вычетом расходов (процентная ставка – 15%).

2. Выбор объекта.

3. Документация – декларация сдается один раз в год, при количестве рабочих свыше 25 отчеты для ПФР и ФСС сдаются в электронном виде.

4. Не нужно выплачивать НДС и налог на прибыль.

5. В отдельных случаях следует платить налог на имущество (в случае наличия дорогостоящей недвижимости).

6. Наем работников – до 100 человек.

ЕСХН и его особенности
ЕСХН – налог, разработанный специально для тех фирм, которые производят сельскохозяйственные товары. К этой продукции относятся товары из сферы:

- растиениеводства;
- сельского хозяйства;
- лесного хозяйства;
- животноводства;
- рыбного хозяйства.

Его основная особенность заключается в небольшом размере процентной ставки налога с прибыли за вычетом расходов – 6%.

Чтобы перейти на описываемый режим налогообложения, прибыль фирмы, занимающейся производством сельхозпродукции, был от 70% (в общих доходах).

ЕНВД и его особенности
ЕНВД – специальный режим с единым налогом на вмененный доход. Специфичность этого режима состоит в том, что налог выплачивается не по результатам полученной прибыли (реальной), а согласно тем цифровым показателям, которые предусмотрены налоговым законодательством для определенного вида деятельности.

Переход на этот режим выгоден не всем фирмам и ИП, а только тем, которые имеют реальную прибыль высоких размеров. Рассмотрим это на отдельном примере: фирме установлен вмененный налог в 100 тысяч рублей, при этом ее доходы за вычетом расходов составляют 5 миллионов рублей. При переходе на ЕНВД, фирма получит ряд выгодных условий, так как с 5 миллионов рублей придется заплатить налог по УСН – 15%, что в рублях составит 75 тысяч.

Еще к особенностям этого режима можно отнести то, что:

- нет необходимости в выплате НДС и налог на прибыль;
- возможность отказа от ККТ.

Патентный режим и его особенности

Специалисты признают данный режим удобным только для ИП. Фирмы не могут им воспользоваться. Предпринимателям достаточно приобрести патент, чтобы перейти на эту систему налогообложения. Последующий его заработок облагаться доходом не будет, поэтому декларацию также подавать не нужно.

Хотя такой переход могут совершить далеко не все ИП, только те, что занимаются определенной деятельностью. При наличии патента предприниматель может иметь до 15 рабочих. Но российским законодательством предусмотрена возможность приобретения сразу нескольких патентов.

Сравнительная таблица: режимы налогообложения в 2016 году

Показатели, взятые для сравнения:

1. Уплачиваемые налоги.

Общий	«упрощенка» (объект - «доходы)	«упрощенка» (объект – «доходы минус расходы»)	«вмененка»	Патентный

2. Уменьшение налога на суммы страховых взносов.

Общий	«упрощенка» (объект - «доходы)	«упрощенка» (объект – «доходы минус расходы»)	«вмененка»	Патентный

3. Налоговая база.

Общий	«упрощенка» (объект - «доходы)	«упрощенка» (объект – «доходы минус расходы»)	«вмененка»	Патентный

4. Процентные ставки по страховым взносам.

Общий	«упрощенка» (объект - «доходы)	«упрощенка» (объект – «доходы минус расходы»)	«вмененка»	Патентный

5. Лимит доходов (на текущий 2016 год).

Общий	«упрощенка» (объект - «доходы)	«упрощенка» (объект – «доходы минус расходы»)	«вмененка»	Патентный

6. Процентные ставки налога.

Общий	«упрощенка» (объект - «доходы)	«упрощенка» (объект – «доходы минус расходы»)	«вмененка»	Патентный

7. Ограничения по применению.

Общий	«упрощенка» (объект - «доходы)	«упрощенка» (объект – «доходы минус расходы»)	«вмененка»	Патентный

3.3. Практико-ориентированные задания

ПРАКТИКО-ОРИЕНТИРОВАННОЕ ЗАДАНИЕ № 1

Источник

Ответьте на вопросы.

Для справки: разбортировка – снятие покрышки с диска для устранения инородного тела и восстановления целостности колеса.

1)
С какой операции следует начинать разбортировку колеса?
_____
С помощью каких инструментов выполняется эта операция?
_____

2)
Каким инструментом следует приподнимать замочное кольцо при разбортировке колеса?
_____

3)
Какая операция завершает разбортировку колеса?
_____

4)
Чего следует опасаться при накачивании колеса?
_____

ПЛАКАТЫ

Колесо

Колесо	Покрышка	Диск	Бортовое (слева) и замочное (справа) кольца

Инструменты
(фрагмент)

	Лопатка с вилочным захватом Прямая лопатка
	Клещи

Устанавливай домкрат правильно!

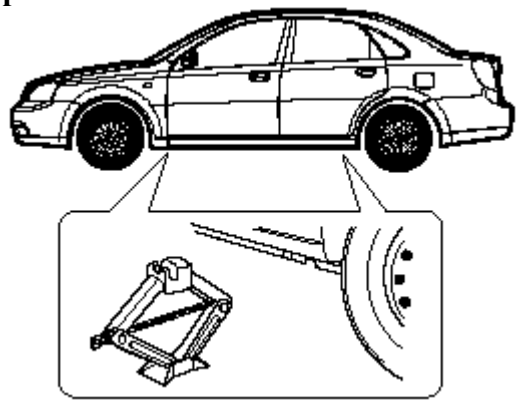

Соблюдай технику безопасности при работе в автомастерской!
(фрагмент)

ИНСТРУКЦИЯ ПО РАЗБОРТИРОВКЕ КОЛЕСА

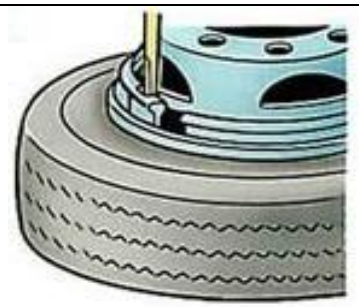 1	2	3
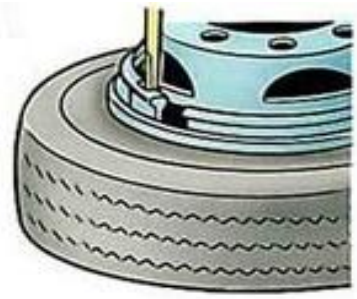 3	4	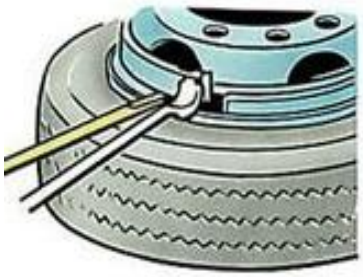 5
6	7	

<u>Время выполнения задания</u> – 20мин.

3.4. Компетентностно-ориентированное задания

КОМПЕТЕНТНОСТНО-ОРИЕНТИРОВАННОЕ ЗАДАНИЕ № 1

(см.банк КОЗ, Методический кабинет, общая папка Z)

ОК 4

Аспект **ОК 4.1.**

Поиск

Информации

ОК 4.2.

Извлечение и первичная обработка информации

ОК 4.3.

Обработка информации

Уровень 1

<u>Задачная формулировка</u>

Запишите в бланке номера страниц и заголовок или заголовки гиперссылок, которые могут, по вашему мнению, содержать актуальную для вас информацию

Источник

Вы задумались о возможности открытия собственного дела: планируете развивать новый для территории бизнес. Вы провели маркетинговое исследование, которое показало, что продукт, который вы собираетесь производить, будет востребован, и составили бизнес-план. У вас уже есть договоренность с инвестором, а продукт защищен интеллектуально.

Однако беспокойство не отступает, и вам хочется как можно больше узнать о трудностях, с которыми придется столкнуться.

Бегло просмотрите скриншоты страниц электронных ресурсов, посвященных вопросам малого бизнеса, и выберите те, на которые следует обратить внимание в вашей ситуации.

Запишите в бланке номера страниц и заголовок или заголовки гиперссылок, которые могут, по вашему мнению, содержать актуальную для вас информацию.

Страница, номер	Гиперссылка, заголовок

Страница 1.

Страница 2.

ШколаЖизни.ру
ПОЗНАВАТЕЛЬНЫЙ ЖУРНАЛ

ВЫПУСКИ | СТАТЬИ | ПОДКАСТЫ | Е

Кан С.Л. Что сдерживает развитие предпринимательства в России?

Необходимым стратегическим ресурсом для развития малого и среднего предпринимательства является молодежное предпринимательство. В данной
статье рассматриваются проблемы, с которыми чаще всего сталкивается начинающий предприниматель, и способы их минимизации.

Содержание

1. излишнее налоговое администрирование
2. слабые гарантии защиты частной собственности
3. слабая защита интеллектуальной собственности
4. нехватка инструментов инвестирования
5. несовершенство нормативно-правового обеспечения предпринимательства

Страница 3.

В рубрике Работа, карьера, бизнес

Павел Ивашкин
Дебютант

Часть 1. Пять простых правил
Часть 2. Фабрика идей
Часть 3. Пишем бизнес-план
Часть 4. История одного успеха
Часть 5. Выбираем систему налогообложения

Яндекс.Директ

Страница 4.

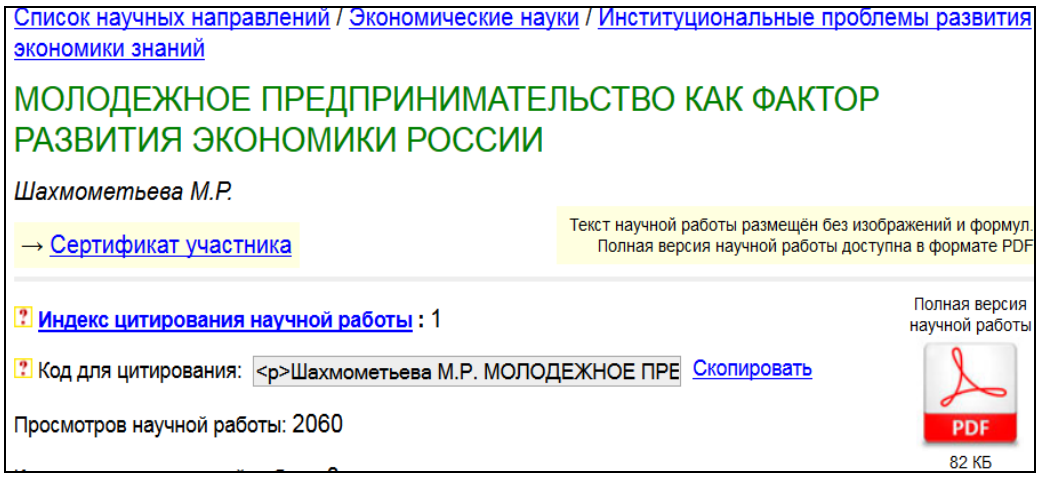

Список научных направлений / Экономические науки / Институциональные проблемы развития экономики знаний

МОЛОДЕЖНОЕ ПРЕДПРИНИМАТЕЛЬСТВО КАК ФАКТОР РАЗВИТИЯ ЭКОНОМИКИ РОССИИ

Шахмометьева М.Р.

→ Сертификат участника

Текст научной работы размещён без изображений и формул.
Полная версия научной работы доступна в формате PDF

Индекс цитирования научной работы : 1

Код для цитирования: <p>Шахмометьева М.Р. МОЛОДЕЖНОЕ ПРЕ Скопировать

Просмотров научной работы: 2060

Полная версия научной работы

PDF

82 КБ

<u>Время выполнения задания</u> - 10мин

4. КОМПЛЕКТ ЭКЗАМЕНАТОРА

4.1 Инструменты оценки

1. Критерии оценивания ответов на тестовые задания и оценочная шкала по выполнению тестовых заданий (Приложения 1)
2. Инструмент проверки практических заданий (Приложение 2)
3. Инструмент проверки практико-ориентированных заданий (Приложение 3)
4. Инструмент проверки компетентностно - ориентированных заданий (Приложение 4)

Приложение 1

Критерии оценивания ответов на тестовые задания

Тип задания	№ задания	Количество баллов за вопрос	Общее количество баллов
Закрытого типа *(На соответствие)*	1-3	4	12
Закрытого типа *(Выбор варианта ответа из множества предложенных ответов)*	4-15	3	51
Открытого типа *(Вставить пропущенное слово, закончить предложение, ответить на вопрос)*	16-20	2	10

Оценочная шкала по выполнению тестовых заданий

Максимальное количество баллов – 73

Набрано баллов	**65-73**	**55-64**	**48-54**	**Менее 48**
Процент результативности выполнения заданий	90%-100%	80 %-89%	70 %-79%	< 70%
Качественная оценка индивидуальных образовательных достижений	«5» (отлично)	«4» (хорошо)	«3» (удовлетворительно)	«2» (не удовлетворительно)

Приложение 2

Инструмент проверки практических заданий

Практическое задание № 1

Эталон ответа:

1.К чему стремиться какая-либо организация в своих действиях? __К УСПЕХУ

2.В чем суть успеха независимо от содержания конкретного бизнеса? ___В ДОСТИЖЕНИИ ПОСТАВЛЕННЫХ ЦЕЛЕЙ

3.Какова роль рыночных исследований на пути построения своего бизнеса__ СНИЖЕНИЕ РИСКА.

4.Какие цели рыночных исследований зависимости от позиции организации?

Позиция организации	Цели рыночных исследований
Начать новое дело	Поиск новых рынков
Оценить и/или усилить существующие позиции фирмы на рынке	Обратная связь с рынком организации к успеху?

Итак, рыночные исследования снижают риск принятия неправильных решений. Задача рыночного исследования – помочь вам узнать что-то новое о рынке и клиентах. И одним из преимуществ небольшой компании по сравнению с крупной фирмой является ее более тесное общение с клиентами и, следовательно, более реальный взгляд на рынок.

Практическое задание № 2

Эталон ответа:

1. Канал нулевого уровня

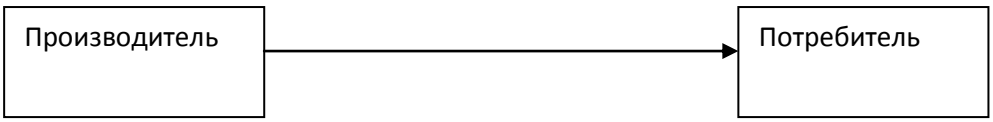

2. Одно-уровневый канал

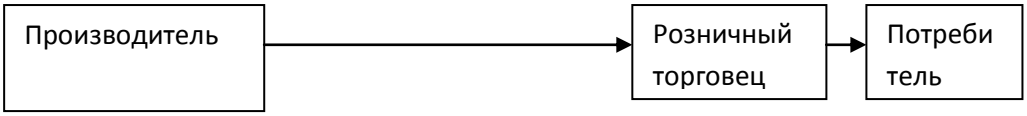

3.Двух-уровневый канал

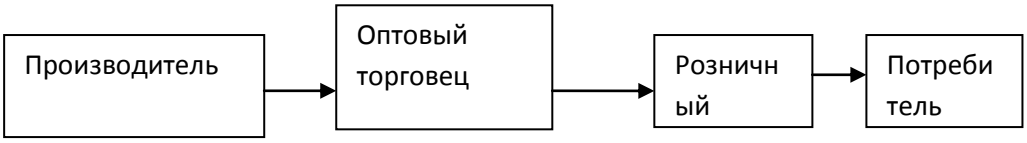

4. Трех-уровневый канал

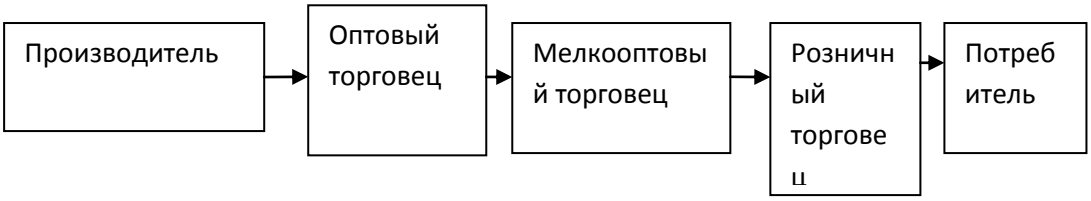

Схема 1. «Уровень каналов распределения продукции»

Практическое задание № 3

Эталон ответа:

Сфера предпринимательской деятельности	Прямые затраты	Косвенные затраты
Производство	- стоимость сырья и материалов; - стоимость труда.	- транспортные расходы; - аренда; - содержание офиса.
Торговля	- расходы на приобретение продукции; - транспортные расходы; - зарплата работников.	- аренда; - плата за электроэнергию; - оформление, дизайн помещения.
Сфера обслуживания	- стоимость сырья и материалов; - стоимость труда основного персонала.	- аренда; - плата за отопление; - плата за электроэнергию; - заработная плата вспомогательного персонала.

Практическое задание № 4

Эталон ответа:

Задание1

Источниками денег, даваемых в кредит предпринимателям, являются:

- аккумулируемые банками сбережения населения;
- капитал Центрального и коммерческого банков;
- свободные капиталы предприятий;
- амортизационные фонды предприятий

Задание2

Ответ:
А-2
Б-3
В-4
Г-5
Д-1

Практическое задание № 5

Эталон ответа:

Показатели, взятые для сравнения:

1. Уплачиваемые налоги.

Общий	«упрощенка» (объект - «доходы)	«упрощенка» (объект – «доходы минус расходы»)	«вмененка»	Патентный
- на прибыль (или НДФЛ для ИП), - НДС, - на имущество фирмы	- единый налог по процентной ставке (1% - 6%)	- единый налог по процентной ставке (5% - 15%)	- единый налог на вмененный доход	- нет (только оплата стоимости патента при его покупке)

2. Уменьшение налога на суммы страховых взносов.

Общий	«упрощенка» (объект - «доходы)	«упрощенка» (объект – «доходы минус расходы»)	«вмененка»	Патентный
- взносы относятся к расходам без уменьшения налоговой базы	- уменьшение ее величины на фиксированные платежи за ИП (до 50%), - ограничения отпадают, если предприниматель работает без наемных рабочих	- без уменьшения (при этом взносы относятся к расходам)	- уменьшение базы происходит только на взносы по страхованию, которые требуется выплачивать за нанятых рабочих (до 50%), - ИП без наемных рабочих уменьшает налог без ограничений	- нет уменьшений

3. Налоговая база.

Общий	«упрощенка» (объект - «доходы)	«упрощенка» (объект – «доходы минус расходы»)	«вмененка»	Патентный
- доходы минус расходы	- доходы	- доходы минус расходы	- вмененный доход	Потенциальный доход, который возможен в результате деятельности

4. Процентные ставки по страховым взносам.

Общий	«упрощенка» (объект - «доходы)	«упрощенка» (объект – «доходы минус расходы»)	«вмененка»	Патентный
- 30%	- 30%, - 20% (при деятельности, которая прописана в ФЗ № 212 от 24.07.2009 г. – статья №58, часть 1, пункт 8)	- 30%, - 20% (при деятельности, которая прописана в ФЗ № 212 от 24.07.2009 г. – статья №58, часть 1, пункт 8)	- 30%	- 20%, - 30% (при деятельности, которая прописана в НК – статья №346.43, пункт 2, подпункты 19, 45-47)

5. Лимит доходов (на текущий 2016 год).

Общий	«упрощенка» (объект - «доходы)	«упрощенка» (объект – «доходы минус расходы»)	«вмененка»	Патентный
- не имеет ограничений	- 60 миллионов рублей, перемноженные на К1 по УСН (коэффициент-дефлятор)	- 60 миллионов рублей, перемноженные на К1 по УСН (коэффициент-дефлятор)	- не имеет ограничений	- 60 миллионов рублей

6. Процентные ставки налога.

Общий	«упрощенка» (объект - «доходы)	«упрощенка» (объект – «доходы минус расходы»)	«вмененка»	Патентный
- 20% на прибыль, - 10% и 18% НДС, - до 2% на имущество фирмы (установлен местными региональными властями)	- 6% (может снижаться до 1%)	- 15% (может снижаться до 5%)	- 15%	- 6%

7. Ограничения по применению.

Общий	«упрощенка» (объект - «доходы)	«упрощенка» (объект – «доходы минус расходы»)	«вмененка»	Патентный
- отсутствуют	- среднее количество рабочих превышает 100, - доля других фирм в уставном капитале более 25%, - есть филиалы, - остаточная стоимость ОС больше 100 миллионов рублей	- среднее количество рабочих превышает 100, - доля других фирм в уставном капитале более 25%, - есть филиалы, - остаточная стоимость ОС больше 100 миллионов рублей	- среднее количество рабочих превышает 100, - доля других фирм в уставном капитале более 25%,	- подходит только для ИП, - среднее количество рабочих превышает 15

Критерии оценки практического задания

Оценка	Критерии оценки
Оценка «отлично»	Работа выполнена в полном объеме с соблюдением необходимой последовательности. Учащиеся работают полностью самостоятельно: подбирают необходимые для проведения практической работы теоретические знания, практические умения и навыки. Работа оформляется аккуратно, в наиболее оптимальной для фиксации результатов форме.
Оценка «хорошо»	Работа выполняется учащимися в полном объеме и самостоятельно. Допускаются отклонения от необходимой последовательности выполнения, не влияющие на правильность конечного результата. Студенты используют указанные преподавателем источники знаний, включая страницы учебника, таблицы из приложения к учебнику, страницы из справочных сборников. Работа показывает знание учащихся основного теоретического материала и овладение умениями, необходимыми для самостоятельного выполнения работы. Могут быть неточности и небрежности в оформлении результатов работы.
Оценка «удовлетворительно»	Работа выполняется и оформляется учащимися при помощи преподавателя или хорошо подготовленными и уже выполнивших на «отлично» данную работу студентов. На выполнение работы затрачивается много времени. Студенты показывают знания теоретического материала, но испытывают затруднение при самостоятельной работе с формулами, допускают ошибки в вычислениях
Оценка «неудовлетворительно»	Выставляется в том случае, когда студенты не подготовлены к выполнению этой работы. Полученные результаты не позволяют сделать правильных выводов и полностью расходятся с поставленной целью. Показывается плохое знание теоретического материала и отсутствие необходимых умений. Руководство и помощь со стороны преподавателя и хорошо подготовленных студентов неэффективны по причине плохой подготовки

Приложение 3

Инструмент проверки практико-ориентированных заданий

Практико-ориентированное задание № 1

Модельный ответ:

Инструмент проверки

1.	отжать / поддеть / отвести от кольца борт / внутренний край покрышки	1 балл
	с помощью прямой лопатки	1 балл
2.	лопаткой с вилочным захватом	1 балл
3.	извлечение диска (из шины / из покрышки)	1 балл
4.	(плохо закрепленное) замочное кольцо может отлететь и ударить	1 балл
Максимальный балл		***5 баллов***

Максимальное количество баллов 5 баллов

Оценочная шкала по выполнению практико-ориентированных заданий

Максимальное количество баллов – 5

Набрано баллов	**5**	**4**	**3**	**Менее 2**
Процент выполнения задания	**90%-100%**	**80 %-89%**	**70 %-79%**	**менее 70%**
Результат выполнения задания (оценка)	**«5»**	**«4»**	**«3»**	**«2»**

Приложение 4

Инструмент проверки компетентностно-ориентированных заданий
Компетентностно-ориентированное задание №1

Ключ

Поиск информации, уровень 1

Страница, номер	Заголовки разделов на странице (гиперссылок)
2	излишнее налоговое администрирование
2	слабые гарантии защиты частной собственности
2	несовершенство нормативно-правового обеспечения предпринимательства
3	выбираем систему налогообложения

Страница, номер	Номера разделов на странице (гиперссылок)
2	1
2	2
2	5
3	5

За каждую правильно указанную страницу	1 балл
Максимально	*4 балла*
За каждый правильно указанный номер гиперссылки	1 балл
Максимально	*4 балла*
За отсутствие избыточных гиперссылок	1 балл
Соблюдено время выполнения задания	1 балл
Максимальный балл	***10 баллов***

Оценка деятельности по выполнению задания

Набрано баллов	**8-10**	**7**	**0-6**
Процент выполнения задания	**80%-100%**	**70 %-79%**	**менее 70%**
Оценка деятельности	обучающийся продемонстрировал деятельность в соответствии с требованиями уровня I	обучающийся продемонстрировал выполнение отдельных операций в соответствии с требованиями уровня I	обучающийся не продемонстрировал деятельность в соответствии с требованиями уровня I