Государственное автономное профессиональное образовательное учреждение Самарской области
«Колледж технического и художественного образования г. Тольятти»

Комплект оценочных средств
для проведения текущего контроля успеваемости
по учебной дисциплине
ОП 01. ИНФОРМАЦИОННЫЕ ТЕХНОЛОГИИ В ПРОФЕССИОНАЛЬНОЙ ДЕЯТЕЛЬНОСТИ
образовательной программы
подготовки специалистов среднего звена
по специальности
15.02.19 Сварочное производство
курс обучения _3_, семестр_5_

Тольятти, 2023 год

Разработчик (и):

ГАПОУ КТиХО	преподаватель	К.А. Горбунова
(место работы)	(занимаемая должность)	(инициалы, фамилия)

СОДЕРЖАНИЕ

		Стр.
1	Пояснительная записка	4
2	Паспорт комплекта оценочных средств	6
3	Методическое обеспечение текущей аттестации	8

1. ПОЯСНИТЕЛЬНАЯ ЗАПИСКА

Комплект оценочных средств предназначен для мониторинга качества освоения учебной дисциплины Информационные технологии в профессиональной деятельности в рамках реализации федерального государственного образовательного стандарта среднего профессионального образования по специальности **22.02.06 Сварочное производство (**утв. приказом МОиН РФ от 21 апреля 2014г. № 360, зарегистрирован в Минюсте 27 июня 2014г, № 32877).

Предмет оценивания в процессе текущего контроля – знания и умения, являющиеся необходимыми элементами формируемых компетенций.

Основаниями проведения оценочной процедуры по учебной дисциплине являются следующие нормативные документы:

Федеральный государственный образовательный стандарт среднего профессионального образования по специальности **22.02.06 Сварочное производство**;

Рабочая программа учебной дисциплины Информационные технологии в профессиональной деятельности, утвержденная зам.директора по УМР ГАПОУ «Колледж технического и художественного образования г. Тольятти» и прошедшая внутреннюю и внешнюю экспертизы;

Положение о проведении текущего контроля успеваемости и промежуточной аттестации обучающихся государственного автономного профессионального образовательного учреждения Самарской области «Колледж технического и художественного образования г. Тольятти» по основным профессиональным образовательным программам СПО, утвержденное приказом директора колледжа от «16» сентября 2015 г. № 01-20/339;

Положение об организации образовательной деятельности студентов по индивидуальному учебному плану в государственном автономном профессиональном образовательном учреждении Самарской области «Колледж технического и художественного образования г. Тольятти», утверждённое приказом директора колледжа от «30» июня 2017 г. № 01-20/270а.

Оценочные средства по дисциплине содержатся в фонде оценочных средств (ФОС) по дисциплине и представлены в различных формах.

Для оценки образовательных результатов используются: метод сопоставления с эталоном (ключом, модельным ответом), экспертная оценка деятельности по критериям, экспертная оценка письменных и устных ответов.

Текущая аттестация по учебной дисциплине Информационные технологии в профессиональной деятельности проводится в соответствии с рабочей программой дисциплины и календарно-тематическим планом.

В рамках текущей аттестации проводится рубежный контроль по окончании изучения каждого учебного модуля/раздела в форме тестирования, опроса (письменного или устного), выполнения контрольной работы, практических, практико-ориентированных, компетентностно-ориентированных заданий.

Текущий контроль по выполненным лабораторным и практическим работам проводится в форме формализованного наблюдения и оценки результатов выполнения работ, оценки отчетов по ним.

Текущий контроль по выполненным компетентностно - ориентированным заданиям предусматривает оценку деятельности обучающегося на определённом уровне сформированности общей компетенции.

Уровень знаний, умений, сформированность компетенций в ходе текущего контроля оценивается по пятибалльной системе оценки: 5 (отлично), 4 (хорошо), 3 (удовлетворительно), 2 (неудовлетворительно) согласно разработанным критериям.

Внеаудиторная самостоятельная работа обучающихся оценивается по пятибалльной системе.

В настоящем комплекте оценочных средств используются следующие термины, определения и сокращения:

КОС – комплект оценочных средств;

УД – учебная дисциплина;

ФГОС - федеральный государственный образовательный стандарт;

ПЗ – практическое задание;

ПОЗ – практико-ориентированное задание;

КОЗ – компетентностно - ориентированное задание;

ОК – общая компетенция;

У– умение;

З – знание.

2. ПАСПОРТ КОМПЛЕКТА ОЦЕНОЧНЫХ СРЕДСТВ

2.1. Область применения

Комплект оценочных средств (КОС) предназначен для текущего контроля успеваемости и оценки образовательных достижений, обучающихся по освоению программы учебной дисциплины Информационные технологии в профессиональной деятельности.

КОС включает контрольные и методические материалы для проведения текущей аттестации в форме тестов, практических заданий (ПЗ), практико-ориентированных заданий (ПОЗ), компетентностно – ориентированных заданий (КОЗ), методических указаний по выполнению работ, сборников заданий, вопросов, тестов и т.д.

КОС разработан в соответствии с:

-основной профессиональной образовательной программой по специальности **15.02.19 Сварочное производство**;

-программой учебной дисциплины Информационные технологии в профессиональной деятельности.

2.2. Контроль и оценка результатов освоения дисциплины.

Текущий контроль и оценка результатов освоения учебной дисциплины осуществляется преподавателем в процессе проведения практикума и лабораторных работ, тестирования, а также выполнения обучающимися внеаудиторной самостоятельной работы.

Результаты обучения (предметные)	**Критерии оценки**	**Методы оценки**
Раздел 01. Автоматизированная обработка информации		
Пользоваться современными средствами связи и оргтехникой. Использовать технологии сбора, размещения, хранения, накопления, преобразования и передачи данных в профессионально ориентированных информационных системах	Использует современные средства связи и оргтехнику; использует технологии сбора, размещения, хранения, накопления, преобразования и передачи данных в профессионально ориентированных информационных системах	Оценка результатов выполнения практической работы (1 - 2).
Раздел 02. Базовые системные программные продукты и пакеты прикладных программ в области профессиональной деятельности		
Обрабатывать текстовую и табличную	Обрабатывает текстовую и табличную информацию;	Оценка результатов

информацию; Использовать в профессиональной деятельности различные виды программного обеспечения, применять компьютерные и телекоммуникационные средства;	Использует в профессиональной деятельности различные виды программного обеспечения, применяет компьютерные и телекоммуникационные средства;	выполнения практической работы (3 -22).
Раздел 03. Возможности использования информационных и телекоммуникационных технологий в профессиональной деятельности и информационная безопасность		
Обеспечивать информационную безопасность; Применять антивирусные средства защиты информации; Осуществлять поиск необходимой информации.	Обеспечивает информационную безопасность; Применяет антивирусные средства защиты информации; Осуществляет поиск необходимой информации	Оценка результатов выполнения практической работы(23- 31).

3. МЕТОДИЧЕСКОЕ ОБЕСПЕЧЕНИЕ ТЕКУЩЕЙ АТТЕСТАЦИИ

1. Горбунова К.А. Методические рекомендации по выполнению практических работ по дисциплине «Информационные технологии в профессиональной деятельности»

Государственное автономное профессиональное образовательное учреждение Самарской области
«Колледж технического и художественного образования г. Тольятти»

РАССМОТРЕНО
на заседании МО МАШИНОСТРОЕНИЕ И ТЕХНОЛОГИЯ МАТЕРИАЛОВ

_____
Руководитель МО _____ / Л.Т. Агафонова

УТВЕРЖДАЮ
Зам. директора по УМР

_____ / И.И. Уренева
_____ 20___г.

Комплект оценочных средств
для оценки итоговых образовательных результатов
по учебной дисциплине
ОП 01. Информационные технологии в профессиональной деятельности
образовательной программы
подготовки специалистов среднего звена
по специальности СПО
15.02.19 Сварочное производство
курс обучения _3_, семестр_5_

Тольятти, 2023 год

Разработчик:

ГАПОУ КТиХО	преподаватель информатики	К.А. Горбунова
(место работы)	(занимаемая должность)	(инициалы, фамилия)

Эксперты:

Внутренняя экспертиза:

Техническая экспертиза:	Л.В. Самойлова, методист ГАПОУ КТиХО
Содержательная экспертиза:	О.В. Ющенко, преподаватель первой квалификационной категории ГАПОУ КТиХО

Протокол рассмотрения комплекта оценочных средств для оценки итоговых образовательных результатов по учебной дисциплине **ОП 01. Информационные технологии в профессиональной деятельности**

№__ от «____» _____201__ г.

СОДЕРЖАНИЕ

		Стр.
1	Пояснительная записка	4
2	Паспорт комплекта оценочных средств	6
3	Процедуры оценки:	8
3.1	Стандартизированный тест	8
3.2	Практические задания	13
4	Комплект экзаменатора:	15
4.1	Инструменты оценки	15
	Приложения	16

1. ПОЯСНИТЕЛЬНАЯ ЗАПИСКА

Комплект оценочных средств предназначен для оценки освоения образовательных результатов по учебной дисциплине **ОП 01 Информационные технологии в профессиональной деятельности** в рамках реализации федерального государственного образовательного стандарта по специальности среднего профессионального образования **22.02.06 Сварочное производство (**утв. приказом МОиН РФ от 21 апреля 2014г. № 360, зарегистрирован в Минюсте 27 июня 2014г, № 32877).

Основаниями проведения оценочной процедуры по учебной дисциплине являются следующие нормативные документы:

Федеральный государственный образовательный стандарт по специальности среднего профессионального образования **22.02.06 Сварочное производство.**

Рабочая программа учебной дисциплины **ОП 01. Информационные технологии в профессиональной деятельности**, утвержденная зам.директора по УМР ГАПОУ «Колледж технического и художественного образования г. Тольятти» и прошедшая внутреннюю и внешнюю экспертизы;

Положение о проведении текущего контроля успеваемости и промежуточной аттестации обучающихся государственного автономного профессионального образовательного учреждения Самарской области «Колледж технического и художественного образования г. Тольятти» по основным профессиональным образовательным программам СПО, утвержденное приказом директора колледжа от «16» сентября 2015 г. № 01-20/339;

Положение об организации образовательной деятельности студентов по индивидуальному учебному плану в государственном автономном профессиональном образовательном учреждении Самарской области «Колледж технического и художественного образования г. Тольятти», утверждённое приказом директора колледжа от «30» июня 2017 г. № 01-20/270а.

Оценочные средства по дисциплине содержатся в фонде оценочных средств (ФОС) по дисциплине и представлены в различных формах.

Для оценки образовательных результатов используются: метод сопоставления с эталоном (ключом, модельным ответом), экспертная оценка деятельности по критериям, экспертная оценка письменных и устных ответов.

Промежуточная аттестация по учебной дисциплине **ОП 01 Информационные технологии в профессиональной деятельности** проводится в соответствии с календарным учебным графиком.

Для оценки освоения итоговых образовательных результатов учебной дисциплины **ОП 01 Информационные технологии в профессиональной деятельности** проводится дифференцированный зачёт.

Результаты оценочной процедуры заносятся в зачётную ведомость (одну на группу).

На дифференцированном зачёте выполняется один вид заданий с учётом текущей успеваемости.

В настоящем комплекте оценочных средств используются следующие термины, определения и сокращения:

КОС – комплект оценочных средств;

УД – учебная дисциплина;
МДК – междисциплинарный курс;
ФГОС - федеральный государственный образовательный стандарт;
ФОС - фонд оценочных средств;
У - умения; **З** – знания; **ОК** – общие компетенции

2. ПАСПОРТ КОМПЛЕКТА ОЦЕНОЧНЫХ СРЕДСТВ

2.1. Область применения

Комплект оценочных средств (КОС) предназначен для контроля и оценки образовательных достижений обучающихся, освоивших программу учебной дисциплины **ОП 01. Информационные технологии в профессиональной деятельности.**

КОС включает контрольные материалы для проведения промежуточной аттестации в форме тестов, практических заданий, практико-ориентированных заданий.

КОС разработан в соответствии с:

-основной профессиональной образовательной программой по специальности

СПО **15.02.19 Сварочное производство**;

-программой учебной дисциплины **ОП 01 Информационные технологии в профессиональной деятельности.**

2. 2 Предметы оценивания

У1: использовать пакеты прикладных программ для разработки конструкторской документации и проектирования технологических процессов;

З1: состав, функции и возможности использования информационных и телекоммуникационных технологий в профессиональной деятельности;

З2: основные правила и методы работы с пакетами прикладных программ.

ОК 01. Выбирать способы решения задач профессиональной деятельности применительно к различным контекстам

ОК 02. Использовать современные средства поиска, анализа и интерпретации информации, и информационные технологии для выполнения задач профессиональной деятельности

ОК 03. Планировать и реализовывать собственное профессиональное и личностное развитие, предпринимательскую деятельность в профессиональной сфере, использовать знания по финансовой грамотности в различных жизненных ситуациях

ОК 04. Эффективно взаимодействовать и работать в коллективе и команде

ОК 05. Осуществлять устную и письменную коммуникацию на государственном языке Российской Федерации с учетом особенностей социального и культурного контекста

ОК 06. Проявлять гражданско-патриотическую позицию, демонстрировать осознанное поведение на основе традиционных общечеловеческих ценностей, в том числе с учетом гармонизации межнациональных и межрелигиозных отношений, применять стандарты антикоррупционного поведения

ОК 07. Содействовать сохранению окружающей среды, ресурсосбережению, применять знания об изменении климата, принципы бережливого производства, эффективно действовать в чрезвычайных ситуациях

ОК 08. Использовать средства физической культуры для сохранения и укрепления здоровья в процессе профессиональной деятельности и поддержания необходимого уровня физической подготовленности
ОК 09. Пользоваться профессиональной документацией на государственном и иностранном языках.

2.3 Требования к умениям, знаниям обучающихся и соответствующие формы и методы оценивания

Предметы оценивания	**Показатели оценки результата**	**Объекты оценки**	**Формы и методы оценки результата**
У1,ОК2, ОК3, ОК4, ОК5, ОК9	Выполнение чертежа и выставления размеров с использованием программы КОМПАС	Умение решать типовые учебные задачи, не требующие особых условий для выполнения Выполненный чертёж	Практическое задание, оценка продукта деятельности по критериям
З1 состав, функции и возможности использования информационных и телекоммуникационных технологий в профессиональной деятельности	объясняет состав информационных и телекоммуникационных технологий в профессиональной деятельности; знает функции информационных и телекоммуникационных технологий в профессиональной деятельности; объясняет возможности информационных и телекоммуникационных технологий в профессиональной деятельности;	Когнитивные умения	тестирование
З2: основные правила и методы работы с пакетами прикладных программ	различает методы работы с пакетами прикладных программ; знает основные правила работы с пакетами прикладных программ	Когнитивные умения Фактологические знания	тестирование

3.ПРОЦЕДУРЫ ОЦЕНКИ

3.1. Стандартизированный тест

№ п/п	Задание (вопрос)		Эталон ответа	Р
Инструкция по выполнению заданий № 1-3: соотнесите содержание столбца 1 с содержанием столбца 2. Запишите в соответствующие строки бланка ответов букву из столбца 2, обозначающую правильный ответ на вопросы столбца 1. В результате выполнения Вы получите последовательность букв. Например, *№ задания* — *Вариант ответа* *1* — *1-в,2-а,3-б,4-г*				
	1. Информационно – управляющие системы 2. Информационно – поисковые системы. 3. Информационно – справочные системы.	а) автоматизирована системы, работающие в интерактивном режиме и обеспечивающие пользователя справочной информацией б) системы для сбора и обработки информации. в) Основное назначение этих систем – поиск информации, содержащейся в различных базах данных; г) системы, предназначенные для накопления и и анализа данных.		
	1. Классификация информационных систем по назначению, включает... 2. Классификация информационных систем по структуре аппаратных средств включает … 3. Классификация информационных систем по режиму работы включает …. 4. Классификация информационных систем по характеру взаимодействия с пользователем включает .	а) диалоговый и интерактивный режимы; б) однопроцессорные, многопроцессорные и многомашинные системы; в) информационно-управляющие системы, системы поддержки принятия решений, информационно – поисковые системы, информационно – справочные системы; г) однопрограммный и мультипрограммный режимы; д) диалоговый, мультипрограммный, пакетный режимы		
	1. Устройство для вывода на бумагу чертежей и рисунков. 2. Устройство для ввода с листа бумаги документов. 3. Устройство для записи информации на магнитную ленту	а) Сканер б) Принтер в) Плоттер г) Стриммер		

Инструкция по выполнению заданий № 4 - 23: Выберите букву, соответствующую правильному варианту ответа и запишите ее в бланк ответов.				
4.	Дайте определение понятию «информация»	а) упорядоченная совокупность документированной информации и информационных технологий; б) совокупность систематизированных и организованных специальным образом данных и знаний; в) сведения о фактах, объектах, событиях и идеях, которые в данном контексте имеют вполне определённое значение		
5.	Дайте определение понятию «информационная среда»:	а) совокупность систематизированных и организованных определенным образом данных и знаний; б) совокупность методов и программно – технических средств, объединенных в технологическую цепочку, обеспечивающую сбор, хранение, распределение и отображение информации.		
6.	Дать определение понятию «данные»	а) информация, на основании которой путем логических рассуждений могут быть получены определенные выводы; б) информация, представленная в виде, пригодном для обработки автоматическими средствами при возможном участии человека;		
7.	Минимальной единицей информации в ПК является:	а) байт б) бит в) Мбайт г) Кбайт		
8.	Дайте определение понятию «информационные технологии»:	а) совокупность методов и программно-		

		технических средств, объединенных в технологическую цепочку, обеспечивающую сбор, обработку, хранение, распределение и отображение информации с целью снижения трудоемкости процессов использования информационных ресурсов; б) совокупность систематизированных и организованных определенным образом данных и знаний; в) централизованные вычислительные системы, где все ресурсы централизованы, а доступ пользователей осуществляется через терминалы ввода/вывода.		
9.	К основным операциям информационного процесса относят:	а) сбор, передача, информации; б) хранение, обработка информации в) предоставление информации г) все перечисленные операции		
10.	Что такое АИС	а) Автоматизированная информационная система б) Автоматическая информационная система в) Автоматизированная информационная сеть г) Автоматизированная интернет сеть		
11.	При вычислении формулы в ячейке, появилось сообщение об ошибке #####. Оно означает:	а) неверное значение аргумента в формуле б) что не опознано имя, которое употреблено в формуле в) неправильный тип данных		

		г) переполнение ячейки		
12.	Программное обеспечение, предназначенное для разработки и выполнения конкретных задач пользователя, называется:	а) системным; б) прикладным; в) инструментальным; г) сервисным.		
13.	Сжатый файл отличается от исходного тем, что:	а) доступ к нему занимает меньше времени; б) он в большей степени удобен для редактирования; в) он легче защищается от вирусов; г) он занимает меньше места.		
14.	Во время исполнения прикладная программа хранится:	а) в видеопамяти; б) в оперативной памяти; в) в процессоре; г) на жестком диске.		
15.	Компьютерные вирусы:	а) возникают в связи сбоев в аппаратной части компьютера; б) создаются людьми специально для нанесения ущерба ПК; в) зарождаются при работе неверно написанных программных продуктов; г) являются следствием ошибок в операционной системе;		
16.	Что является ключевым объектом в системе КОМПАС?	а) элемент б) точка в) линия г) курсор		
17.	Минимально необходимый набор устройс для работы компьютера содержит:	а) принтер б) системный блок, клавиатуру в) системный блок, монитор, клавиатуру г) системный блок, дисководы, мышь		
18.	Задан адрес электронной почты в сети Internet username@mtu-net.ru, каково имя компьютера, на котором храниться почта?	а) ru; б) username@mtu-net.ru; в) username; г) mtu-net.ru.		
19.	Что лежит в основе системы КОМПАС?	а) кодификация б) спецификация в) документ		

		г) смета		
20.	Примечание к тексту, находящееся в нижней части страницы, называется:	а) абзацем; б) сноской; в) диаграммой; г) заголовком.		
21.	Множество компьютеров, объединенных между собой линиями передачи информации - это	а) компьютерная сеть б) локальная сеть в) глобальная сеть г) Интернет		
22.	Наименьшая единица информации:	а) Байт б) Кбайт в) Бит г) код		
23.	Команда, предназначенная для быстрого поиска по обозначению или наименованию элемента в системе КОМПАС:	а) Ctrl + C б) Ctrl + Q в) Ctrl + X г) Ctrl + V		

№ п/п	Задание (вопрос)	Эталон ответа
Инструкция по выполнению заданий № 24-30: В соответствующую строку бланка ответов запишите краткий ответ на вопрос, окончание предложения или пропущенные слова.		
24.	При щелчке мыши по … в окне Web-браузера пользователь переходит на указанную страницу или вызывает определённое событие.	
25.	Область … в системе КОМПАС содержит список документов, относящихся к активному элементу	
26.	Многофункциональное электронное устройство для работы с информацией – это …	
27.	В электронной таблице в ячейке А1 записано число 10, в В1 – формула =А1/2, в С1 – формула =СУММ(А1:В1)*2. Значение С1 равно	
28.	Устройство, предназначенное для обмена информацией между компьютерами через телефонную сеть, называется …	
29.	Клавиша … включает числовую клавиатуру	
30.	Документ, в котором информация представлена в электронно-цифровой форме называется **… …** .	

Время выполнения -1час

3. 2 Практические задания

ПРАКТИЧЕСКОЕ ЗАДАНИЕ № 1

1. Используя точки, постройте деталь, показанную на образце

1-01 Инструментальная панель

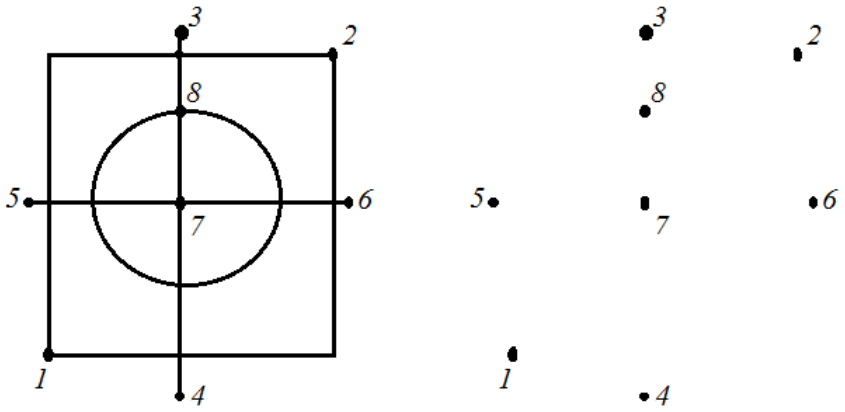

<u>Время выполнения задания</u> – 10 минут

ПРАКТИЧЕСКОЕ ЗАДАНИЕ № 2

1. Закончите построение детали по образцу, построив недостающие отрезки и окружности.

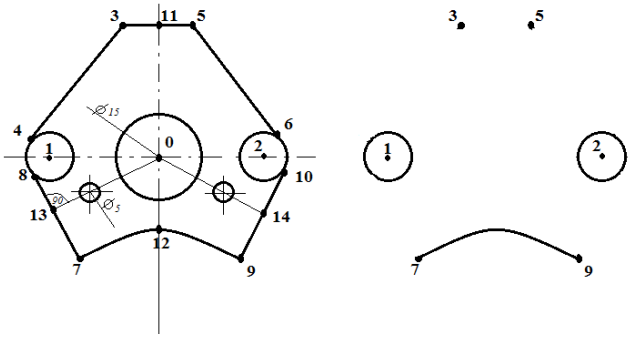

<u>Время выполнения задания</u> – 10 минут

ПРАКТИЧЕСКОЕ ЗАДАНИЕ № 3

1. На изображении детали постройте 3 окружности по размерам на Образце

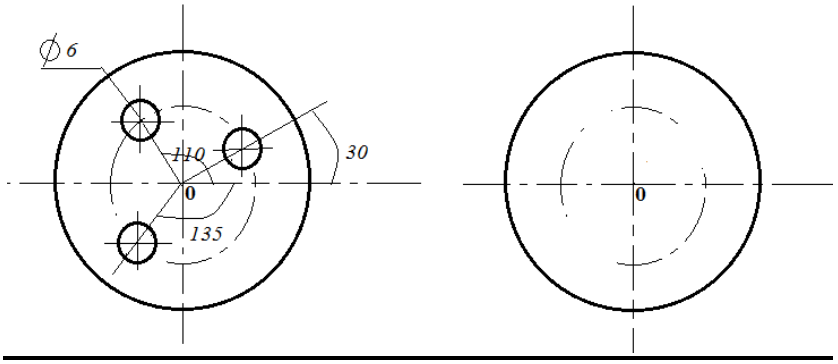

<u>Время выполнения задания</u> – 10 минут

ПРАКТИЧЕСКОЕ ЗАДАНИЕ № 4

1. На чертеже детали проставьте линейные размеры по образцу

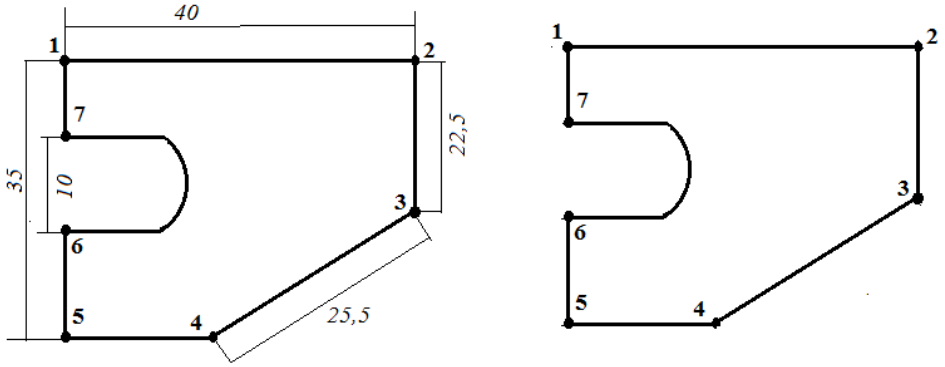

Время выполнения задания – 10 минут

ПРАКТИЧЕСКОЕ ЗАДАНИЕ № 5

1. На чертеже детали проставьте линейные размеры по образцу

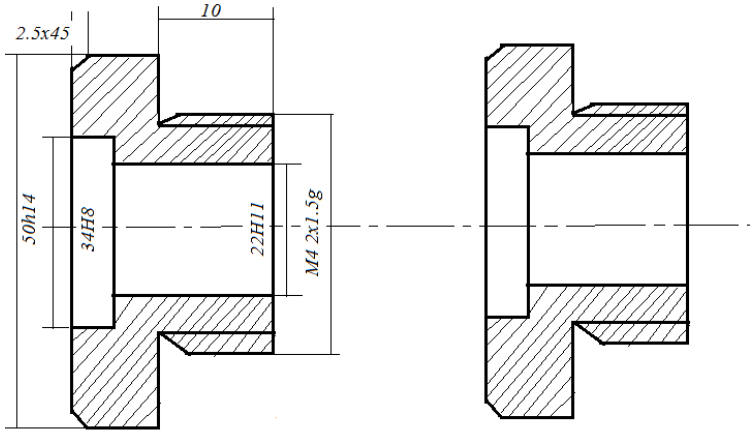

Время выполнения задания – 10 минут

ПРАКТИЧЕСКОЕ ЗАДАНИЕ № 6

1. Выполните скругление контура детали Скоба радиусами дуг по размерам, указанным на образце

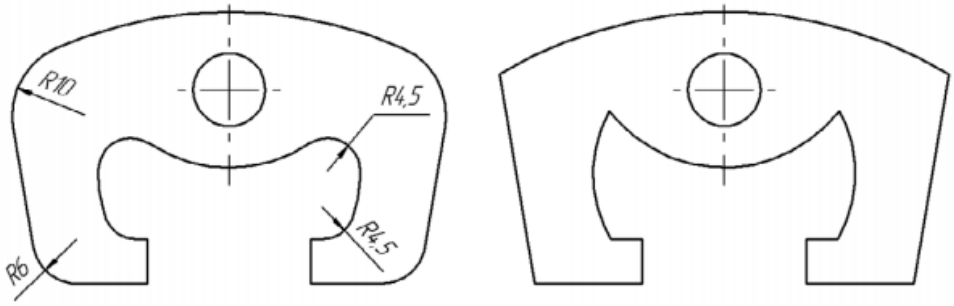

Время выполнения задания – 10 минут

КОМПЛЕКТ ЭКЗАМЕНАТОРА

4.1 Инструменты оценки

1. Эталон ответов на тестовые задания. Критерии оценки на тестовые задания и оценочная шкала по выполнению тестовых заданий (Приложение 1)
2. Критерии оценки практических заданий (Приложение 2)

Приложение 1

Эталон ответов на тестовые задания

<table>
<tr><th>№ п/п</th><th colspan="2">Задание (вопрос)</th><th>Эталон ответа</th><th>Р</th></tr>
<tr><td colspan="5">Инструкция по выполнению заданий № 1-3: соотнесите содержание столбца 1 с содержанием столбца 2. Запишите в соответствующие строки бланка ответов букву из столбца 2, обозначающую правильный ответ на вопросы столбца 1. В результате выполнения Вы получите последовательность букв. Например,
<table>
<tr><td>№ задания</td><td>Вариант ответа</td></tr>
<tr><td>1</td><td>1-в,2-а,3-б,4-г</td></tr>
</table></td></tr>
<tr><td>1.</td><td>1. Информационно – управляющие системы
2. Информационно – поисковые системы.
3. Информационно – справочные системы.</td><td>а) автоматизирована системы, работающие в интерактивном режиме и обеспечивающие пользователя справочной информацией
б) системы для сбора и обработки информации.
в) Основное назначение этих систем – поиск информации, содержащейся в различных базах данных;
г) системы, предназначенные для накопления и и анализа данных.</td><td>1-б
2-в
3-а</td><td></td></tr>
<tr><td>2.</td><td>1. Классификация информационных систем по назначению, включает...
2. Классификация информационных систем по структуре аппаратных средств включает …
3. Классификация информационных систем по режиму работы включает ….
4. Классификация информационных систем по характеру взаимодействия с пользователем включает .</td><td>а) диалоговый и интерактивный режимы;
б) однопроцессорные, многопроцессорные и многомашинные системы;
в) информационно-управляющие системы, системы поддержки принятия решений, информационно – поисковые системы, информационно – справочные системы;</td><td>1-в
2-б
3-г
4-а</td><td></td></tr>
</table>

		г) однопрограммн ый и мультипрограммный режимы; д) диалоговый, мультипрограммный, пакетный режимы		
3.	1. Устройство для вывода на бумагу чертежей и рисунков. 2. Устройство для ввода с листа бумаги документов. 3. Устройство для записи информации на магнитную ленту	а) Сканер б) Принтер в) Плоттер г) Стриммер	1-в 2-а 3-г	

Инструкция по выполнению заданий № 4 - 23: Выберите букву, соответствующую правильному варианту ответа и запишите ее в бланк ответов.				
4.	Дайте определение понятию «информация»	а) упорядоченная совокупность документированной информации и информационных технологий; б) совокупность систематизированных и организованных специальным образом данных и знаний; в) сведения о фактах, объектах, событиях и идеях, которые в данном контексте имеют вполне определённое значение	в	
5.	Дайте определение понятию «информационная среда»:	а) совокупность систематизированных и организованных определенным образом данных и знаний; б) совокупность методов и программно – технических средств, объединенных в технологическую цепочку, обеспечивающую сбор, хранение, распределение и	а	

		отображение информации.		
6.	Дать определение понятию «данные»	а) информация, на основании которой путем логических рассуждений могут быть получены определенные выводы; б) информация, представленная в виде, пригодном для обработки автоматическими средствами при возможном участии человека;	б	
7.	Минимальной единицей информации в ПК является:	а) байт б) бит в) Мбайт г) Кбайт	б	
8.	Дайте определение понятию «информационные технологии»:	а) совокупность методов и программно-технических средств, объединенных в технологическую цепочку, обеспечивающую сбор, обработку, хранение, распределение и отображение информации с целью снижения трудоемкости процессов использования информационных ресурсов; б) совокупность систематизированных и организованных определенным образом данных и знаний; в) централизованные вычислительные системы, где все ресурсы централизованы, а доступ пользователей	а	

		осуществляется через терминалы ввода/вывода.		
9.	К основным операциям информационного процесса относят:	а) сбор, передача, информации; б) хранение, обработка информации в) предоставление информации г) все перечисленные операции	г	
10.	Что такое АИС	а) Автоматизированная информационная система б) Автоматическая информационная система в) Автоматизированная информационная сеть г) Автоматизированная интернет сеть	а	
11.	При вычислении формулы в ячейке, появилось сообщение об ошибке #####. Оно означает:	а) неверное значение аргумента в формуле б) что не опознано имя, которое употреблено в формуле в) неправильный тип данных г) переполнение ячейки	г	
12.	Программное обеспечение, предназначенное для разработки и выполнения конкретных задач пользователя, называется:	а) системным; б) прикладным; в) инструментальным; г) сервисным.	б	
13.	Сжатый файл отличается от исходного тем, что:	а) доступ к нему занимает меньше времени; б) он в большей степени удобен для редактирования; в) он легче защищается от вирусов; г) он занимает меньше места.	г	

14.	Во время исполнения прикладная программа хранится:	а) в видеопамяти; б) в оперативной памяти; в) в процессоре; г) на жестком диске.	б	
15.	Компьютерные вирусы:	а) возникают в связи сбоев в аппаратной части компьютера; б) создаются людьми специально для нанесения ущерба ПК; в) зарождаются при работе неверно написанных программных продуктов; г) являются следствием ошибок в операционной системе;	б	
16.	Что является ключевым объектом в системе КОМПАС?	а) элемент б) точка в) линия г) курсор	а	
17.	Минимально необходимый набор устройств для работы компьютера содержит:	а) принтер б) системный блок, клавиатуру в) системный блок, монитор, клавиатуру г) системный блок, дисководы, мышь	в	
18.	Задан адрес электронной почты в сети Internet username@mtu-net.ru, каково имя компьютера, на котором храниться почта?	а) ru; б) username@mtu-net.ru; в) username; г) mtu-net.ru.	г	
19.	Что лежит в основе системы КОМПАС?	а) кодификация б) спецификация в) документ г) смета	б	
20.	Примечание к тексту, находящееся в нижней части страницы, называется:	а) абзацем; б) сноской; в) диаграммой; г) заголовком.	б	
21.	Множество компьютеров, объединенных между собой линиями передачи информации - это	а) компьютерная сеть б) локальная сеть в) глобальная сеть г) Интернет	а	
22.	Наименьшая единица информации:	а) Байт	в	

		б) Кбайт в) Бит г) код		
23.	Команда, предназначенная для быстрого поиска по обозначению или наименованию элемента в системе КОМПАС:	а) Ctrl + C б) Ctrl + Q в) Ctrl + X г) Ctrl + V	б	

№ п/п	Задание (вопрос)	Эталон ответа
Инструкция по выполнению заданий № 24-30: В соответствующую строку бланка ответов запишите краткий ответ на вопрос, окончание предложения или пропущенные слова.		
24.	При щелчке мыши по … в окне Web-браузера пользователь переходит на указанную страницу или вызывает определённое событие.	гиперссылке
25.	Область … в системе КОМПАС содержит список документов, относящихся к активному элементу	документов
26.	Многофункциональное электронное устройство для работы с информацией – это …	компьютер
27.	В электронной таблице в ячейке А1 записано число 10, в В1 – формула =А1/2, в С1 – формула =СУММ(А1:В1)*2. Значение С1 равно	30
28.	Устройство, предназначенное для обмена информацией между компьютерами через телефонную сеть, называется …	модемом
29.	Клавиша … включает числовую клавиатуру	NumLock
30.	Документ, в котором информация представлена в электронно-цифровой форме называется **… …** .	электронным документом

Критерии оценивания ответов на тестовые задания

Тип задания	№ задания	Оцениваемые результаты обучения	Количество баллов за вопрос	Общее количество баллов
Закрытого типа	1-3	З1, З2	3	9
Закрытого типа	5-23	У1, З1 – З2	1	20
Открытого типа	24-30	У1, З1 – З2	2	14

Оценочная шкала по выполнению тестовых заданий

Максимальное количество баллов – 43

Набрано баллов	**39-43**	**35-38**	**30-34**	**Менее 30**
Процент результативности выполнения заданий	90%-100%	80 %-89%	70 %-79%	< 70%

Качественная оценка индивидуальных образовательных достижений	«5» (отлично)	«4» (хорошо)	«3» (удовлетворительно)	«2» (не удовлетворительно)

Приложение 2

Критерии оценки практического задания №1

Оценка	Критерии оценки
Оценка «отлично»	Правильно выбрано средство для представления информации (САПР КОМПАС). Построены 4 геометрических объекта: прямоугольник, окружность и два отрезка.
Оценка «хорошо»	Правильно выбрано средство для представления информации (САПР КОМПАС). Построены 3 геометрических объекта.
Оценка «удовлетворительно»	Правильно выбрано средство для представления информации (САПР КОМПАС). Построены 2 геометрических объекта.
Оценка «неудовлетворительно»	Неверно выбрано средство для представления информации. Объекты не построены.

Критерии оценки практического задания №2

Оценка	Критерии оценки
Оценка «отлично»	Правильно выбрано средство для представления информации (САПР КОМПАС). Построены все геометрические объекты.
Оценка «хорошо»	Правильно выбрано средство для представления информации (САПР КОМПАС). Построены все отрезки, кроме отрезка 0-14.
Оценка «удовлетворительно»	Правильно выбрано средство для представления информации (САПР КОМПАС). Не построены отрезки 5-6, 7-8, 9-10
Оценка «неудовлетворительно»	Неверно выбрано средство для представления информации. Объекты не построены.

Критерии оценки практического задания №3

Оценка	Критерии оценки
Оценка «отлично»	Правильно выбрано средство для представления информации (САПР КОМПАС). Построены все геометрические объекты. Указаны линейные размеры
Оценка «хорошо»	Правильно выбрано средство для представления информации (САПР КОМПАС). Построены только две окружности, указаны линейные размеры..
Оценка «удовлетворительно»	Правильно выбрано средство для представления информации (САПР КОМПАС). Построена окружность радиуса 3 мм, указаны линейные размеры..
Оценка «неудовлетворительно»	Неверно выбрано средство для представления информации. Объекты не построены.

Критерии оценки практического задания №4

Оценка	Критерии оценки
Оценка «отлично»	Правильно выбрано средство для представления информации (САПР КОМПАС). Построены все геометрические объекты. Указаны линейные размеры
Оценка «хорошо»	Правильно выбрано средство для представления информации (САПР КОМПАС). Построены все отрезки, кроме отрезков 5-6,6-7, указаны линейные размеры..
Оценка «удовлетворительно»	Правильно выбрано средство для представления информации (САПР КОМПАС). Построены все отрезки, кроме отрезков 4-5, 5-6,6-7, указаны линейные размеры.
Оценка «неудовлетворительно»	Неверно выбрано средство для представления информации. Объекты не построены.

Критерии оценки практического задания №5

Оценка	Критерии оценки
Оценка «отлично»	Правильно выбрано средство для представления информации (САПР КОМПАС). Указаны все 6 линейных размера
Оценка «хорошо»	Правильно выбрано средство для представления информации (САПР КОМПАС). Указаны 4-5 линейных размера.
Оценка «удовлетворительно»	Правильно выбрано средство для представления информации (САПР КОМПАС). Указаны 2-3 линейных размера
Оценка «неудовлетворительно»	Неверно выбрано средство для представления информации. Линейные размеры не указаны.

Критерии оценки практического задания №6

Оценка	Критерии оценки
Оценка «отлично»	Правильно выбрано средство для представления информации (САПР КОМПАС). Выполнено скругление всей детали. Указаны линейные размеры.
Оценка «хорошо»	Правильно выбрано средство для представления информации (САПР КОМПАС). Выполнено скругление детали на 90%. Указаны линейные размеры.
Оценка «удовлетворительно»	Правильно выбрано средство для представления информации (САПР КОМПАС). Выполнено скругление детали на 50%. Указаны линейные размеры
Оценка «неудовлетворительно»	Неверно выбрано средство для представления информации. Скругление детали не выполнено. Линейные размеры не указаны.

Государственное автономное профессиональное образовательное учреждение Самарской области
«Колледж технического и художественного образования г. Тольятти»

Комплект оценочных средств
для проведения текущего контроля успеваемости
по учебной дисциплине
ОП 02. ПРАВОВОЕ ОБЕСПЕЧЕНИЕ ПРОФЕССИОНАЛЬНОЙ ДЕЯТЕЛЬНОСТИ
образовательной программы
подготовки специалистов среднего звена
по специальности
15.02.19 Сварочное производство
курсы обучения _4_

Тольятти, 2023 год

Разработчик (и):

ГАПОУ КТиХО	преподаватель	Е.П. Шейкина
(место работы)	(занимаемая должность)	(инициалы, фамилия)

СОДЕРЖАНИЕ

		Стр.
1	Пояснительная записка	4
2	Паспорт комплекта оценочных средств	6
3	Контрольно-измерительные материалы	8
4	Инструменты оценки	16
5	Методическое обеспечение текущей аттестации	17
	Приложения	18

1. ПОЯСНИТЕЛЬНАЯ ЗАПИСКА

Комплект оценочных средств предназначен для мониторинга качества освоения учебной дисциплины Правовое обеспечение профессиональной деятельности в рамках реализации федерального государственного образовательного стандарта среднего профессионального образования по специальности **22.02.06 «Сварочное производство»** (утв. приказом МОиН РФ от 21 апреля 2014г. № 360, зарегистрирован в Минюсте 27 июня 2014г, № 32877).

Предмет оценивания в процессе текущего контроля – знания и умения, являющиеся необходимыми элементами формируемых компетенций.

Основаниями проведения оценочной процедуры по учебной дисциплине являются следующие нормативные документы:

Федеральный государственный образовательный стандарт среднего профессионального образования по специальности **22.02.06 Сварочное производство**;

Рабочая программа учебной дисциплины Правовое обеспечение профессиональной деятельности, утвержденная зам.директора по УМР ГАПОУ «Колледж технического и художественного образования г. Тольятти» и прошедшая внутреннюю и внешнюю экспертизы;

Положение о проведении текущего контроля успеваемости и промежуточной аттестации обучающихся государственного автономного профессионального образовательного учреждения Самарской области «Колледж технического и художественного образования г. Тольятти» по основным профессиональным образовательным программам СПО, утвержденное приказом директора колледжа от «16» сентября 2015 г. № 01-20/339;

Положение об организации образовательной деятельности студентов по индивидуальному учебному плану в государственном автономном профессиональном образовательном учреждении Самарской области «Колледж технического и художественного образования г. Тольятти», утверждённое приказом директора колледжа от «30» июня 2017 г. № 01-20/270а.

Оценочные средства по дисциплине содержатся в фонде оценочных средств (ФОС) по дисциплине и представлены в различных формах.

Для оценки образовательных результатов используются: метод сопоставления с эталоном (ключом, модельным ответом), экспертная оценка деятельности по критериям, экспертная оценка письменных и устных ответов.

Текущая аттестация по учебной дисциплине Правовое обеспечение профессиональной деятельности проводится в соответствии с рабочей программой дисциплины и календарно-тематическим планом.

В рамках текущей аттестации проводится рубежный контроль по окончании изучения каждого учебного модуля/раздела в форме тестирования, опроса (письменного или устного), выполнения контрольной работы, практических, практико-ориентированных, компетентностно-ориентированных заданий.

Текущий контроль по выполненным лабораторным и практическим работам проводится в форме формализованного наблюдения и оценки результатов выполнения работ, оценки отчетов по ним.

Текущий контроль по выполненным компетентностно - ориентированным заданиям предусматривает оценку деятельности обучающегося на определённом уровне сформированности общей компетенции.

Уровень знаний, умений, сформированность компетенций в ходе текущего контроля оценивается по пятибалльной системе оценки: 5 (отлично), 4 (хорошо), 3 (удовлетворительно), 2 (неудовлетворительно) согласно разработанным критериям.

Внеаудиторная самостоятельная работа обучающихся оценивается по пятибалльной системе.

В настоящем комплекте оценочных средств используются следующие термины, определения и сокращения:

КОС – комплект оценочных средств;

УД – учебная дисциплина;

ФГОС - федеральный государственный образовательный стандарт;

ПЗ – практическое задание;

ПОЗ – практико-ориентированное задание;

КОЗ – компетентностно - ориентированное задание;

ОК – общая компетенция;

У - умения;

З – знания;

2. ПАСПОРТ КОМПЛЕКТА ОЦЕНОЧНЫХ СРЕДСТВ

2.1. Область применения

Комплект оценочных средств (КОС) предназначен для текущего контроля успеваемости и оценки образовательных достижений, обучающихся по освоению программы учебной дисциплины Правовое обеспечение профессиональной деятельности.

КОС включает контрольные и методические материалы для проведения текущей аттестации в форме тестов, практических заданий (ПЗ), практико-ориентированных заданий (ПОЗ), компетентностно – ориентированных заданий (КОЗ), методических указаний по выполнению работ, сборников заданий, вопросов, тестов и т.д.

КОС разработан в соответствии с:

-основной профессиональной образовательной программой по специальности **15.02.19 Сварочное производство**;

-программой учебной дисциплины Правовое обеспечение профессиональной деятельности

2.2. Контроль и оценка результатов освоения дисциплины

Текущий контроль и оценка результатов освоения учебной дисциплины осуществляется преподавателем в процессе проведения практикума и лабораторных работ, тестирования, а также выполнения обучающимися внеаудиторной самостоятельной работы.

Результаты обучения (освоенные умения, усвоенные знания)	**Формы и методы контроля**	**Результат деятельности обучающегося**
Раздел 01. Правовое регулирование экономических отношений.		
Умения: – защищать свои права в соответствии с гражданским, гражданско-процессуальным и трудовым законодательством Российской Федерации; – анализировать и оценивать результаты и последствия деятельности (бездействия) с правовой точки зрения;	Практическое занятие	ПЗ №1 «Порядок создания юридического лица» ПЗ №2 «Составление проекта хозяйственного договора (купли-продажи, перевозки, аренды» ПЗ №3 «Оформление претензии по договору аренды (просрочка арендной платы)»
Знания: – основные положения Конституции Российской Федерации, действующие нормативные правовые акты,	Тестирование Внеаудиторная самостоятельная	Письменные сообщения Поиск в Интернете и оформление заданной информации

регулирующие правоотношения в процессе профессиональной (трудовой) деятельности; – классификацию, основные виды и правила составления нормативных правовых актов;	работа	Выполнение рефератов Ознакомление с законодательством. Работа с нормативными документами.
Раздел 02. Основы трудового права		
Умения: – защищать свои права в соответствии с гражданским, гражданско-процессуальным и трудовым законодательством Российской Федерации; – анализировать и оценивать результаты и последствия деятельности (бездействия) с правовой точки зрения; – оформлять трудовой договор	Практическое занятие	ПЗ №4 «Составление проекта трудового договора»
Знания: – права и обязанности работников в сфере профессиональной деятельности; – классификацию, основные виды и правила составления нормативных правовых актов;	Внеаудиторная самостоятельная работа	Письменные сообщения Поиск в Интернете и оформление заданной информации Ознакомление с законодательством. Работа с нормативными документами.

3. КОНТРОЛЬНО – ИЗМЕРИТЕЛЬНЫЕ МАТЕРИАЛЫ
Тест №1 по теме «Юридические лица»

1. Учредители юридического лица:
1)Имеют вещные права на его имущество.
2)Имеют обязательственные права на его имущество.
3)Не имеют никаких прав на его имущество.
4)В зависимости от вида юридического лица имеют вещные права на его имущество, либо обязательственные права, либо не имеют никаких прав.

2. Филиалы и представительства это:
1)Виды юридических лиц.
2)Обособленные подразделения юридических лиц, которые обладают гражданской правоспособностью.
3)Обособленные подразделения юридических лиц, которые не обладают гражданской правоспособностью.
4)Органы юридического лица.

3. Какими правами на обособленное за ним имущество обладает открытое акционерное общество?
1)Правом собственности.
2)Правом хозяйственного ведения.
3)Правом оперативного управления.
4)Правом хозяйственного ведения - на имущество, переданное учредителями в качестве вкладов; а на имущество, приобретенное по иным основаниям - правом собственности.

4. Кто отвечает по обязательствам юридического лица?
1)Его учредители (участники)
2)Само юридическое лицо.
3)Органы юридического лица.
4)Само юридическое лицо, а в случаях, предусмотренных в ГК РФ или в учредительных документах, и иные лица.

5. Что такое филиал юридического лица?
1)Это особый вид юридического лица.
2)Это орган юридического лица, действиями которого юридическое лицо приобретает гражданские права и принимает на себя обязанности.
3)Это обособленное подразделение юридического лица, расположенное вне места его нахождения и осуществляющее все его функции или их часть.
4)Это обособленное подразделение юридического лица, расположенное вне места его нахождения, которое представляет интересы юридического лица и осуществляет их защиту.

6. Кто осуществляет государственную регистрацию юридических лиц?
1)Учреждение юстиции.
2)Налоговые органы.
3)Органы местного самоуправления.
4)Суд.

7. Выберите определение, соответствующее понятию "дочернее общество":

1)Это такое хозяйственное общество, по отношению к которому другое хозяйственное общество или товарищество имеет возможность определять принимаемые таким обществом решения.
2)Это такое хозяйственное общество, в котором другое хозяйственное общество или товарищество имеет более двадцати процентов голосующих акций или двадцати процентов уставного капитала.
3)Это особая организационно-правовая форма хозяйственного общества, участники которого несут субсидиарную ответственность по его обязательствам принадлежащим им имуществом.
4) Это хозяйственное общество. учредителем которого выступает другое хозяйственное общество или товарищество.

8. Учредители юридического лица:
1)Имеют вещные права на его имущество.
2)Имеют обязательственные права на его имущество.
3)Не имеют никаких прав на его имущество.
4)В зависимости от вида юридического лица имеют вещные права на его имущество, либо обязательственные права, либо не имеют никаких прав.

9. Правоспособность юридического лица прекращается
1)В момент завершения его ликвидации.
2)**В момент внесения записи о его исключении из Единого государственного реестра юридических лиц**.
3)В момент принятия решения о ликвидации или реорганизации.
4)В момент фактического прекращения деятельности юридического лица.

10. Юридическое лицо приобретает гражданские права и принимает на себя гражданские обязанности
1)Через руководителя, действующего в соответствии с учредительными документами.
2)Через свои органы, действующие в соответствии с законом, иными правовыми актами и учредительными документами, а в предусмотренных законом случаях - через своих участников.
3)Через участников.
4) Через филиалы и представительства.

11. Ликвидировано общество с ограниченной ответственностью. Кто является его правопреемником?
1)Ликвидационная комиссия.
2)Участники (члены) общества.
3)Лицо, которому передано оставшееся после ликвидации имущество.
4)Никто. При ликвидации нет правопреемства.

12. Обособленное подразделение юридического лица, расположенное вне места его нахождения, которое представляет интересы юридического лица и осуществляет их защиту - это:
1)Орган юридического лица.
2)Представительство.
3)Филиал.
5) Дочернее общество.

13. Коммерческими организациями являются:

1) Хозяйственные товарищества, хозяйственные общества, производственные кооперативы, государственные и муниципальные унитарные предприятия.

2) Хозяйственные товарищества, хозяйственные общества, производственные кооперативы, государственные и муниципальные унитарные предприятия, а также другие, предусмотренные ГК РФ.

3) Хозяйственные товарищества, хозяйственные общества, производственные кооперативы, государственные и муниципальные унитарные предприятия, а также другие, предусмотренные законом.

4) Хозяйственные товарищества, хозяйственные общества, производственные и потребительские кооперативы, государственные и муниципальные унитарные предприятия.

14. Правоспособность юридического лица возникает

1) С момента его государственной регистрации уполномоченным органом исполнительной власти.

2) С момента утверждения учредителями устава юридического лица.

3) С момента полной оплаты учредителями уставного капитала юридического лица.

4) С момента получения лицензии.

15. Ликвидация юридического лица

1) Влечет его прекращение без перехода прав и обязанностей в порядке правопреемства, если иное не установлено учредительными документами юридического лица.

2)Влечет его прекращение с переходом прав и обязанностей его правопреемникам.

3)Влечет его прекращение без перехода прав и обязанностей в порядке правопреемства, за исключением случаев признания его несостоятельным (банкротом).

4)Влечет его прекращение без перехода прав и обязанностей в порядке правопреемства.

Тест № 2 по теме «Виды и формы собственности»

1. Что не может находится в собственности гражданина РФ:

а) земля

б) космический корабль

в) жилой дом

2. К имущественным правоотношениям не относится:

а) право автора на литературное произведение

б) аренда жилого помещения

в) купля-продажа компьютерной техники

3. Как называется передача или продажа государственного имущества в частную собственность:

а) национализация

б) протекционизм

в) меркантилизм

4. Как называется переход в частные руки крупных государственных предприятий:

а) национализация

б) приватизация
в) инкорпорация

5. Как называется принудительное безвозмездное изъятие в собственность государства всего или части имущества, являющегося собственностью лица, в качестве санкции за преступление либо за административное или гражданское правонарушение:
а) реквизиция
б) приватизация
в) конфискация

6. Как называется изъятие государством имущества у собственника с выплатой ему стоимости такого имущества:
а) конфискация
б) реквизиция
в) национализация

7. Что является нематериальным объектом права собственности:
а) земля
б) животное
в) интеллектуальная собственность

8. Правильны ли следующие суждения о праве собственности:
1. собственник несёт бремя содержания принадлежащего ему имущества, если иное не предусмотрено законом или договором
2. риск случайной гибели или случайного повреждения имущества несёт его собственник, если иное не предусмотрено законом или договором
а) правильно только 1
б) правильно только 2
в) оба правильные

9. Правильны ли следующие суждения о праве собственности:
1. собственник может передать своё имущество в доверительное управление другому лицу (доверительному управляющему)
2. передача имущества в доверительное управление влечёт переход права собственности к доверительному управляющему
а) правильно только 1
б) правильно только 2
в) оба правильные

10. Правильны ли следующие суждения о праве собственности:
1. право собственности у приобретателя вещи по договору возникает с момента её передачи, если иное не предусмотрено законом или договором
2. бесхозяйной является вещь, которая не имеет собственника или собственник которой неизвестен
а) правильно только 1
б) правильно только 2
в) оба правильные

11. Что называется собственностью:
а) искусственное явление

б) социальное явление
в) природное явление

12. Объектом собственности в рыночной экономике могут быть:
а) здания
б) земля
в) деньги
г) все варианты правильные

13. Необходимо определить основные сферы существования государственной собственности в современной экономике:
а) энергетика
б) наука
в) шоу-бизнес

14. Что является объектами интеллектуальной собственности:
а) авторские права
б) произведения искусства
в) торговые марки
г) все варианты правильные

15. Разгосударствление экономики означает смену формы собственности:
а) да
б) нет
в) иногда

Тест №3 по теме «Трудовой договор»

1. В трудовом праве письменный документ — соглашение между работником и работодателем, которое устанавливает их взаимные права и обязанности:
а) трудовой договор
б) трудовой контракт
в) договор труда

2. При неудовлетворительном результате испытания работодатель имеет право расторгнуть трудовой договор в течение испытательного срока, предупредив работника:
а) не позднее чем за три дня в устной форме
б) в письменной форме не позднее чем за три дня с указанием причин отрицательной оценки
в) не позднее чем за четыре дня в устной форме

3. При прекращении трудового договора работодатель обязан выдать работнику трудовую книжку в:
а) течение 5-и дней после увольнения
б) течение недели после увольнения
в) день увольнения

4. Трудовой кодекс Российской Федерации предоставляет право работнику расторгнуть трудовой договор в течение испытательного срока:
а) если работа не является для него подходящей, предупредив работодателя письменно за три дня
б) Трудовой кодекс Российской Федерации не предоставляет работнику такое право
в) в течение испытательного срока на работника не распространяется Трудовой кодекс

5. В каком размере выплачивается выходное пособие при расторжении трудового договора в связи с восстановлением на работе работника, ранее выполнявшего эту работу:
а) в размере среднемесячного заработка
б) в размере 3-месячного заработка
в) в размере 2 -х недельного среднего заработка

6. Какова нормальная продолжительность рабочего времени:
а) 50 часов в неделю
б) 40 часов в неделю
в) 30 часов в неделю

7. Какова продолжительность дополнительного отпуска для работников с ненормированным рабочим днем:
а) не менее 5 календарных дней
б) не менее 15 календарных дней
в) не менее 3 календарных дней

8. Какова предельно допустимая продолжительность сверхурочных работ в течение года:
а) 120 часов
б) 160 часов
в) 180 часов

9. Срок регистрации трудового договора физ/ лиц.- работодателем:
а) 10 дней
б) 3 дня
в) 7 дней

10. Когда трудовой договор не обязателен в письменной форме:
а) организованный набор работников
б) трудовой договор с молодым специалистом
в) трудовой договор с несовершеннолетним работником

11. Где регистрируется трудовой договор, который заключается с физическим лицом-предприятием:
а) в государственном фонде занятости
б) в налоговой службе
в) в пенсионном фонде

12. Кем разрабатывается и принимается коллективный договор:
а) на сессии Федерального собрания
б) на общей конференции трудового коллектива
в) на референдуме

13. Сторонами заключения коллективного договора являются:
а) собственник или лицо им уполномоченное и трудовой коллектив
б) председатель профсоюзного комитета и работники
в) комитет по трудовым спорам и работники

14. Моментом начала действия трудового договора считается:
а) через 5 дней после подписания
б) через 10 дней после подписания
в) после государственной регистрации

15. Испытания при приеме на работу не применимо к:
а) работникам до 18 лет
б) инвалидам
в) военнообязанным

Тест №4 по теме «Трудовые споры»

1. Органами по рассмотрению индивидуальных трудовых споров являются:
а) примирительная комиссия;
б) суд общей юрисдикции;
в) профсоюз;
г) комиссия по трудовым спорам;
д) арбитражный суд.

2. Имеет ли право работник, минуя комиссию по трудовым спорам (КТС), обратиться за защитой своих прав в суде:
а) нет;
б) да;
в) да, но только после письменного уведомления об этом работодателя.

3. За защитой своих трудовых прав работник может обратиться в комиссию по трудовым спорам:
а) в 3-месячный срок со дня, когда он узнал или должен был узнать о нарушении своего права;
б) в 6-месячный срок;
в) в течение 1 года;
г) в месячный срок со дня, когда он узнал или должен был узнать о нарушении своего права.

4. В течение какого времени можно обжаловать решение комиссии по трудовым спорам:
а) в течение 7 дней;
б) в течение 1 месяца;

в) в течение 10 дней;
г) в течение 1 года.

5. Какие виды трудовых споров рассматриваются непосредственно в судах:
а) о переводе на другую работу;
б) о наложении на работника дисциплинарных взысканий;
в) об оплате труда;
г) отсутствие КТС в организации;
д) возмещение материального ущерба работнику;
е) незаконное увольнение;
ж) отказ в приеме на работу.

6. Этапами рассмотрения коллективного трудового спора являются:
а) рассмотрение вышестоящей профсоюзной организацией;
б) рассмотрение примирительной комиссией;
в) рассмотрение трехсторонней комиссией по урегулированию споров;
г) рассмотрение с участием посредника;
д) рассмотрение комиссией по трудовым спорам;
е) рассмотрение в арбитражном суде;
ж) рассмотрение трудовым арбитражем.

7. трудовой спор – это
1. Ситуация в которой сталкиваются интересы различных субъектов
2. Неурегулированные разногласия между сторонами трудовых отношений, поступившие на разрешение спец. Органа
3. Разногласия по трудовым вопросам
4. Все варианты верны

8. Трудовые споры делятся на:
1. Индивидуальные
2. Коллективные
3. Профсоюзные
4. Групповые

9. Посредник при рассмотрении коллективного трудового спора:
а) единолично принимает решение по спору;
б) помогает сторонам спора выработать согласованную позицию и тем самым разрешить спор, но сам решение не принимает;
в) принимает решение в соответствии и с рекомендациями государственного органа по урегулированию коллективных трудовых споров.

10. Участниками индивидуального трудового спора являются:
а) два сотрудника
б) сотрудник и работодатель

Время выполнения теста – __45__мин

4. ИНСТРУМЕНТЫ ОЦЕНКИ

1. Эталон и критерии оценивания ответов на тестовые задания, оценочная шкала по выполнению тестовых заданий (Приложения 1)

5.МЕТОДИЧЕСКОЕ ОБЕСПЕЧЕНИЕ ТЕКУЩЕЙ АТТЕСТАЦИИ

1. Шейкина Е.П. Методические пособие для студентов технического профиля по выполнению практических работ по дисциплине Правовое обеспечение профессиональной деятельности, КТиХО, 2020, 36 стр.

Приложение 1

Тест №1 по теме «Юридические лица»

Эталоны ответов

1-4
2-2
3-1
4-2
5-3
6-4
7-1
8-4
9-2
10-2
11-2
12-2
13-2
14-1
15-1

Тест №2 по теме «Виды и формы собственности»

Эталоны ответов

1-б
2-а
3-в
4-а
5-в
6-б
7-в
8-а
9-в
10-б
11-а
12-б
13-а
14-в
15-а

Тест №3 по теме «Трудовой договор»

Эталоны ответов

1-а
2-б

3-в
4-а
5-в
6-б
7-в
8-а
9-в
10-б
11-а
12-б
13-а
14-в
15-а

Тест №4 по теме «Трудовые споры»

Эталоны ответов

1-б, г
2 б
3-а
4-в
5-авеж
6-бгж
7-б
8-аб
9-б
10-б

Критерии оценивания ответов на тестовые задания

Тип задания	№ задания	Количество баллов за вопрос	Общее количество баллов
Закрытого типа *(Выбор варианта ответа из множества предложенных ответов)*	1-15	2	30

Оценочная шкала по выполнению тестовых заданий
Максимальное количество баллов – 30

Набрано баллов	**27-30**	**24-26**	**21-23**	**Менее 23**
Процент результативности выполнения заданий	**90%-100%**	**80 %-89%**	**70 %-79%**	**< 70%**
Качественная оценка индивидуальных образовательных достижений	**«5» (отлично)**	**«4» (хорошо)**	**«3» (удовлетворительно)**	**«2» (не удовлетворительно)**

Государственное автономное профессиональное образовательное учреждение Самарской области
«Колледж технического и художественного образования г. Тольятти»

РАССМОТРЕНО	УТВЕРЖДАЮ
на заседании МО МАШИНОСТРОЕНИЕ И ТЕХНОЛОГИЯ МАТЕРИАЛОВ	Зам. директора по УМР
_____	_____ / И.И. Уренева
Руководитель МО _____ / Л.Т. Агафонова	_____ 20____г.

Комплект оценочных средств

для оценки итоговых образовательных результатов
по учебной дисциплине
ОП.02.Правовое обеспечение профессиональной деятельности
образовательной программы
подготовки специалистов среднего звена
по специальности
СПО 15.02.19 Сварочное производство
курс обучения _4_, семестр_7_

Тольятти, 2023

Разработчики:

ГАПОУ КТиХО	преподаватель	Е.П. Шейкина
(место работы)	(занимаемая должность)	(инициалы, фамилия)

Эксперты:

Внутренняя экспертиза:

Техническая экспертиза:	Л.В.Самойлова, методист ГАПОУ КТиХО
Содержательная экспертиза:	Л.М.Чеботарь, преподаватель высшей квалификационной категории ГАПОУ КТиХО

Протокол рассмотрения комплекта оценочных средств для оценки итоговых образовательных результатов по учебной дисциплине **ОП.02. Правовое обеспечение профессиональной деятельности**

№__ от «____» _____20__ г.

СОДЕРЖАНИЕ

		Стр.
1	Пояснительная записка	4
2	Паспорт комплекта оценочных средств	6
3	Процедуры оценки:	9
3.1	Стандартизированный тест	9
3.2	Практико-ориентированные задания	16
4	Комплект экзаменатора:	20
4.1	Инструменты оценки	20
4.2	Приложения	21

1. ПОЯСНИТЕЛЬНАЯ ЗАПИСКА

Комплект оценочных средств предназначен для оценки освоения образовательных результатов по учебной дисциплине «Правовое обеспечение профессиональной деятельности» в рамках реализации федерального государственного образовательного стандарта по специальности среднего профессионального образования **22.02.06 «Сварочное производство»** (утв. приказом МОиН РФ от 21 апреля 2014г. № 360, зарегистрирован в Минюсте 27 июня 2014г, № 32877).

Основаниями проведения оценочной процедуры по учебной дисциплине являются следующие нормативные документы:

Федеральный государственный образовательный стандарт по специальности среднего профессионального образования **22.02.06 «Сварочное производство»**

Рабочая программа учебной дисциплины «Правовое обеспечение профессиональной деятельности», утвержденная зам.директора по УМР ГАПОУ «Колледж технического и художественного образования г. Тольятти» и прошедшая внутреннюю и внешнюю экспертизы;

Положение о проведении текущего контроля успеваемости и промежуточной аттестации обучающихся государственного автономного профессионального образовательного учреждения Самарской области «Колледж технического и художественного образования г. Тольятти» по основным профессиональным образовательным программам СПО, утвержденное приказом директора колледжа от «16» сентября 2015 г. № 01-20/339;

Положение об организации образовательной деятельности студентов по индивидуальному учебному плану в государственном автономном профессиональном образовательном учреждении Самарской области «Колледж технического и художественного образования г. Тольятти», утверждённое приказом директора колледжа от «30» июня 2017 г. № 01-20/270а.

Оценочные средства по дисциплине содержатся в фонде оценочных средств (ФОС) по дисциплине и представлены в различных формах.

Для оценки образовательных результатов используются: метод сопоставления с эталоном (ключом, модельным ответом), экспертная оценка деятельности по критериям, экспертная оценка письменных и устных ответов.

Промежуточная аттестация по учебной дисциплине «Правовое обеспечение профессиональной деятельности» проводится в соответствии с календарным учебным графиком.

Для оценки освоения итоговых образовательных результатов учебной дисциплины «Правовое обеспечение профессиональной деятельности» проводится дифференцированный зачет.

Результаты оценочной процедуры заносятся в зачетную ведомость (одна общая на группу).

На зачете обязательно оценивается усвоение знаний при выполнении теоретического задания и освоение умений при выполнении практического задания.

В настоящем комплекте оценочных средств используются следующие термины,

определения и сокращения:

КОС – комплект оценочных средств;

УД – учебная дисциплина;

МДК – междисциплинарный курс;

ФГОС - федеральный государственный образовательный стандарт;

ФОС - фонд оценочных средств;

У - умения;

З – знания;

ОК – общие компетенции

2. ПАСПОРТ КОМПЛЕКТА ОЦЕНОЧНЫХ СРЕДСТВ

2.1. Область применения

Комплект оценочных средств (КОС) предназначен для контроля и оценки образовательных достижений обучающихся, освоивших программу учебной дисциплины «Правовое обеспечение профессиональной деятельности».

КОС включает контрольные материалы для проведения промежуточной аттестации в форме тестов, практических заданий, практико-ориентированных заданий.

КОС разработан в соответствии с:

-основной профессиональной образовательной программой по специальности СПО **15.02.19 «Сварочное производство»**

-программой учебной дисциплины «Правовое обеспечение профессиональной деятельности».

2. 2 Предметы оценивания

Код	**Наименование результата обучения**
У1	Защищать свои права в соответствии с гражданским, гражданско-процессуальным и трудовым законодательством Российской Федерации;
У2	Анализировать и оценивать результаты и последствия деятельности (бездействия) с правовой точки зрения;
З1	Основные положения Конституции Российской Федерации, действующие нормативные правовые акты, регулирующие правоотношения в процессе профессиональной (трудовой) деятельности;
З2	Классификацию, основные виды и правила составления нормативных правовых актов;
З3	Классификацию, основные виды и правила составления нормативных правовых актов;
ОК 01.	Выбирать способы решения задач профессиональной деятельности применительно к различным контекстам
ОК 02.	Использовать современные средства поиска, анализа и интерпретации информации, и информационные технологии для выполнения задач профессиональной деятельности
ОК 03.	Планировать и реализовывать собственное профессиональное и личностное развитие, предпринимательскую деятельность в профессиональной сфере, использовать знания по финансовой грамотности в различных жизненных ситуациях
ОК 04.	Эффективно взаимодействовать и работать в коллективе и команде
ОК 05.	Осуществлять устную и письменную коммуникацию на государственном языке Российской Федерации с учетом особенностей социального и культурного контекста
ОК 06.	Проявлять гражданско-патриотическую позицию, демонстрировать осознанное поведение на основе традиционных общечеловеческих ценностей, в том числе с учетом гармонизации межнациональных и межрелигиозных отношений, применять стандарты антикоррупционного поведения
ОК 07.	Содействовать сохранению окружающей среды, ресурсосбережению, применять знания об изменении климата, принципы бережливого производства, эффективно действовать в чрезвычайных ситуациях
ОК 08.	Использовать средства физической культуры для сохранения и укрепления здоровья в процессе профессиональной деятельности и поддержания необходимого уровня физической подготовленности
ОК 09.	Пользоваться профессиональной документацией на государственном и иностранном языках.

ПК 1.1	Применять различные методы, способы и приёмы сборки и сварки конструкций с эксплуатационными свойствами
ПК 1.2	Выполнять техническую подготовку производства сварных конструкций.
ПК 1.3	Выбирать оборудование, приспособления и инструменты для обеспечения производства сварных соединений с заданными свойствами.
ПК 1.4	Хранить и использовать сварочную аппаратуру и инструменты в ходе производственного процесса.
ПК 2.1	Выполнять проектирование технологических процессов производства сварных соединений с заданными свойствами.
ПК 2.2	Выполнять расчёты и конструирование сварных соединений и конструкций.
ПК 2.3	Осуществлять технико-экономическое обоснование выбранного технологического процесса.
ПК 2.4	Оформлять конструкторскую, технологическую и техническую документацию.
ПК 2.5	Осуществлять разработку и оформление графических, вычислительных и проектных работ с использованием информационно- компьютерных технологий.
ПК 3.1	Определять причины, приводящие к образованию дефектов в сварных соединениях.
ПК 3.2	Обоснованно выбирать и использовать методы, оборудование, аппаратуру и приборы для контроля металлов и сварных соединений.
ПК 3.3	Предупреждать, выявлять и устранять дефекты сварных соединений и изделий для получения качественной продукции.
ПК 3.4	Оформлять документацию по контролю качества сварки.
ПК 4.1	Осуществлять текущее и перспективное планирование производственных работ.
ПК 4.2	Производить технологические расчёты на основе нормативов технологических режимов, трудовых и материальных затрат.
ПК 4.3	Применять методы и приёмы организации труда, эксплуатации оборудования, оснастки, средств механизации для повышения эффективности производства.
ПК 4.4	Организовывать ремонт и техническое обслуживание сварочного производства по Единой системе планово-предупредительного ремонта.
ПК 4.5	Обеспечивать профилактику и безопасность условий труда на участке сварочных работ.

Оцениваемые результаты обучения	**№ ПОЗ**	**№ вопроса в тесте**	**№ КОЗ**
У1, ОК 4, ОК 05.	*№2,3,4,5,8,10,11*	*№1,3,5,7,9,10,13, 14,16,18,20,22,25*	
У2, ОК 4, ОК 05, ОК 6, ОК 7, ОК 8, ОК 9.	*№4,6,8,9,10,12,13*	*№5,7,20,28*	
З1, ОК 8.	*№2,3,4,5,6,8,9,10, 11,12,13*	*№11*	
З2, ОК 1, ОК 6.	*№1,3,7,8,10,11,13*	*№1,2,4,6,8,9,10,12, 15,17,18,19,23,25, 27,28*	
З3, ОК 1.	*№4,5,6,7,10,11,12*	*№3,4,7,9,10,13,14,16,*	

		17,18,20,21,22,24,25, 29,30	

2.3 Требования к умениям, знаниям обучающихся и соответствующие формы и методы оценивания

Предметы оценивания	Показатели оценки результата	Объекты оценки	Формы и методы оценки результата
У1, ОК 4, ОК 05.	Способность защищать свои права в соответствии с законодательством	Умение решать локальные профессиональные задачи Решение ситуационных задач	Практико-ориентированное задание, оценка продукта деятельности по критериям
У2, ОК 4, ОК 05, ОК 6, ОК 7, ОК 8, ОК 9.	Анализ и оценка результатов действия и бездействия с правовой точки зрения	Умение решать локальные профессиональные задачи Решение ситуационных задач	Практико-ориентированное задание, оценка продукта деятельности по критериям
З1	Знает основные положения Конституции РФ и нормативно-правовые акты	Фактологические знания когнитивные умения	тестирование – сравнение с эталоном, оценочная шкала
З2	Способен классифицировать, различать основные виды нормативных документов и их оформлять	Фактологические знания когнитивные умения	тестирование – сравнение с эталоном; оценочная шкала
З3	Знает права и обязанности работников согласно ТК РФ Знает порядок оформления организационной документации для регистрации юридических лиц Знает особенности условий труда работников	Фактологические знания когнитивные умения	тестирование – сравнение с эталоном; оценочная шкала

3.ПРОЦЕДУРЫ ОЦЕНКИ

3.1. Стандартизированный тест

Вариант 1

№п/п	Задание (вопрос)	Эталон ответа	Рах
Инструкция по выполнению заданий № 1-4: соотнесите содержание столбца 1 с содержанием столбца 2. Запишите в соответствующие строки бланка ответов букву из столбца 2, обозначающую правильный ответ на вопросы столбца 1. В результате выполнения Вы получите последовательность букв. Например: № задания: 1; Вариант ответа: 1 – Д, 2 – А, 3 – С, 4 – В			
1.	Установите соответствие между понятиями и определениями: *Понятия:* забастовка договор оферент акцептант *Определения:* А. добровольный временный отказ работников выполнять свои трудовые функции; В. соглашение двух или нескольких сторон о возникновении и исполнении обязательств; С. сторона, делающая предложение о заключении хозяйственного договора; Д. сторона, принимающая предложение о заключении хозяйственного договора;		Р=7
2.	Установите соответствие между понятиями и определениями: *Понятия:* рабочий день рабочая смена рабочая неделя рабочее время *Определения:* А. отрезок времени, равный 8 рабочим часам; В. время, отработанное согласно графику сменности; С. отработанное время, равное 40 часам; Д. отрезок времени, в течение которого работник обязан выполнять свои трудовые функции;		Р=7
3.	Установите соответствие между понятиями и определениями: *Понятия:* паспорт Устав доверенность диплом *Определения:* А. основной документ физического лица; В. основной организационный документ юридического лица; С. письменный документ, представляющий интересы одного лица другим лицом перед третьими лицами; Д. документ, подтверждающий профессиональные знания;		Р=7
4.	Установите соотношение между понятиями и определениями: *Понятия:*		Р=7

	трудовая книжка трудовой договор исковое заявление лицензия *Определения:* А. соглашение между работником и работодателем; В документ, подтверждающий стаж работы; С. документ, выдаваемый на определенные (обговоренные) виды предпринимательской деятельности; Д. документ, представляемый в суд и требующий восстановления нарушенных прав;		
Инструкция по выполнению заданий 5 – 23: Выберите букву, соответствующую правильному варианту ответа и запишите ее в бланк ответов.			
5.	Выберите один вариант ответа: Основной документ физического лица… А. паспорт В. диплом С. водительские права Д. военный билет		Р=4
6.	Гражданин считается пропавшим без вести, если о нем нет сведений…: А. 5 лет В. 10 лет С. 1 год Д. 3 года		Р=4
7.	Для подписания хозяйственного договора необходимы и достаточны …… А. юридические адреса сторон В. обычные условия С. существенные условия Д. независимость двух сторон		Р=4
8.	Согласно действующему законодательству трудовой договор может быть… А. в пяти экземплярах В. на определенный срок С. устным Д. мировым		Р=4
9.	Субъектами предпринимательской деятельности могут быть… А. юридические лица В. церкви С. поселки Д. городя		Р=4
10.	При нарушении обязательств по договору наступает ответственность в виде… А. прибыли В. неустойки С. лишения свободы Д. уплаты налога		Р=4
11.	К принципам арбитражного судопроизводства относятся… А. принцип устности В. принцип наказания С. принцип вменяемости		Р=4

	Д. принцип невменяемости		
12.	К субъектам трудового права относится... А. поощрение В. профессиональный союз С. очередной отпуск Д. рабочее время		Р=4
13.	Юридическое лицо имеет следующие признаки: А. организационное единство, наличие Устава В. экономический рост . С инфляция всего 18% Д. нет безработицы		Р=4
14.	К организационной документации относятся: А. Устав, правила внутреннего распорядка, штатное расписание В. указание, решение, приказ, постановление С. протокол, докладная записка, акт, справка, отзыв Д. договор, доверенность, коммерческий контракт		Р=4
15.	Нормальное (нормативное) рабочее время имеет продолжительность…часов в неделю А. 50 часов В. 40 часов С. 100 часов Д. 25 часов		Р=4
16.	Предпринимательская деятельность физических и юридических лиц не может осуществляться без… А. регистрации В. прокурора С. трудового договора Д. модернизации предприятия		Р=4
17.	К мерам поощрения работников относятся… А. досрочный выход на пенсию В. премия С. дополнительный выходной		Р=4
18.	Правовой акт, издаваемый руководителем для решения основных и оперативных задач, стоящих перед предприятием – это… А. приказ В. распоряжение С. указание Д. положение		Р=4
19.	Материальная ответственность работников бывает… А. индивидуальная и коллективная В. добровольная и судебная С. денежная и моральная Д. полная и штрафная		Р=4
20.	Документ, выдаваемый одним лицом другому для представительства перед третьими лицами А. доверенность В. права С. паспорт Д. страховой полис		Р=4
21.	В какие сроки проводится подготовка дела к слушанию в арбитражном процессе? А. 10 – 20 дней		Р=4

	В. месяц С. Неделя		
22.	Конкуренция в предпринимательстве– это… А. исключительное право на обладание чем-либо только одной фирме В. непреодолимые барьеры на входе в отрасль С. экономическое соревнование		Р=4
23.	В состав трудового договора включаются условия… А. случайные В. трудовые С. обычные Д. дополнительные		Р=4

Инструкция по выполнению заданий № 24-30. В соответствующую строку бланка ответов запишите краткий ответ на вопрос, окончание предложения или пропущенные слова

№ п/п	Задание (вопрос)	Эталон ответа	Рах
24.	Основные элементы собственности – это…		Р=3
25.	Что включает в себя понятие «заработная плата»?		Р=3
26.	В течение какого времени осуществляется государственная регистрация юридических лиц?		Р=3
27.	Определите, где должен быть рассмотрен трудовой спор об оплате вынужденного прогула?		Р=3
28.	Определите, какой вид материальной ответственности должен быть применен, если ущерб причинен кладовщиком за недостачу материальных ценностей?		Р=3
29.	Признаками физического лица можно назвать следующие три…		Р=3
30.	Предметом хозяйственного договора является…		Р=3

Вариант 2

№п/п	Задание (вопрос)	Эталон ответа	Рах
Инструкция по выполнению заданий № 1-4: соотнесите содержание столбца 1 с содержанием столбца 2. Запишите в соответствующие строки бланка ответов букву из столбца 2, обозначающую правильный ответ на вопросы столбца 1. В результате выполнения Вы получите последовательность букв. Например: № задания: 1; Вариант ответа: 1 – Д, 2 – А, 3 – С, 4 – В			
1.	Установите соответствие между понятиями и определениями: *Понятия:* рабочее время время отдыха сверхурочное время сокращенное время *Определения:* А. отрезок времени, на протяжении которого работники исполняют свои трудовые функции; В. время, свободное от исполнения трудовых функций; С. время, отработанное работником по приказу администрации дополнительно к смене; Д. время, короче нормативного, но с оплатой полностью за рабочий день;		Р=7

2.	Установите соответствие между понятиями и определениями: *Понятия:* организационное единство администрация профессиональные союзы комиссия по трудовым спорам *Определения:* А. коллектив юридического лица, объединенный Уставом и другими организационными документами; В. члены коллектива, осуществляющие руководство организацией; С. добровольная общественная организация работников, защищающая их права и интересы; Д. избранная в коллективе организация, разрешающая конфликты на производстве;		Р=7
3.	Установите соответствие между понятиями и определениями: *Понятия:* физическое лицо юридическое лицо трудовой коллектив арбитражный суд *Определения:* А. любой человек, независимо от возникающих у него прав и обязанностей; В. организация, имеющая определенные признаки и обладающая имущественными и неимущественными правами и обязанностями; С. работники, объединенные соглашением с одним работодателем; Д. государственная организация, разрешающая возникающие экономические споры;		Р=7
4.	Установите соотношение между понятиями и определениями: *Понятия:* полная дееспособность частичная дееспособность ограниченная дееспособность недееспособность *Определения:* А. установленная законом способность лица осуществлять свои права и обязанности в определенных пределах (инвалиды); В. установленная законом способность лица осуществлять свои права и обязанности, наступает с совершеннолетия; С. установленная законом способность лица осуществлять свои права и обязанности, но утерянная в связи с травмой или возрастом; Д. установленная законом способность лица осуществлять свои права и обязанности в пределах возраста 14-18 лет;		Р=7
Инструкция по выполнению заданий 5 – 23: Выберите букву, соответствующую правильному варианту ответа и запишите ее в бланк ответов.			
5.	Выберите один вариант ответа: Предложением о заключении хозяйственного договора является…		Р=4

	А. оферта В. штраф С. обязательства Д. реклама		
6.	Для юридического лица открытый расчетный счет в банке – это…: А неустойка В. обязательство С. признак Д. соглашение		Р=4
7.	Трудовой договор – это… А договор о зарплате В. правила поведения на работе С. соглашение работника и работодателя Д. запись в трудовой книжке		Р=4
8.	Коллективная материальная ответственность имеет второе название - это… А. упущенная выгода В. бригадная С. индивидуальная Д. частичная		Р=4
9.	Основные виды зарплаты – это зарплата А. сдельная и повременная В. рыночная и экономическая С. конкурентная и монопольная Д. рабочая и служащая		Р=4
10.	Согласно Трудовому кодексу РФ отпуск для работников Севера имеет добавочные дни - это…дней А. 18 календарных дней В. 36 календарных дней С. 56 календарных дней Д. 100 календарных дней		Р=4
11.	К принципам арбитражного судопроизводства относятся… А. принцип состязательности В. принцип наказания С. принцип вменяемости Д. принцип невменяемости		Р=4
12.	К субъектам трудового права относится... А. поощрение В. трудовой коллектив С. очередной отпуск Д. рабочее время		Р=4
13.	Юридическое лицо имеет следующие признаки: А. открытый счет в банке, юридический адрес В. экономический рост С инфляция всего 10% Д. нет безработицы		Р=4
14.	Трудовая книжка должна быть оформлена на впервые поступившего работника в течение… А. пяти дней В. одного дня С. месяца одного дня		Р=4

	Д. рабочей недели		
15.	Несовершеннолетним работникам по ТК РФ запрещается… А. неполный рабочий день В. командировка С. ограничение по материальной ответственности Д. прием на работу		Р=4
16.	Полная материальная ответственность - это …. А. полное возмещение ущерба В. выплата ущерба и штрафа С. выплата в размере всей зарплаты Д. выплата неустойки		Р=4
17.	К мерам взыскания работников относится … А. премия по итогам года В. замечание С. повышение по должности		Р=4
18.	Представительство в гражданском праве имеет два вида - это … А. обязательное и добровольное В. специальное и генеральное С. разовое и постоянное Д. судебное и коммерческое		Р=4
19.	Что означает понятие «локаут» в трудовом праве…. А. запрет на увольнение принимавшего участие в забастовке работника В. испытательный срок С. выплата пени Д. работа вахтовым методом		Р=4
20.	Основные виды предпринимательской деятельности – это…. А.частное (индивидуальное) предприятие В. собственность С. доход Д. рынок		Р=4
21.	Акцепт – это… 1) согласие принять предложение о заключении договора 2) штраф за недопоставку 3) премия за выполнение нормы 4) это понятие не относится к праву		Р=4
22.	Две обязательные стороны в рассмотрении споров в арбитражном суде - это …. А. судья и прокурор В. свидетели и эксперты С. истец и ответчик Д. государство и право		Р=4
23.	Что включает в себя понятие «труд»? А. себестоимость продукции В. прямые затраты на производство товара С. отработанное время в течение смены Д. деятельность по созданию материальных ценностей		Р=4

Инструкция по выполнению заданий № 24-30. В соответствующую строку бланка ответов запишите краткий ответ на вопрос, окончание предложения или пропущенные слова

№	Задание (вопрос)	Эталон	Рах

п/п		ответа	
24.	Какой документ является важнейшим организационным документом?		Р=3
25.	Комиссия по трудовым спорам не создается на предприятии, если работников в нем менее…		Р=3
26.	Техникум технического и художественного образования является…..лицом		Р=3
27.	Определите, где должен быть рассмотрен экономический спор о просроченной оплате товара по договору?		Р=3
28.	Определите, имеют ли право на получение выходного пособия работники, уволенные в связи с утратой доверия к работнику?		Р=3
29.	Какой промежуток суток включает в себя понятие «ночное время» согласно Трудовому Кодексу РФ?		Р=3
30.	В каком размере оплачивается выход на работу в праздничные дни?		Р=3

Время выполнения теста - 40 минут

ПРАКТИКО-ОРИЕНТИРОВАННОЕ ЗАДАНИЕ № 1

Задачная формулировка

Трудовой договор между работодателем и работником может быть расторгнут.

Каков порядок расторжения трудового договора?

Время выполнения задания – 15мин

ПРАКТИКО-ОРИЕНТИРОВАННОЕ ЗАДАНИЕ № 2

Задачная формулировка

По решению суда на гражданина Смирнова был наложен штраф в 20 МРОТ за продажу в коммерческих целях дисков с нелицензионными компьютерными играми. В аппеляционной жалобе на решение суда Смирнов заявил, что штраф является мерой ответственности только за уголовно наказуемые деяния, а он свои действия таковыми не считает; размер штрафа явно завышен, т.к. в текущем году он только два раза занимался такой продажей.

Является ли продажа в коммерческих целях нелицензионных программ правонарушением и если да, то каким? Какое наказание предусматривает законодательство за действия, совершенные Смирновым? Какое решение примет аппеляционная инстанция по жалобе Смирнова?

Время выполнения задания – 15мин

ПРАКТИКО-ОРИЕНТИРОВАННОЕ ЗАДАНИЕ № 3

Задачная формулировка

В ходе налоговой проверки было установлено расхождение между размером суммарного подоходного налога, уплаченного гражданином Серовым и показанной им в налоговой декларации, и суммой, которую определила налоговая инспекция.

Какие последствия этот факт может повлечь для Серова?

Время выполнения задания – 15мин

ПРАКТИКО-ОРИЕНТИРОВАННОЕ ЗАДАНИЕ № 4

Задачная формулировка

Статья 71 Конституции РФ отнесла к ведению Российской Федерации гражданское и гражданско-процессуальное законодательство.

Какие общественные отношения регулирует гражданское право? Назовите субъекты гражданских правоотношений. Что такое юридические лица?

Время выполнения задания – 15мин

ПРАКТИКО-ОРИЕНТИРОВАННОЕ ЗАДАНИЕ № 5

Задачная формулировка

В соответствии с Конституцией РФ, Гражданским Кодексом РФ и иными правовыми документами в государстве определено содержание права собственности.

Дайте определение права собственности. Какие формы собственности предусмотрены законодательством РФ? Куда обращаться собственнику за защитой нарушенных прав?

Время выполнения задания – 15мин

ПРАКТИКО-ОРИЕНТИРОВАННОЕ ЗАДАНИЕ № 6

Задачная формулировка

Петров был назначен заместителем начальника отдела с месячным испытательным сроком. Через 23 дня он заболел и отсутствовал на работе по больничному листу 17 дней, а через день после выхода на работу был уволен по статье ТК РФ как невыдержавший испытания Петров обратился с иском о восстановлении его на работе.

В каком порядке и какой продолжительности устанавливается испытательный срок при приеме на работу? Куда может обратиться Петров для разрешения спора? Правильно ли был уволен Петров?

Время выполнения задания – 15мин

ПРАКТИКО-ОРИЕНТИРОВАННОЕ ЗАДАНИЕ № 7

Задачная формулировка

Сварщик предприятия Беднов, уволенный по ст.80 ТК РФ, обратился с иском о восстановлении на работе, считая, что причиной увольнения явилось неприязненное отношение к нему руководства предприятия. Кроме того, он ссылался на отсутствие дисциплинарных взысканий в течение последнего года.

Каков порядок увольнения работников по статье 80 ТК РФ? Кем рассматриваются трудовые споры, связанные с восстановлением на работе? Правильно ли произведено увольнение работника, если действительно в течение года не было ни одного дисциплинарного взыскания?

Время выполнения задания – 15мин

ПРАКТИКО-ОРИЕНТИРОВАННОЕ ЗАДАНИЕ № 8

Задачная формулировка

Сафина прожила с мужем более 10 лет, вели совместное хозяйство. Она была временно прописана в квартире мужа до марта 2014 года, впоследствии они развелись. Муж Сафиной вскоре после развода умер, оставив завещание на квартиру своей сестре.

Имеет ли право Сафина на долю в наследстве ? Куда она может обратиться за юридической помощью?

Время выполнения задания – 15мин

ПРАКТИКО-ОРИЕНТИРОВАННОЕ ЗАДАНИЕ № 9

Задачная формулировка

ООО «Хронос» поставило ЗАО «Торговый дом+» партию часов. В процессе приемки у многих изделий были установлены дефекты (погнуты стрелки, поцарапаны стекла, не работает подзавод и т.п.). ЗАО «Торговый дом+» предъявило ООО иск о безвозмездном устранении дефектов. Ответчик иск не признал и заявил, что хотя право покупателя и основано на ст.475 ГК РФ, но в предпринимательстве в первую очередь применяются обычаи делового оборота, а по этим обычаям, по мнению ответчика, дефекты приобретенных товаров должен устранять сам покупатель.

Что понимается под предпринимательской деятельностью? При каких условиях допускается применение упомянутых обычаев? Обоснованы ли действия ООО «Хронос» и какое решение должен принять суд?

Время выполнения задания – 15мин

ПРАКТИКО-ОРИЕНТИРОВАННОЕ ЗАДАНИЕ № 10

Задачная формулировка

Гражданин Орлов, являясь единственным участником ЗАО «Такт», обратился от имени этого общества в Регистрирующий орган с заявлением о регистрации созданного им ОАО «Пластмэк». В регистрации Орлову было отказано на том основании, что ОАО может быть создано пятьюдесятью физическими или тремя юридическими лицами. Орлов обжаловал отказ в суде.

Может ли ОАО быть создано одним физическим лицом? Может ли ОАО иметь в качестве единственного участника другое общество, состоящее из одного лица? Какое решение должен принять суд по жалобе Орлова?

Время выполнения задания – 15мин

ПРАКТИКО-ОРИЕНТИРОВАННОЕ ЗАДАНИЕ № 11

Задачная формулировка

ООО «Гранит» направило гражданину Инину оферту на покупку партии облицовочных плит с указанием месячного срока для акцепта. По истечении 1,5 месяцев ООО «Гранит» продал плиты ЗАО «Стройкерамика», а спустя еще неделю получил от Инина письмо с акцептом, из которого явствовало, что извещение об акцепте было направлено им своевременно, но подвела почта. «Гранит» оставил запрос Инина без ответа. Инин потребовал от ООО исполнения заключенного между ними договора.

В какой момент договор признается заключенным? Когда считается заключенным договор на основании оферты, определяющей срок для акцепта? Был ли заключен договор между ООО и Ининым и вправе ли последний требовать его исполнения?

Время выполнения задания – 15мин

ПРАКТИКО-ОРИЕНТИРОВАННОЕ ЗАДАНИЕ № 12

Задачная формулировка

В отдел кадров предприятия обратились с заявлением о приеме на работу: Светлов – экономистом (демобилизованный военнослужащий, до призыва в вооруженные силы окончил техникум); Левкина – учеником продавца (окончила школу, возраст 17 лет 7 месяцев); Малов – экспедитором (трудовой стаж 9 лет, инвалид 3 группы).

Каковы гарантии при приеме на работу? Назовите сроки испытания при приеме на работу и какие документы должны представить в отдел кадров вышеперечисленные работники?

Время выполнения задания – 15мин

ПРАКТИКО-ОРИЕНТИРОВАННОЕ ЗАДАНИЕ № 13

Задачная формулировка

В январе текущего года Сытина обратилась в кассу предприятия за получением зарплаты по доверенности, выданной ей мужем Сытиным, работником данного предприятия, в декабре предыдущего года. Бухгалтерия отказалась выдать деньги Сытиной, ссылаясь на то, что в доверенности не указан срок ее действия.

Что такое доверенность, ее виды, сроки? Правомерны ли действия бухгалтерии предприятия?

Время выполнения задания – 15мин

4.КОМПЛЕКТ ЭКЗАМЕНАТОРА

4.1 Инструменты оценки

1. Эталон ответов на тестовые задания. Критерии оценивания ответов на тестовые задания Оценочная шкала по выполнению тестовых заданий (Приложения 1)
2. Инструмент проверки практико-ориентированных заданий (Приложение 2)

Эталон ответов на тестовые задания

Вариант 1

	Задание (вопрос)	Эталон ответа	Рах
Инструкция по выполнению заданий № 1-4: соотнесите содержание столбца 1 с содержанием столбца 2. Запишите в соответствующие строки бланка ответов букву из столбца 2, обозначающую правильный ответ на вопросы столбца 1. В результате выполнения Вы получите последовательность букв. Например: № задания: 1 — Вариант ответа: 1 – Д, 2 – А, 3 – С, 4 – В			
1.	Установите соответствие между понятиями и определениями: *Понятия:* забастовка договор оферент акцептант *Определения:* А. добровольный временный отказ работников выполнять свои трудовые функции; В. соглашение двух или нескольких сторон о возникновении и исполнении обязательств; С. сторона, делающая предложение о заключении хозяйственного договора; Д. сторона, принимающая предложение о заключении хозяйственного договора;	1 – А 2 – В 3 – С 4 – Д	Р=7
2.	Установите соответствие между понятиями и определениями: *Понятия:* рабочий день рабочая смена рабочая неделя рабочее время *Определения:* А. отрезок времени, равный 8 рабочим часам; В. время, отработанное согласно графику сменности; С. отработанное время, равное 40 часам; Д. отрезок времени, в течение которого работник обязан выполнять свои трудовые функции;	1 – А 2 – В 3 – С 4 - Д	Р=7
3.	Установите соответствие между понятиями и определениями: *Понятия:* паспорт Устав доверенность диплом *Определения:* А. основной документ физического лица; В. основной организационный документ юридического лица; С. письменный документ, представляющий интересы одного лица другим лицом перед третьими лицами; Д. документ, подтверждающий профессиональные знания;	1 – А 2 – В 3 – С 4 - Д	Р=7
4.	Установите соотношение между понятиями и определениями: *Понятия:*	1 – В 2 – А	Р=7

	трудовая книжка трудовой договор исковое заявление лицензия *Определения:* А. соглашение между работником и работодателем; В документ, подтверждающий стаж работы; С. документ, выдаваемы на определенный (обговоренные) виды предпринимательской деятельности; Д. документ, представляемый в суд и требующий восстановления нарушенных прав;	3 – Д 4 – С	
Инструкция по выполнению заданий 5 – 23: Выберите букву, соответствующую правильному варианту ответа и запишите ее в бланк ответов.			
5.	Выберите один вариант ответа: Основной документ физического лица… А. паспорт В. диплом С. водительские права Д. военный билет	А	Р=4
6.	Гражданин считается пропавшим без вести, если о нем нет сведений…: А. 5 лет В. 10 лет С. 1 год Д. 3 года	С	Р=4
7.	Для подписания хозяйственного договора необходимы и достаточны …… А. юридические адреса сторон В. обычные условия С. существенные условия Д. независимость двух сторон	С	Р=4
8.	Согласно действующему законодательству трудовой договор может быть… А. в пяти экземплярах В. на определенный срок С. устным Д. мировым	В	Р=4
9.	Субъектами предпринимательской деятельности могут быть… А. юридические лица В. церкви С. поселки Д. городя	А	Р=4
10.	При нарушении обязательств по договору наступает ответственность в виде… А. прибыли В. неустойки С. лишения свободы Д. уплаты налога	В	Р=4
11.	К принципам арбитражного судопроизводства относятся… А. принцип устности В. принцип наказания С. принцип вменяемости	А	Р=4

	Д. принцип невменяемости		
12.	К субъектам трудового права относится... А. поощрение В. профессиональный союз С. очередной отпуск Д. рабочее время	В	Р=4
13.	Юридическое лицо имеет следующие признаки: А. организационное единство, наличие Устава В. экономический рост . С инфляция всего 18% Д. нет безработицы	А	Р=4
14.	К организационной документации относятся: А. Устав, правила внутреннего распорядка, штатное расписание В. указание, решение, приказ, постановление С. протокол, докладная записка, акт, справка, отзыв Д. договор, доверенность, коммерческий контракт	А	Р=4
15.	Нормальное рабочее время имеет продолжительность…часов в неделю А. 50 часов В. 40 часов С. 100 часов Д. 25 часов	В	Р=4
16.	Предпринимательская деятельность физических и юридических лиц не может осуществляться без… А. регистрации В. прокурора С. трудового договора Д. модернизации предприятия	А	Р=4
17.	К мерам поощрения работников относятся… А. досрочный выход на пенсию В. премия С. дополнительный выходной	В	Р=4
18.	Правовой акт, издаваемый руководителем для решения основных и оперативных задач, стоящих перед предприятием – это… А. приказ В. распоряжение С. указание Д. положение	А	Р=4
19.	Материальная ответственность работников бывает… А. индивидуальная и коллективная В. добровольная и судебная С. денежная и моральная Д. полная и штрафная	А	Р=4
20.	Документ, выдаваемый одним лицом другому для представительства перед третьими лицами А. доверенность В. права С. паспорт Д. страховой полис	А	Р=4
21.	В какие сроки проводится подготовка дела к слушанию в арбитражном процессе? А. 10 – 20 дней	А	Р=4

	В. месяц С. Неделя		
22.	Конкуренция в предпринимательстве– это… А. исключительное право на обладание чем-либо только одной фирме В. непреодолимые барьеры на входе в отрасль С. экономическое соревнование	С	Р=4
23.	В состав трудового договора включаются условия… А. случайные В. трудовые С. обычные Д. дополнительные	Д	Р=4

Инструкция по выполнению заданий № 24-30. В соответствующую строку бланка ответов запишите краткий ответ на вопрос, окончание предложения или пропущенные слова

№ п/п	Задание (вопрос)	Эталон ответа	Рах
24.	Основные элементы собственности – это…	владение распоряжение пользование	Р=3
25.	Что включает в себя понятие «заработная плата»?	Оплата труда за единицу времени	Р=3
26.	В течение какого времени осуществляется государственная регистрация юридических лиц?	3 дня	Р=3
27.	Определите, где должен быть рассмотрен трудовой спор об оплате вынужденного прогула?	В гражданском суде	Р=3
28.	Определите, какой вид материальной ответственности должен быть применен, если ущерб причинен кладовщиком за недостачу материальных ценностей?	полная	Р=3
29.	Признаками физического лица можно назвать следующие три…	ф.и.о., место проживания, дата рождения	Р=3
30.	Предметом хозяйственного договора является…	товар	Р=3

Вариант 2

№п/п	Задание (вопрос)	Эталон ответа	Рах
Инструкция по выполнению заданий № 1-4: соотнесите содержание столбца 1 с содержанием столбца 2. Запишите в соответствующие строки бланка ответов букву из столбца 2, обозначающую правильный ответ на вопросы столбца 1. В результате выполнения Вы получите последовательность букв. Например: № задания: 1; Вариант ответа: 1 – Д, 2 – А, 3 – С, 4 – В			
1.	Установите соответствие между понятиями и определениями: *Понятия:* рабочее время время отдыха сверхурочное время сокращенное время *Определения:*	1 – А 2 – В 3 – С 4 – Д	Р=7

	А. отрезок времени, на протяжении которого работники исполняют свои трудовые функции; В. время, свободное от исполнения трудовых функций; С. время, отработанное работником по приказу администрации дополнительно к смене; Д. время, короче нормативного, но с оплатой полностью за рабочий день;		
2.	Установите соответствие между понятиями и определениями: *Понятия:* организационное единство администрация профессиональные союзы комиссия по трудовым спорам *Определения:* А. коллектив юридического лица, объединенный Уставом и другими организационными документами; В. члены коллектива, осуществляющие руководство организацией; С. добровольная общественная организация работников, защищающая их права и интересы; Д. избранная в коллективе организация, разрешающая конфликты на производстве;	1 – А 2 – В 3 – С 4 - Д	Р=7
3.	Установите соответствие между понятиями и определениями: *Понятия:* физическое лицо юридическое лицо трудовой коллектив арбитражный суд *Определения:* А. любой человек, независимо от возникающих у него прав и обязанностей; В. организация, имеющая определенные признаки и обладающая имущественными и неимущественными правами и обязанностями; С. работники, объединенные соглашением с одним работодателем; Д. государственная организация, разрешающая возникающие экономические споры;	1 – А 2 – В 3 – С 4 - Д	Р=7
4.	Установите соотношение между понятиями и определениями: *Понятия:* полная дееспособность частичная дееспособность ограниченная дееспособность недееспособность *Определения:* А. установленная законом способность лица осуществлять свои права и обязанности в определенных пределах (инвалиды); В. установленная законом способность лица осуществлять свои права и обязанности, наступает с совершеннолетия; С. установленная законом способность лица осуществлять свои права и обязанности, но утерянная в связи с травмой или возрастом;	1 – В 2 – А 3 – Д 4 – С	Р=7

	Д. установленная законом способность лица осуществлять свои права и обязанности в пределах возраста 14-18 лет;		
Инструкция по выполнению заданий 5 – 23: Выберите букву, соответствующую правильному варианту ответа и запишите ее в бланк ответов.			
5.	Выберите один вариант ответа: Предложением о заключении хозяйственного договора является… А. оферта В. штраф С. обязательства Д. реклама	А	Р=4
6.	Для юридического лица открытый расчетный счет в банке – это…: А неустойка В. обязательство С. признак Д. соглашение	С	Р=4
7.	Трудовой договор – это… А договор о зарплате В. правила поведения на работе С. соглашение работника и работодателя Д. запись в трудовой книжке	С	Р=4
8.	Коллективная материальная ответственность имеет второе название - это… А. упущенная выгода В. бригадная С. индивидуальная Д. частичная	В	Р=4
9.	Основные виды зарплаты – это зарплата А. сдельная и повременная В. рыночная и экономическая С. конкурентная и монопольная Д. рабочая и служащая	А	Р=4
10.	Согласно Трудовому кодексу РФ отпуск для работников Севера имеет добавочные дни - это…дней А. 18 календарных дней В. 36 календарных дней С. 56 календарных дней Д. 100 календарных дней	В	Р=4
11.	К принципам арбитражного судопроизводства относятся… А. принцип состязательности В. принцип наказания С. принцип вменяемости Д. принцип невменяемости	А	Р=4
12.	К субъектам трудового права относится... А. поощрение В. трудовой коллектив С. очередной отпуск Д. рабочее время	В	Р=4
13.	Юридическое лицо имеет следующие признаки: А. открытый счет в банке, юридический адрес	А	Р=4

	В. экономический рост С инфляция всего 10% Д. нет безработицы		
14.	Трудовая книжка должна быть оформлена на работника в течение… А. пяти дней В. одного дня С. месяца одного дня Д. рабочей недели	А	Р=4
15.	Несовершеннолетним работникам по ТК РФ запрещается… А. неполный рабочий день В. командировка С. ограничение по материальной ответственности Д. прием на работу	В	Р=4
16.	Полная материальная ответственность - это …. А. полное возмещение ущерба В.выплата ущерба и штрафа С. выплата в размере всей зарплаты Д. выплата неустойки	А	Р=4
17.	К мерам взыскания работников относится … А. премия по итогам года В. замечание С. повышение по должности	В	Р=4
18.	Представительство в гражданском праве имеет два вида - это … А. обязательное и добровольное В. специальное и генеральное С. разовое и постоянное Д. судебное и коммерческое	А	Р=4
19.	Что означает понятие «локаут» в трудовом праве…. А. запрет на увольнение принимавшего участие в забастовке работника В. испытательный срок С. выплата пени Д. работа вахтовым методом	А	Р=4
20.	Основные виды предпринимательской деятельности – это…. А.частное (индивидуальное) предприятие В. собственность С. доход Д. рынок	А	Р=4
21.	Акцепт – это… 1) согласие принять предложение о заключении договора 2) штраф за недопоставку 3) премия за выполнение нормы 4) это не относится к праву	А	Р=4
22.	Две обязательные стороны в рассмотрении споров в арбитражном суде - это …. А. судья и прокурор В. свидетели и эксперты С. истец и ответчик Д. государство и право	С	Р=4
23.	Что включает в себя понятие «труд»? А. себестоимость продукции	Д	Р=4

	В. прямые затраты на производство товара С. отработанное время в течение смены Д. деятельность по созданию материальных ценностей		

Инструкция по выполнению заданий № 24-30 В соответствующую строку бланка ответов запишите краткий ответ на вопрос, окончание предложения или пропущенные слова

№ п/п	Задание (вопрос)	Эталон ответа	Рах
24.	Какой документ является важнейшим организационным документом?	Устав	Р=3
25.	Комиссия по трудовым спорам не создается на предприятии, если работников в нем менее…	Менее 15 человек	Р=3
26.	Техникум технического и художественного образования является…..лицом	юридическим	Р=3
27.	Определите, где должен быть рассмотрен экономический спор о просроченной оплате товара по договору?	В арбитражном суде	Р=3
28.	Определите, имеют ли право на получение выходного пособия работники, уволенные в связи с утратой доверия к работнику?	Нет, не имеют	Р=3
29.	Какой промежуток суток включает в себя понятие «ночное время» согласно Трудовому Кодексу РФ?	С 23.00 до 6.00	Р=3
30.	В каком размере оплачивается выход на работу в праздничные дни?	В двойном размере	Р=3

Критерии оценивания ответов на тестовые задания

Тип задания	№ задания	Оцениваемые результаты обучения	Количество баллов за вопрос	Общее количество баллов
Закрытого типа *(На соответствие)*	1-4	У1, У2, З1,З2, З3	7	28
Закрытого типа *(Выбор варианта ответа)*	5-23	У1,У2, З1,З4,З5,	4	76
Открытого типа	24-30	У1, У2, У3, У4, З1,З2,З4,З5	3	21

Оценочная шкала по выполнению тестовых заданий

Максимальное количество баллов – 125

Набрано баллов	100-125	79-99	65-78	Менее 64
Процент результативности выполнения заданий	90%-100%	80 %-89%	70 %-79%	< 70%
Качественная оценка индивидуальных образовательных достижений	«5» (отлично)	«4» (хорошо)	«3» (удовлетворительно)	«2» (неудовлетворительно)

Приложение 2

Инструмент проверки практико-ориентированных заданий

Практико-ориентированное задание № 1

Модельный ответ:

По инициативе работника: Работник вправе расторгнуть трудовой договор, письменно предупредив об этом работодателя за две недели. По истечении данного срока работник вправе прекратить работу, а администрация работодателя обязана выдать ему оформленную трудовую книжку и произвести с ним расчет.

По инициативе работодателя: Предусмотрено ТК РФ несколько случаев:

- ликвидация юридического лица, сокращение штата работников;
- несоответствие работника занимаемой должности вследствие недостаточной квалификации либо состояния здоровья;
- систематическое неисполнение работником без уважительных причин своих трудовых обязанностей, если к работнику ранее применялись меры дисциплинарного взыскания;
- прогул (отсутствие на рабочем месте более четырех часов в течение рабочего дня);
- неявка на работу в течение более 4х месяцев подряд вследствие временной нетрудоспособности;
- появление на работе в состоянии алкогольного, наркотического, токсического опьянения.

Максимальное количество баллов: 10 баллов

Практико-ориентированное задание № 2

Модельный ответ:

Продажа в коммерческих целях нелицензионных программ и других продуктов пиратства является административным правонарушением, согласно ст.150 КоАП РФ наказанием будет штраф в размере от пяти до десяти, а при повторном совершении тех же действий в течение года – от десяти до двадцати МРОТ. Решением апелляционной инстанции будет – жалобу Смирнова отклонить как необоснованную.

Максимальное количество баллов: 10 баллов

Практико-ориентированное задание № 3

Модельный ответ:

Гражданин Серов имеет право потребовать возврата излишне уплаченной суммы – в случае переплаты средств. Для этого необходимо обратиться в налоговую инспекцию или разрешить вопрос в судебном порядке, подав исковое заявление в суд.

Если Серов недоплатил, то его обязанность возместить недостающую сумму и уплатить предусмотренный законом штраф (ст.72 ГК РФ).

Максимальное количество баллов: 10 баллов

Практико-ориентированное задание № 4

Модельный ответ:

Гражданское право регулирует имущественные и личные неимущественные отношения. Имущественными являются отношения собственности и другие вещные отношения, а также отношения, возникающие в рамках договорных и иных

обязательств. Важным элементом регулирования гражданского права служит комплекс предпринимательских имущественных отношений.

Субъектами гражданского права являются граждане (физические лица) и юридические лица. В гражданских правоотношениях на территории РФ могут участвовать также иностранные граждане, лица без гражданства и иностранные юридические лица.

Юридическое лицо – организация, которая имеет в собственности, хозяйственном ведении или оперативном управлении обособленное имущество и отвечает по своим обязательствам этим имуществом, а также может от своего имени приобретать и осуществлять имущественные и личные неимущественные права, нести обязанности, быть истцом и ответчиком в суде.

Максимальное количество баллов:__10__баллов

Практико-ориентированное задание № 5

Модельный ответ:

Главным вещным правом является право собственности. Его содержание образуют три правомочия собственника: владение (возможность хозяйского господства над вещью); пользование (возможность извлекать из вещи ее полезные свойства в процессе потребления); распоряжение (возможность определения юридической судьбы вещи).

В РФ признаются частная, государственная, муниципальная и иные виды (долевая, совместная) собственности. В собственности граждан и юридических лиц может находиться любое имущество, кроме ограничений, предусмотренных законом (не может быть частной оборонный объект, казенное предприятие и др.).

Защиту нарушенных, а также оспоренных гражданских прав осуществляет гражданский суд.

Максимальное количество баллов:__10__баллов

Практико-ориентированное задание № 6

Модельный ответ:

Согласно ст.312 ТК РФ, испытательный срок может быть назначен вновь принятому работнику продолжительностью от двух недель до трех месяцев. Продолжительность испытательного срока устанавливается администрацией и вносится в трудовой договор.

Работник может обратиться в суд, который примет решение: Петров был уволен незаконно, т.к. работнику, оказавшемуся временно нетрудоспособным в период испытательного срока, время испытания продлевается на время больничного листа. В нашем случае на 17 дней.

Максимальное количество баллов:__10__баллов

Практико-ориентированное задание № 7

Модельный ответ:

Согласно ст.80 ТК РФ, подлежат увольнению работники, совершившие следующие дисциплинарные проступки:

- систематическое неисполнение работником без уважительных причин своих трудовых обязанностей, если к работнику ранее применялись меры дисциплинарного взыскания;
- прогул (отсутствие на рабочем месте более четырех часов в течение рабочего дня);
- появление на работе в состоянии алкогольного, наркотического, токсического опьянения.

При этом увольнение происходит после предупреждения. У Беднова предупреждений и взысканий не было, таким образом, суд, куда он может подать иск, примет решение - признать увольнение работника Беднова по ст.80 ТК РФ не обоснованным и восстановить его на работе.

Максимальное количество баллов: 10 баллов

Практико-ориентированное задание № 8

Модельный ответ:

Если Сафина расторгла брак до смерти мужа, то наследовать после его смерти она могла бы в двух случаях: если бы бывший муж оставил на Сафину завещание; если бы Сафина была нетрудоспособна (пенсионер, инвалид) и находилась на его иждивении последний год его жизни, а также проживали совместно.

Но если в период брака Сафина с мужем приобрели какое-то имущество (дом, автомобиль, дачу) и может это подтвердить документально, то она вправе подать иск в суд и получить супружескую долю в размере ½ от совместно нажитого имущества. Это можно сделать не позднее 3 лет с момента расторжения брака, обращение должно быть в суд. (Ст. 1148,1150 ГК РФ).

Максимальное количество баллов: 10 баллов

Практико-ориентированное задание № 9

Модельный ответ:

Согласно ст.2 ГК РФ «предпринимательская деятельность – это самостоятельная, основанная на риске, деятельность, предусматривающая систематическое получение прибыли от продаж и услуг лицами, регистрированными в качестве предпринимателей». К признакам предпринимательской деятельности относятся:
- ее самостоятельный характер (Конституция РФ и законодательство гарантирует и защищает предпринимательскую деятельность, не запрещенную законом);
- осуществление на свой риск (собственная ответственность по вложенным средствам);
- систематическое получение прибыли – основная цель предпринимателя;
- источник прибыли – пользование имуществом, продажа, услуги, работы;
- обязательная государственная регистрация названной деятельности, при необходимости получение лицензии на строительную, медицинскую, образовательную и др. деятельность.

Применение обычая делового оборота допустимо, если соответствующее правило поведения в сфере предпринимательской деятельности не предусмотрено законодательством. В данном случае, договор купли-продажи регулирует ГК РФ.

Действия ООО «Хронос» не обоснованы и решением суда будет – удовлетворить иск ЗАО «Торговый дом+».

Максимальное количество баллов:___10__баллов

Практико-ориентированное задание № 10

Модельный ответ:

Согласно ст.98 ГК РФ открытое акционерное общество может быть создано физическим лицом, где он будет единственным участником. На основании той же ст.98,п.6 не разрешается акционерному обществу иметь в качестве единственного участника другое общество, в данном случае ЗАО, состоящее из одного лица.

По жалобе Орлова суд примет следующее решение – отклонить жалобу гражданина Орлова на основании абз.2 п.6 статьи 98 Гражданского Кодекса РФ.

Максимальное количество баллов:___10__баллов

Практико-ориентированное задание № 11

Модельный ответ:

Руководствуясь п.1 ст.433 ГК РФ, хозяйственный договор считается заключенным в момент получения лицом, направившим оферту, ее акцепта (оферта – предложение продавца о заключении договора, акцепт – принятие предложения покупателем). В данном случае договор считается заключенным тогда, когда акцепт получен лицом, направившим оферту, в пределах указанного в ней срока, например, в течение месяца (ст.440 ГК РФ).

В предложенной ситуации договор ООО «Гранит» и гражданина Инина считается заключенным, и Инин вправе требовать его исполнения, вплоть до принудительного исполнения обязательств через судебное решение.

Максимальное количество баллов:___10__баллов

Практико-ориентированное задание № 12

Модельный ответ:

Гарантии при оформлении на работу у граждан следующие:

- Светланов как демобилизованный военнослужащий, имеет преимущественное право при заключении договора;
- Левкина – несовершеннолетняя, принимается на 6-тичасовой рабочий день, без требований материальной ответственности;
- Малов как инвалид III группы проходит по квоте рабочих мест для инвалидов.

Светланову может быть установлен испытательный срок от 14 дней до трех месяцев, но как молодой специалист, он может быть и освобожден от испытания. Инвалид и несовершеннолетняя не подлежат применению к ним испытательного срока согласно ТК РФ.

При оформлении на работу необходимо представить в отдел кадров следующие документы: паспорт; трудовую книжку, если она есть; военный билет для военнообязанных; документы об образовании (аттестат, диплом, свидетельство); страховое пенсионное свидетельство. При необходимости могут потребовать медицинскую книжку или документальное подтверждение специальных знаний, например, водительские права.

Максимальное количество баллов:___10__баллов

Практико-ориентированное задание № 13

Модельный ответ:

Доверенность – письменный документ, подтверждающий право представительства одного лица другим лицом перед третьими лицами.

Доверенность имеет три вида и может быть:

- генеральная (выдается для совершения ряда разнообразных сделок, например, риэлтору);
- специальная (выдается для совершения ряда однообразных сделок, например, экспедитору, адвокату);
- разовая (выдается на совершение одной, строго определенной сделки, например, на получение зарплаты). Именно такую доверенность и выдал Сытин жене.

Доверенность – документ срочный, максимальный ее срок 3 года. Если срок не указан, то действительна год. Если дата выдачи доверенности не указана, такая доверенность считается недействительной.

В данной ситуации доверенность, выданная в декабре, не потеряла юридическую силу и в январе следующего года. Сотрудники в этом случае были не правы и действия их неправомерны.

Максимальное количество баллов: 10 баллов

Критерии оценки практико-ориентированного задания

Оценка	Критерии оценки
Оценка «отлично»	Умеет анализировать и оценивать результаты и последствия деятельности (бездействия) с правовой точки зрения; создавать устав и бизнес-план юридических лиц различных организационно правовых форм; оформлять трудовой договор; знает и умеет пояснить классификацию, основные виды и правила составления нормативных документов (договор, претензия, заявление); знает права и обязанности работников в сфере профессиональной деятельности; знает порядок оформления документации при регистрации юридических лиц различных организационно-правовых форм; знает особенности условий труда отдельных категорий работников; умеет разрешать ситуации, пользуясь законами и кодексами; знает основные положения Конституции РФ, действующие законодательные и иные нормативно-правовые акты, регулирующие правоотношения в процессе профессиональной (трудовой) деятельности; умеет защищать свои права в соответствии с гражданским, гражданско-процессуальным и трудовым законодательством; правильно разрешил заданную ситуацию, опираясь на законодательство и используя статьи ГК РФ, ТК РФ, сумел пояснить правовую ситуацию и дать ответы на все вопросы;
Оценка «хорошо»	Умеет анализировать и оценивать результаты и последствия деятельности (бездействия) с правовой точки зрения; имеет нечеткое представление о создании устава и бизнес-плана юридических лиц различных организационно правовых форм; умеет оформлять трудовой договор; знает, но затрудняется пояснить классификацию, основные виды и правила составления нормативных документов (договор, претензия, заявление); знает права и обязанности работников в сфере профессиональной деятельности; знает порядок оформления документации при регистрации юридических лиц различных

	организационно-правовых форм; знает особенности условий труда отдельных категорий работников; умеет разрешать ситуации, пользуясь законами и кодексами; знает основные положения Конституции РФ, действующие законодательные и иные нормативно-правовые акты, регулирующие правоотношения в процессе профессиональной (трудовой) деятельности; умеет защищать свои права в соответствии с гражданским, гражданско-процессуальным и трудовым законодательством; правильно разрешил заданную ситуацию, опираясь на законодательство и используя статьи ГК РФ, ТК РФ, не сумел пояснить правовую ситуацию и дать ответы на все вопросы;
Оценка «удовлетворительно»	Слабо умеет анализировать и оценивать результаты и последствия деятельности (бездействия) с правовой точки зрения; создавать устав и бизнес-план юридических лиц различных организационно правовых форм; оформлять трудовой договор; знает, но не умеет пояснить классификацию, основные виды и правила составления нормативных документов (договор, претензия, заявление); знает права и обязанности работников в сфере профессиональной деятельности; затрудняется в порядке оформления документации при регистрации юридических лиц различных организационно-правовых форм; знает особенности условий труда отдельных категорий работников; слабо умеет разрешать ситуации, пользуясь законами и кодексами; знает основные положения Конституции РФ, действующие законодательные и иные нормативно-правовые акты, регулирующие правоотношения в процессе профессиональной (трудовой) деятельности; слабо умеет защищать свои права в соответствии с гражданским, гражданско-процессуальным и трудовым законодательством; неправильно разрешил заданную ситуацию, опираясь на законодательство и используя статьи ГК РФ, ТК РФ, не сумел пояснить правовую ситуацию и дать ответы на все вопросы;
Оценка «неудовлетворительно»	Допускает много ошибок в пояснении учебного материала; не умеет анализировать и оценивать результаты и последствия деятельности (бездействия) с правовой точки зрения; не сумеет создать устав и бизнес-план юридических лиц различных организационно правовых форм; затрудняется при оформлении трудового договора; не знает классификацию, основные виды и правила составления нормативных документов (договор, претензия, заявление); затрудняется назвать права и обязанности работников в сфере профессиональной деятельности; не знает порядок оформления документации при регистрации юридических лиц различных организационно-правовых форм; не четко знает особенности условий труда отдельных категорий работников; не умеет разрешать ситуации, пользуясь законами и кодексами; знает основные положения Конституции РФ, действующие законодательные и иные нормативно-правовые акты, регулирующие правоотношения в процессе профессиональной (трудовой) деятельности; не сумеет защищать свои права в соответствии с гражданским, гражданско-процессуальным, трудовым законодательством; не понял суть вопроса и неправильно разрешил заданную ситуацию, опираясь на законодательство и используя статьи ГК РФ, ТК РФ, не сумел пояснить правовую ситуацию и не дал ответы на все вопросы;

Государственное автономное профессиональное образовательное учреждение Самарской области
«Колледж технического и художественного образования г. Тольятти»

Комплект оценочных средств
для проведения текущего контроля успеваемости
по учебной дисциплине
ОП 03. ОСНОВЫ ЭКОНОМИКИ ОРГАНИЗАЦИИ
образовательной программы
подготовки специалистов среднего звена
по специальности
15.02.19 Сварочное производство
курс обучения _4_, семестр_8_

Тольятти, 2023 год

Разработчик (и):

ГАПОУ КТиХО	преподаватель	С.Г. Шабашова
(место работы)	(занимаемая должность)	(инициалы, фамилия)

СОДЕРЖАНИЕ

		Стр.
1	Пояснительная записка	4
2	Паспорт комплекта оценочных средств	6
3	Контрольно-измерительные материалы	12
4	Инструменты оценки	20
5	Методическое обеспечение текущей аттестации	21
	Приложения	22

1. ПОЯСНИТЕЛЬНАЯ ЗАПИСКА

Комплект оценочных средств предназначен для мониторинга качества освоения учебной дисциплины ОП 03. Основы экономики организации в рамках реализации федерального государственного образовательного стандарта среднего профессионального образования по специальности **22.02.06 Сварочное производство (**утв. приказом МОиН РФ от 21 апреля 2014г. № 360, зарегистрирован в Минюсте 27 июня 2014г, № 32877).

Предмет оценивания в процессе текущего контроля – знания и умения, являющиеся необходимыми элементами формируемых компетенций.

Основаниями проведения оценочной процедуры по учебной дисциплине являются следующие нормативные документы:

Федеральный государственный образовательный стандарт среднего профессионального образования по специальности **22.02.06 Сварочное производство**;

Рабочая программа учебной дисциплины ОП 03. Основы экономики организации, утвержденная зам.директора по УМР ГАПОУ «Колледж технического и художественного образования г. Тольятти» и прошедшая внутреннюю и внешнюю экспертизы;

Положение о проведении текущего контроля успеваемости и промежуточной аттестации обучающихся государственного автономного профессионального образовательного учреждения Самарской области «Колледж технического и художественного образования г. Тольятти» по основным профессиональным образовательным программам СПО, утвержденное приказом директора колледжа от «16» сентября 2015 г. № 01-20/339;

Положение об организации образовательной деятельности студентов по индивидуальному учебному плану в государственном автономном профессиональном образовательном учреждении Самарской области «Колледж технического и художественного образования г. Тольятти», утверждённое приказом директора колледжа от «30» июня 2017 г. № 01-20/270а.

Оценочные средства по дисциплине содержатся в фонде оценочных средств (ФОС) по дисциплине и представлены в различных формах.

Для оценки образовательных результатов используются: метод сопоставления с эталоном (ключом, модельным ответом), экспертная оценка деятельности по критериям, экспертная оценка письменных и устных ответов.

Текущая аттестация по учебной дисциплине ОП 03. Основы экономики организации проводится в соответствии с рабочей программой дисциплины и календарно-тематическим планом.

В рамках текущей аттестации проводится рубежный контроль по окончании изучения каждого учебного модуля/раздела в форме

тестирования, опроса (письменного или устного), выполнения контрольной работы, практических, практико-ориентированных, компетентностно-ориентированных заданий.

Текущий контроль по выполненным лабораторным и практическим работам проводится в форме формализованного наблюдения и оценки результатов выполнения работ, оценки отчетов по ним.

Текущий контроль по выполненным компетентностно - ориентированным заданиям предусматривает оценку деятельности обучающегося на определённом уровне сформированности общей компетенции.

Уровень знаний, умений, сформированность компетенций в ходе текущего контроля оценивается по пятибалльной системе оценки: 5 (отлично), 4 (хорошо), 3 (удовлетворительно), 2 (неудовлетворительно) согласно разработанным критериям.

Внеаудиторная самостоятельная работа обучающихся оценивается по пятибалльной системе.

В настоящем комплекте оценочных средств используются следующие термины, определения и сокращения:

КОС – комплект оценочных средств;

УД – учебная дисциплина;

ФГОС - федеральный государственный образовательный стандарт;

ПЗ – практическое задание;

ПОЗ – практико-ориентированное задание;

КОЗ – компетентностно - ориентированное задание;

ОК – общая компетенция;

У - умения;

З – знания.

2. ПАСПОРТ КОМПЛЕКТА ОЦЕНОЧНЫХ СРЕДСТВ

2.1. Область применения

Комплект оценочных средств (КОС) предназначен для текущего контроля успеваемости и оценки образовательных достижений, обучающихся по освоению программы учебной дисциплины ОП 03. Основы экономики организации.

КОС включает контрольные и методические материалы для проведения текущей аттестации в форме тестов, практических заданий (ПЗ), практико-ориентированных заданий (ПОЗ), компетентностно – ориентированных заданий (КОЗ), методических указаний по выполнению работ, сборников заданий, вопросов, тестов и т.д.

КОС разработан в соответствии с:

-основной профессиональной образовательной программой по специальности **15.02.19 Сварочное производство**;

-программой учебной дисциплины ОП 03. Основы экономики организации.

2.2. Контроль и оценка результатов освоения дисциплины

Текущий контроль и оценка результатов освоения учебной дисциплины осуществляется преподавателем в процессе проведения практикума и лабораторных работ, тестирования, а также выполнения обучающимися внеаудиторной самостоятельной работы.

У-1. Оформлять первичные документы по учету рабочего времени, выработки, заработной платы, простоев.
У-2.Рассчитывать основные технико- экономические показатели деятельности подразделения (организации).
У-3. Разрабатывать бизнес-план.
У-4. Рассчитывать важнейшие показатели эффективного использования основных и оборотных средств.
У-5. Рассчитывать баланс рабочего времени.
У-6.Рассчитывать натуральные и стоимостные показатели производительности труда.
У-7. Рассчитывать заработную плату отдельных категорий работающих.

Результаты обучения (освоенные умения, усвоенные знания)	**Формы и методы контроля**	**Оценка результатов освоения**
1.	2.	3.
УМ 01. Отрасль в условиях рынка		
Знания: – действующие законодательные и нормативные акты, регулирующие производственно-хозяйственную – деятельность.	Тестирование Практикум Внеаудиторная самостоятельная работа	Тест №01; Семинар «Материально-техническая база отрасли»; Круглый стол «Трудовые и финансовые ресурсы отрасли, показатели их эффективного использования Реферат «Экономические ресурсы отрасли»
УМ 02. Производственная структура организации (предприятия)		

Умения: – оформлять первичные документы по учету рабочего времени, выработки, заработной платы, – простоев.	Практикум	Решение производственных задач Аналитическая карта «Методы установления технических норм времени»,«Хронометражные карты для определения оперативного времени на сварочную продукцию»; Заполнение таблиц: «Наблюдательный лист для фотографии рабочего дня»
Знания: – действующие законодательные и нормативные акты, регулирующие производственно-хозяйственную деятельность; – производственную и организационную структуру организации – производственную мощность предприятия; – бюджет рабочего времени работника; – показатели и резервы роста производительности труда; – пути повышения качества и конкурентоспособности продукции;	Тестирование Практикум	Тест №02; Семинар «Производственная структура организации (предприятия)» Круглый стол «Производственный и технологический процессы».
УМ 03. Экономические ресурсы организации (предприятия)		
Умения: – рассчитывать важнейшие показатели эффективного использования основных и оборотных средств; – рассчитывать баланс рабочего времени; – рассчитывать натуральные и стоимостные показатели производительности труда – рассчитывать заработную плату отдельных категорий работающих	Практическое занятие	ПЗ №01 «Определение стоимости основных фондов» ПЗ №02 «Расчет амортизационных отчислений» ПЗ №03 «Расчет показателей использования оборотных фондов» ПЗ №04 «Определение потребности организации в оборотных средствах» ПЗ №05 «Расчет численности работников организации (предприятия)» ПЗ №06 «Расчет показателей производительности труда» ПЗ №07 «Расчет заработной платы»
Знания: – материально-технические,	Тестирование Практикум	Тест №03; Обзорная конференция «Источники формирования

трудовые и финансовые ресурсы отрасли и организации (предприятия), показатели их эффективного использования; – отраслевую структуру и эффективные формы использования основных средств; – состав и структуру оборотных средств и их использование в – отрасли, организации.		капитала». Семинар «Основные средства организации». Круглый стол «Трудовые ресурсы. Организация, нормирование и оплата труда».
УМ 04. Маркетинговая деятельность организации (предприятия)		
Знания: – действующие законодательные и нормативные акты, регулирующие производственно-хозяйственную деятельность; – основы маркетинговой деятельности, менеджмента и принципы делового общения; – основы организации работы коллектива исполнителей; – особенности менеджмента в области профессиональной деятельности; – пути повышения качества и – конкурентоспособности продукции;	Тестирование Практикум Внеаудиторная самостоятельная работа	Тест №04 Круглый стол «Функции маркетинга и этапы его организации»; Презентация работ «Реклама изготовляемой продукции или услуги» Урок-дискуссия «Качество и конкурентоспособность продукции»; Обзорная конференция «Инновационная и инвестиционная политика организации». Реферат «Государственные и международные стандарты и системы качества»; Курсовая работа.
УМ 05. Себестоимость, цена, прибыль и рентабельность – основные показатели деятельности организации (предприятия)		
Умения: – рассчитывать основные технико- экономические показатели деятельности подразделения – рассчитывать важнейшие показатели эффективного использования основных и оборотных средств;	Тестирование Практикум Внеаудиторная самостоятельна я работа	ПЗ №08 «Составление калькуляции затрат на производство и реализацию продукции» Решение вариативных задач и упражнений «Пути повышения рентабельности сварочного участка»
Знания: – механизмы ценообразования на продукцию (услуги), формы оплаты труда в современных условиях; – отраслевые особенности структуры себестоимости; – структуру ценообразования,	Тестирование Практикум Внеаудиторная самостоятельна я работа	Тест №05 Круглый стол «Классификация и калькулирование затрат на производство и реализацию продукции»; Решение ситуационных задач «Система цен и их классификация»; Решение ситуационных задач «

ее отраслевые особенности;		Прибыль и рентабельность». Подготовить тезисы по вопросам: « Сущность и функции цены как экономической категории. Система цен и их классификация. Факторы, влияющие на уровень цен. Ценовая конкуренция. Антимонопольное законодательство»;
УМ 06. Планирование деятельности организации (предприятии)		
Умения: – рассчитывать основные технико- экономические показатели деятельности подразделения (организации); – – разрабатывать бизнес-план;	Практическое занятие Внеаудиторная самостоятельная работа	ПЗ №09 «Составление бизнес-плана» ПЗ №10 «Расчет основных технико- экономических показателей деятельности организации (предприятия)» Презентации работ студентов на тему: «Бизнес – планирование»
Знания: – методики расчета основных технико- экономических показателей деятельности организации; – методику разработки бизнес-плана; – основы планирования, финансирования и – кредитования организации.	Тестирование Практикум	Тест №05 Презентации работ студентов на тему: «Бизнес – планирование»; Круглый стол «Финансы организации (предприятия)»; Решение ситуационных задач «Методика расчета основных технико-экономических показателей работы организации (предприятия)»

3. КОНТРОЛЬНО – ИЗМЕРИТЕЛЬНЫЕ МАТЕРИАЛЫ

Вариант-1

<table>
<tr><th>№ п/п</th><th colspan="2">Задание (вопрос)</th><th>Эталон ответа</th><th>P max</th></tr>
<tr><td colspan="5">Инструкция по выполнению заданий № 1-3: соотнесите содержание столбца 1 с содержанием столбца 2. Запишите в соответствующие строки бланка ответов букву из столбца 2, обозначающую правильный ответ на вопросы столбца 1. В результате выполнения Вы получите последовательность букв. Например,
<table>
<tr><th>№ задания</th><th>Варианты ответов</th></tr>
<tr><td>1</td><td>1-А, 2-В, 3-Б</td></tr>
</table></td></tr>
<tr><td colspan="5">Установите соответствие между терминами (Столбец 1)и их содержанием Столбец 2).</td></tr>
<tr><td>1</td><td>Столбец 1
1. Право распоряжения.
2. Право пользования.
3. Доверительное управление.</td><td>Столбец 2
А) Удовлетворение посредством вещей тех или иных потребностей, извлечение из вещих ее полезных свойств.
Б) Возможность отчуждать принадлежащее собственнику имущество, производить в нем различные изменения, обременять его залогом, сдавать внаем и т .д.
В) Передача своего имущества в управление другому лицу.
Г) Владение, опирающееся на правовое основание (титул).</td><td>1-Б
2-А
3-В</td><td>4</td></tr>
<tr><td colspan="5">Установите соответствие между терминами (Столбец 1)и их содержанием Столбец 2).</td></tr>
<tr><td>2</td><td>Столбец 1
1. Факторы внешней среды прямого воздействия.
2. Факторы внешней среды косвенного воздействия.
3. Основные факторы внутренней среды.</td><td>Столбец 2
А) Техника, технология, организация строительного производства, персонал организация.
Б) Ресурсное обеспечение, воздействие конкурентов и потребителей, правовое обеспечение, инфляция.
В) Состояние экономики, политическая стабильность, научно- технический прогресс.
Г) Имидж фирмы, стратегия рекламы, стратегия управления.</td><td>1-Б
2-В
3-А</td><td>4</td></tr>
<tr><td colspan="5">Установите соответствие между терминами (Столбец 1)и их содержанием Столбец 2).</td></tr>
<tr><td>3</td><td>Столбец 1
1. Незавершенное производство.
2. Расходы будущих периодов.
3. Производственные запасы.</td><td>Столбец 2
А) Это предметы труда, вступившие в производственный процесс (материалы, детали, узлы).
Б) Это предметы труда, подготовленные для запуска в производственный процесс (сырье, топливо, горючее).</td><td>1-А
2-В
3-Б</td><td>4</td></tr>
</table>

		В) Это невещественные элементы оборотных фондов, которые производятся в данном периоде, но относятся на продукцию будущего периода. Г) Это готовая продукция, товары в пути, денежные средства.		
Инструкция по выполнению задания №4 – 20: Выберите цифру, соответствующую правильному варианту ответа и запишите ее в бланк ответов.				
4	Как называется оплата труда, при которой размер заработка рабочего ставится в прямую зависимость от результатов труда обслуживаемых им рабочих сдельщиков? 1. Прямой сдельной. 2. Косвенно – сдельной. 3. Сдельно – премиальной.		2	2
5	Что является главной целью предпринимательства? 1. Самостоятельность и независимость. 2. Хозяйственный риск и ответственность. 3. Получение максимально возможной прибыли.		3	2
6.	Как называется стоимость основных производственных фондов, приведенных к условиям и ценам года воспроизводства основных фондов? 1. Первоначальная. 2. Остаточная. 3. Восстановительная.		3	2
7	Выберите правильный ответ и дополните предложение. «Процесс возмещения … … путем включения части их стоимости в затраты на выпуск продукции (себестоимость) называется амортизацией» 1. оборотных средств. 2. основных фондов. 3. готовой продукции.		2	3
8	Выберите правильный ответ. Коэффициент оборачиваемости оборотных средств определяется по формуле: 1. К*об* = V / О*с*. 2. К*об* = V* О*с*. 3. К*об* = О*с* / V, где V - объем выполненных работ (выручка от сдачи работ); О*с* - средний остаток оборотных средств; Т – длительность расчетного периода;		1	2
9	Закончите предложение. Главная задача дисциплины «Экономика отрасли- это …» 1. разработка экономических основ строительного проектирования. 2. оценка деятельности строительных предприятий в условиях рыночных отношений. 3. исследование привлечения инвестиций в отрасль.		2	2
10	Как называется форма оплаты труда за отработанное время, но		2	2

	не календарное, а нормативное, которое предусматривается тарифной системой? 1. Сдельная. 2. Повременная. 3. Бестарифная.		
11	Какие элементы вне оборотных активов не относятся к нематериальным активам? 1. Право на изобретение. 2."Ноу – Хау”. 3. Легковой транспорт.	3	2
12	Что не является аспектом влияния человеческого фактора на эффективность работы предприятия? 1. Отбор и продвижение кадров. 2. Подготовка кадров и их непрерывное обучение. 3. Технические возможности предприятия.	3	2
13	Как подразделяются производственные фонды в зависимости от характера участия в производственном процессе и способа оборота? 1. На основные. 2. На оборотные. 3. На основные и оборотные.	3	2
14	Выберите правильный ответ и дополните определение. «… -это юридическое или физическое лицо, принявшее на себя функции организации и управления финансовым проектом строительства объекта». 1. Заказчик. 2. Застройщик. 3. Генеральный подрядчик.	1	2
15	Какие из перечисленных элементов больше всего подвержены моральному износу? 1. Оборотные средства. 2. Активная часть основных фондов. 3. Пассивная часть основных фондов.	2	2
16	Что не относится к формам расширенного воспроизводства основных фондов (ОФ) ? 1. Реконструкция О.Ф. 2. Техническое перевооружение О.Ф. 3. Капитальный ремонт.	3	2
17	Как называется часть заработной платы, назначение которой в возмещении дополнительных затрат рабочей силы из-за объективных различий в условиях и тяжести труда (за работу в ночное время, в праздничные дни и др.)? 1. Премия. 2. Надбавка. 3. Доплата.	3	2
18	По каким направлениям не распространяется классификация резервов повышения производительности труда? 1. Повышение технического уровня производства. 2. Улучшение организации производства и труда. 3. Улучшение оборачиваемости оборотных средств.	3	2

19	Какой метод измерения производительности труда характеризует степень выполнения норм выработки рабочими? 1.Натуральный. 2.Стоимостной. 3.Нормативный.	3	2
20	Как называется совокупность нормативных документов определяющих различия в оплате труда работников разной квалификации? 1. Тарифная ставка. 2. Тарифная система. 3. Тарифная сетка.	2	2

Инструкция по выполнению заданий №21-25: В соответствующую строчку бланка ответов запишите краткий ответ па вопрос, окончание предложения или пропущенные слова.

21	Превышение доходов над расходами.	Прибыль	3
22	«Акционерное общество, акции которого распределяются только среди его учредителей или иного заранее определенного круга лиц называется ...».	закрытым акционерным обществом	3
23	Как называется износ основных производственных фондов в связи с потерей средствами труда своих первоначальных качеств?	Физический	3
24	Как называется показатель использования основных производственных фондов, отражающий эффективность их использования и характеризующий количество продукции, приходящийся на 1 руб. стоимости основных фондов'?	Фондоотдача	3
25	«... …- это соотношение численности различных категорий работающих».	Структура кадров	3

Вариант-2

№ п/п	Задание (вопрос)	Эталон ответа	P max

Инструкция по выполнению заданий № 1-3: соотнесите содержание столбца 1 с содержанием столбца 2. Запишите в соответствующие строки бланка ответов букву из столбца 2, обозначающую правильный ответ на вопросы столбца 1. В результате выполнения Вы получите последовательность букв. Например,

№ задания	*Варианты ответов*
1	*1-А, 2-В, 3-Б*

Установите соответствие между терминами (Столбец 1)и их содержанием Столбец 2).

1	Столбец 1 1. Консорциум. 2. Синдикат. 3. Картель.	Столбец 2 А) Объединение сбыта продукции предпринимателями одной отрасли для устранения излишней конкуренции между ними. Б) Соглашение между предприятиями одной отрасли о ценах на продукцию, услуги, о разделе рынков сбыта и т. д. В) Объединение предпринимателей в целях совместного проведения крупной финансовой операции. Г) Многоотраслевое акционерное общество, контролирующее предприятия через систему участия.	1-Б 2-Г 3-А	4
Установите соответствие между терминами (Столбец 1)и их содержанием Столбец 2).				
2	Столбец 1 1. При прямой сдельной системе. 2. При косвенно-сдельной системе. 3. При аккордно-сдельной системе.	Столбец 2 А) Труд оплачивается по расценкам за единицу произведенной продукции. Б) Расценка устанавливается на весь объем работы (а не на отдельную операцию). В) Размер заработка рабочего ставится в прямую зависимость от результатов труда обслуживаемых им рабочих сдельщиков. Г) Труд рабочего оплачивается при выработке сверх норм – по повышенным расценкам.	1-А 2-В 3-Б	4
Установите соответствие между терминами (Столбец 1)и их содержанием Столбец 2).				
3	Столбец 1 1. Фондоотдача. 2. Фондоемкость. 3. Фондовооруженность.	Столбец 2 А) Фсг/Вп. Б) Вп/Фсг. В) Фсг/Ч. Г) П/Фсг. Где, Фсг – среднегодовая стоимость производственных фондов; Вп – объем произведенной продукции; Ч – численность работников; П – балансовая прибыль.	1-Б 2-А 3-В	4
Инструкция к выполнению задания №4- 20: выберите цифру, соответствующую				

правильному варианту ответа и запишите ее в бланк ответов.			
4	Как называются основные фонды, находящиеся на балансе строительной организации? 1.Инвестированные. 2.Собственные. 3.Заемные.	2	2
5	Выберите правильный ответ и дополните предложение «…- представляет собой совокупность денежных вкладов учредителей в имущество организации при ее создании» . 1. Резервный капитал. 2.Уставный капитал. 3. Добавочный капитал.	2	2
6	Выберите правильный ответ и дополните предложение. «Эксплуатационный физический износ основных фондов связан с …». 1. производственным потреблением основных фондов в процессе эксплуатации. 2. воздействием различного рода внешних природных факторов. 3. совершенствованием и обновлением технологии.	1	2
7	Выберите правильный ответ и дополните предложение. «Критерием эффективности использования оборотных средств является…». 1. средняя длительность одного оборота. 2. показатель оборачиваемости. 3. ускорение оборачиваемости.	2	2
8	Какой метод измерения производительности труда характеризует степень выполнения норм выработки рабочими? 1.Натуральный. 2.Стоимостной. 3.Нормативный.	3	2
9	Какие работники не относятся к промышленно - производственному персоналу? 1.Каменщики. 2.Бухгалтера. 3.Работники подсобного хозяйства.	3	2
10	Как называется коэффициент, характеризующий использование оборудования во времени? 1.Коэффициент сменности. 2.Коэффициент загрузки оборудования. 3.Коэффициент интенсивного использования оборудования.	2	2
11	Как называется абсолютный размер заработной платы, установленный в соответствии с занимаемой должностью? 1.Тарифная ставка. 2.Тарифная сетка. 3.Должностной оклад.	3	2
12	Исходя из чего определяются нормы амортизации нематериальных активов?	2	2

	1.Себестоимости выпускаемой продукции. 2.Ожидаемого периода их полезного применения. 3.Оценки их денежного выражения.		
13	По какой формуле определяется степень износа основных фондов (ОФ)? 1.Ки = (Фп/И)* 100%. 2.Ки = (И/Фп)*100%. 3.Ки = (Фп/И)/ 100%. Где, Ки- коэффициент износа ОФ; ФП- первоначальная стоимость ОФ(тыс.руб.); И- сумма износа основных фондов (тыс. руб.).	2	2
14	Выберите правильный ответ и дополните предложение. «Существующие нормы амортизации установлены на… основных фондов». 1.проведение текущих ремонтов. 2.проведение капитальных ремонтов. 3.полное восстановление.	3	2
15	По какому признаку классифицируется предпринимательская деятельность предприятия, имущество которого может быть частным, государственным муниципальным? 1.По формам собственности. 2.По виду собственности. 3.По количеству собственности.	1	2
16	Выберите правильный ответ и дополните предложение. «Процесс возмещения … … путем включения части их стоимости в затраты на выпуск продукции (себестоимость) называется амортизацией» 1. оборотных средств. 2. основных фондов. 3. готовой продукции.	2	2
17	Какие элементы не относятся к основным производственным фондам? 1. Здания и сооружения. 2. Машины и оборудование. 3. Транспортные средства.	2	2
18	Закончите предложение. Главная задача дисциплины «Экономика отрасли- это …» 1. разработка экономических основ строительного проектирования. 2. оценка деятельности строительных предприятий в условиях рыночных отношений. 3. исследование привлечения инвестиций в отрасль.	2	2
19	В каком выражении определяется выработка для определения производительности труда на предприятиях, выпускающих разнородную продукцию? 1.В натуральном выражении. 2.В стоимостном выражении. 3.Нормо - часах.	2	2

20	Выберите правильный ответ и дополните предложение. «…- это метод изучения рабочего времени путем наблюдения и замеров его длительности в течение всего или части рабочего дня». 1. Техноучет. 2. Фотоучет. 3. Фотография рабочего дня.	3	2
Инструкция по выполнению заданий №21-25: В соответствующую строчку бланка ответов запишите краткий ответ па вопрос, окончание предложения или пропущенные слова.			
21	«Дефицит денежных средств можно преодолеть путём выпуска … , т.е. частичной передачи прав на участие в капитале и прибыли предприятия».	акции	3
22	Как называется показатель, обратной фондоотдаче, показывающий, какая часть стоимости основных производственных фондов приходится на 1 руб. выполненного объёма работ?	Показатель фондоемкости	3
23	«… …- это минимально необходимое число работников, которые должны ежедневно являться на работу для выполнения задания в установленные сроки».	Явочный состав	3
24	Как называется система оплаты труда, при которой рабочий получает оплату своего труда по прямым сдельным расценкам и дополнительно получает премию?	Сдельно - премиальная	3
25	Как называются предметы труда, которые предназначены для обеспечения непрерывности процесса строительного производства, но ещё не включённые в производственный процесс?	Производствен-ные запасы	3

Тест может быть компьютерным (один на группу) или на бумажном носителе (не менее двух вариантов).

Примечание: в случае проведения тестирования на бумажном носителе необходимо подготовить для обучающихся «бланк ответов».

Время выполнения теста - 45 мин

4. ИНСТРУМЕНТЫ ОЦЕНКИ

1. Критерии оценивания ответов на тестовые задания, оценочная шкала по выполнению тестовых заданий (Приложения 1)

5.МЕТОДИЧЕСКОЕ ОБЕСПЕЧЕНИЕ ТЕКУЩЕЙ АТТЕСТАЦИИ

1.С.Г.Шабашова Методическое пособие для студентов по выполнению практических работ по ОП 03. Основы экономики организации, ГАПОУ КТиХО 2020г. 98стр.

2. С.Г.Шабашова Методическое пособие для студентов по выполнению самостоятельных работ. ОП 03. Основы экономики организации, ГАПОУ КТиХО 2020г. 32стр.

Приложения 1

Критерии оценивания ответов на тестовые задания

Тип задания	№ задания	Количество баллов за вопрос	Общее количество баллов
Закрытого типа *(На соответствие)*	1-4	4	16
Закрытого типа *(Выбор варианта ответа из множества предложенных ответов)*	5-20	2	32
Открытого типа *(Вставить пропущенное слово, закончить предложение, ответить на вопрос)*	21-25	3	15

Оценочная шкала по выполнению тестовых заданий
Максимальное количество баллов – 63

Набрано баллов	**57-65**	**50-56**	**44-49**	**Менее 43**
Процент результативности выполнения заданий	**90%-100%**	**80 %-89%**	**70 %-79%**	**< 70%**
Качественная оценка индивидуальных образовательных достижений	**«5» (отлично)**	**«4» (хорошо)**	**«3» (удовлетворительно)**	**«2» (не удовлетворительно)**

Государственное автономное профессиональное образовательное учреждение Самарской области
«Колледж технического и художественного образования г. Тольятти»

РАССМОТРЕНО
на заседании МО МАШИНОСТРОЕНИЕ И ТЕХНОЛОГИЯ МАТЕРИАЛОВ

_____
Руководитель МО _____ / Л.Т. Агафонова

УТВЕРЖДАЮ
Зам. директора по УМР

_____ / И.И. Уренева
_____ 20__-г.

Комплект оценочных средств
для оценки итоговых образовательных результатов
по учебной дисциплине
ОП 03. ОСНОВЫ ЭКОНОМИКИ ОРГАНИЗАЦИИ
образовательной программы
подготовки специалистов среднего звена
по специальности
15.02.19 Сварочное производство
курс обучения _4_, семестр_8_

Тольятти, 2023

Разработчики:

ГАПОУ КТиХО	преподаватель	С.Г. Шабашова
(место работы)	(занимаемая должность)	(инициалы, фамилия)

Эксперты:

Внутренняя экспертиза:	
Техническая экспертиза:	Л.В. Самойлова, методист ГАПОУ КТиХО
Содержательная экспертиза:	Л.Т. Агафонова, преподаватель высшей квалификационной категории

Протокол рассмотрения комплекта оценочных средств для оценки итоговых образовательных результатов по учебной дисциплине ОП 03. Основы экономики организации

№__ от «____» _____20__ г.

СОДЕРЖАНИЕ

		Стр.
1	Пояснительная записка	4
2	Паспорт комплекта оценочных средств	6
3	Процедуры оценки:	9
3.1	Стандартизированный тест	9
3.2	Практические задания	16
4	Комплект экзаменатора:	22
4.1	Инструменты оценки	22
	Приложения	23

ПОЯСНИТЕЛЬНАЯ ЗАПИСКА

Комплект оценочных средств предназначен для оценки освоения образовательных результатов по учебной дисциплине «Основы экономики организации» в рамках реализации федерального государственного образовательного стандарта по специальности среднего профессионального образования **22.02.06 Сварочное производство (**утв. приказом МОиН РФ от 21 апреля 2014г. № 360, зарегистрирован в Минюсте 27 июня 2014г, № 32877).

Основаниями проведения оценочной процедуры по учебной дисциплине являются следующие нормативные документы:

Федеральный государственный образовательный стандарт по специальности среднего профессионального образования 22.02.06 Сварочное производство.

Рабочая программа учебной дисциплины «Основы экономики организации», утвержденная зам.директора по УМР ГАПОУ «Колледж технического и художественного образования г. Тольятти» и прошедшая внутреннюю и внешнюю экспертизы;

Положение о проведении текущего контроля успеваемости и промежуточной аттестации обучающихся государственного автономного профессионального образовательного учреждения Самарской области «Колледж технического и художественного образования г. Тольятти» по основным профессиональным образовательным программам СПО, утвержденное приказом директора колледжа от «16» сентября 2015 г. № 01-20/339;

Положение об организации образовательной деятельности студентов по индивидуальному учебному плану в государственном автономном профессиональном образовательном учреждении Самарской области «Колледж технического и художественного образования г. Тольятти», утверждённое приказом директора колледжа от «30» июня 2017 г. № 01-20/270а.

Оценочные средства по дисциплине содержатся в фонде оценочных средств (ФОС) по дисциплине и представлены в различных формах.

Для оценки образовательных результатов используются: метод сопоставления с эталоном (ключом, модельным ответом), экспертная оценка деятельности по критериям, экспертная оценка письменных и устных ответов.

Промежуточная аттестация по учебной дисциплине «Основы экономики организации» проводится в соответствии с календарным учебным графиком.

Для оценки освоения итоговых образовательных результатов учебной дисциплины «Основы экономики организации» проводится дифференцированный зачёт.

Результаты оценочной процедуры заносятся в зачётную ведомость (одну на группу).

На дифференцированном зачёте выполняется один вид заданий с учётом текущей успеваемости.

В настоящем комплекте оценочных средств используются следующие термины, определения и сокращения:

КОС – комплект оценочных средств;

УД – учебная дисциплина;

МДК – междисциплинарный курс;

ФГОС - федеральный государственный образовательный стандарт;

ФОС - фонд оценочных средств;

ОК – общие компетенции;

У - умения;

З – знания.

2. ПАСПОРТ КОМПЛЕКТА ОЦЕНОЧНЫХ СРЕДСТВ

2.1. Область применения

Комплект оценочных средств (КОС) предназначен для контроля и оценки образовательных достижений обучающихся, освоивших программу учебной дисциплины «Основы экономики организации».

КОС включает контрольные материалы для проведения промежуточной аттестации в форме тестов, практических заданий, практико-ориентированных заданий.

КОС разработан в соответствии с:

-основной профессиональной образовательной программой по специальности СПО 15.02.19 Сварочное производство;

-программой учебной дисциплины «Основы экономики организации».

2. 2 Предметы оценивания

У-1. Оформлять первичные документы по учету рабочего времени, выработки, заработной платы, простоев.

У-2.Рассчитывать основные технико- экономические показатели деятельности подразделения (организации).

У-3. Разрабатывать бизнес-план.

У-4. Рассчитывать важнейшие показатели эффективного использования основных и оборотных средств.

У-5. Рассчитывать баланс рабочего времени.

У-6.Рассчитывать натуральные и стоимостные показатели производительности труда.

У-7. Рассчитывать заработную плату отдельных категорий работающих.

З-1. Действующие законодательные и нормативные акты, регулирующие производственно-хозяйственную деятельность.

З-2. Материально-технические, трудовые и финансовые ресурсы отрасли и организации (предприятия), показатели их эффективного использования.

З-3. Методики расчета основных технико-экономических показателей деятельности организации.

З-4. Методику разработки бизнес-плана.

З-5. Механизмы ценообразования на продукцию (услуги), формы оплаты труда в современных условиях.

З-6. Основы маркетинговой деятельности, менеджмента и принципы делового общения.

З-7. Основы организации работы коллектива исполнителей.

З-8. Основы планирования, финансирования и кредитования организации.

З-9. Особенности менеджмента в области профессиональной деятельности.

З-10. Производственную и организационную структуру организации.

З-11 Отраслевую структуру и эффективные формы использования основных средств.

З-12. Состав и структуру оборотных средств и их использование в отрасли, организации.

З-13. Производственную мощность предприятия.

З-14. Бюджет рабочего времени работника.

З-15. Показатели и резервы роста производительности труда.

З-16. Пути повышения качества и конкурентоспособности продукции.

З-17.Отраслевые особенности структуры себестоимости.

З-18. Структуру ценообразования, ее отраслевые особенности.

ОК 01. Выбирать способы решения задач профессиональной деятельности применительно к различным контекстам

ОК 02. Использовать современные средства поиска, анализа и интерпретации информации, и информационные технологии для выполнения задач профессиональной деятельности
ОК 03. Планировать и реализовывать собственное профессиональное и личностное развитие, предпринимательскую деятельность в профессиональной сфере, использовать знания по финансовой грамотности в различных жизненных ситуациях
ОК 04. Эффективно взаимодействовать и работать в коллективе и команде
ОК 05. Осуществлять устную и письменную коммуникацию на государственном языке Российской Федерации с учетом особенностей социального и культурного контекста
ОК 06. Проявлять гражданско-патриотическую позицию, демонстрировать осознанное поведение на основе традиционных общечеловеческих ценностей, в том числе с учетом гармонизации межнациональных и межрелигиозных отношений, применять стандарты антикоррупционного поведения
ОК 07. Содействовать сохранению окружающей среды, ресурсосбережению, применять знания об изменении климата, принципы бережливого производства, эффективно действовать в чрезвычайных ситуациях
ОК 08. Использовать средства физической культуры для сохранения и укрепления здоровья в процессе профессиональной деятельности и поддержания необходимого уровня физической подготовленности
ОК 09. Пользоваться профессиональной документацией на государственном и иностранном языках.

2.3 Требования к умениям, знаниям обучающихся и соответствующие формы и методы оценивания

Предметы оценивания	Показатели оценки результата	Объекты оценки	Формы и методы оценки результата
У-1, ОК2 – ОК5, ОК8, ОК9	Оформляет документы по учету рабочего времени, Оформляет документы нам заработную плату	Умение решать локальные профессиональные задачи Оформленные документы	Выполнение практического задания, оценка продукта деятельности по критериям Выполнение теста, сравнение с эталоном, оценочная шкала
У-2,З3, ОК2 – ОК5, ОК8, ОК9	Рассчитывает технико-экономические показатели деятельности организации: годовой экономический эффект, условно годовая экономия, срок окупаемости вложений, снижение себестоимости изделий	Умение решать локальные профессиональные задачи Расчёт показателя	
У-3, З4, ОК2 – ОК5, ОК8, ОК9	Разрабатывает бизнес-план.	Бизнес план	
У-4,З11,З12, ОК2 –	Рассчитывает коэффициент	Расчёт	

ОК5, ОК8, ОК9	оборачиваемости оборотных средств	коэффициента оборачиваемости оборотных средств	
У-5,314, ОК2 – ОК5, ОК8, ОК9	Рассчитывает баланс рабочего времени.	Расчёт баланса рабочего времени	
У-6, ОК2 – ОК5, ОК8, ОК9	Рассчитывает стоимость оплаты труда	Рассчитанная стоимость оплаты труда	
У-7, ОК2 – ОК5, ОК8, ОК9	Рассчитывает заработную плату отдельных специалистов.	Расчёт заработной платы	
З-1	различает действующие законодательные и нормативные акты, регулирующие ПХД	когнитивные умения	Выполнение теста, сравнение с эталоном, оценочная шкала
З-2	Указывает материально-технические, трудовые и финансовые ресурсы организации	фактологические знания	
З-5	оценивает механизмы ценообразования на продукцию в современных условиях.	когнитивные умения	
З-6	знает основы маркетинговой деятельности и принципы делового общения.	фактологические знания	
З-7	знает основы организации работы коллектива исполнителей.	фактологические знания	
З-8	знает основы финансирования и кредитования организации.	фактологические знания	
З-9	различает особенности менеджмента в области ПД	когнитивные умения	
З-10	различает производственную и организационную структуру организации.	когнитивные умения	
З-13	оценивает производственную мощность предприятия.	когнитивные умения	
З-15	оценивает показатели и резервы роста производительности труда.	когнитивные умения	
З-16.	указывает пути повышения качества и конкурентоспособности продукции.	фактологические знания	
З-17	оценивает отраслевые	когнитивные	

	особенности структуры себестоимости.	умения	
З-18	определяет структуру ценообразования, ее отраслевые особенности.	когнитивные умения	

3.ПРОЦЕДУРЫ ОЦЕНКИ

3.1. Стандартизированный тест

Вариант-1

№ п/п	Задание (вопрос)	Эталон ответа	Р
Инструкция по выполнению заданий № 1-3 : соотнесите содержание столбца 1 с содержанием столбца 2. Запишите в соответствующие строки бланка ответов букву из столбца 2, обозначающую правильный ответ на вопросы столбца 1. В результате выполнения Вы получите последовательность букв. Например,			
	№ задания	*Вариант ответа*	
	1	*1-В,2-А,3-Б*	
1.	Установите соответствие между наименованием величины и единицей измерения		
	Наименование величины	Единица измерения	
	Фондоотдача Фактическое время работы машин и оборудования Коэффициент интенсивного использования	А. Тф; Б. Фо; В. Ки Г. Н сп	1 – Б 2 – А 3 – В
2.	Установите соответствие между задачами планирования и основным исполнителями		
	Задачи планирования	Основные исполнители	
	1. Проектирование по датам исполнения 2. Организация исполнения 3. Контроль исполнения	А. руководители предприятий, специалисты; Б. руководители всех структурных звеньев, специалисты; В. Руководители предприятий, функциональные отделы; Г. директор;	1 – В 2 – Б 3 – А
3.	Установите соответствие между названием заработной платы и её определением		
	Название заработной платы	Определение	
	1. Прямая – косвенная 2. Повременная 3. Прямая сдельная	А. оплата за отработанное время, но не календарное, а нормативное; Б. труд оплачивается по расценкам за единицу произведенной продукции; В. Размер заработной платы ставится в прямую зависимость от результатов труда рабочих;	1 – В 2 – А 3 – Б

		Г. размер заработной платы зависит от квалификационного уровня работника;	
Инструкция по выполнению заданий № 4 - 22: Выберите букву, соответствующую правильному варианту ответа и запишите ее в бланк ответов.			
4.	Отрицательный финансовый результат организаций а) убытки; б) банкротство; в) прибыль;	а	3
5.	К оборотным фондам относится: а) средства труда, которые неоднократно учувствуют в производственном процессе, сохраняя при этом свою натуральную форму, а их стоимость переносится на производимую продукцию частями по мере снашивания; б) сырьё, основные и вспомогательные материалы, комплектующие материалы; в) станки, оборудование;	б	3
6.	Фактор, не влияющий на уровень цен а) спрос; б) конкуренция; в) недостача;	в	3
7.	Оплата за отработанное, но не календарное, а нормативное время, которое предусматривается тарифной системой а) повременная оплата; б) сдельная оплата; в) аккордная оплата;	а	3
8.	Функция цен, проявляющаяся в движении, распределении ресурсов, товаров и услуг между экономическими субъектами, социальными группами населения а) регулирующая; б) стимулирующая; в) распределительная;	а	3
9.	Показатель оборотных средств, показывающий сколько оборотов совершили оборотные средства за анализируемый период а) коэффициент интенсивного использования; б) коэффициент загрузки средств в обороте; в) коэффициент оборачиваемости;	в	3
10.	Штучный выпуск разнообразной и непостоянной номенклатуры относится к а) серийному производству; б) массовому производству; в) единичному производству;	в	3
11.	Затраты, которые применяются прямо-пропорционально изменению объёма производства а) текущее; б) условно – постоянные; в) условно – переменные;	в	3
12.	Форма объединения, которая образуется за счёт сложения	а	3

	капитала участников выпуска и размещения акций а) ЗАО; б) товарищество; в) ООО;		
13.	Персонал учебных заведений, входящие в состав предприятий работники жилищно–коммунального хозяйства, культурных, бытовых, медицинских учреждений, работники сельскохозяйственных культур относятся к а) промышленно-производственному персоналу; б) персоналу не промышленных организаций; в) младшему обслуживающему персоналу;	б	3
14.	Среднегодовая стоимость основных средств, приходящая на 1 рубль продукции – это а) фондоотдача; б) фондоёмкость; в) рентабельность;	б	3
15.	Имущество предприятия, созданное за счёт вкладов учредителей а) уставной капитал; б) резервный капитал; в) собственный капитал;	а	3
16.	Производительность труда определяется а) времени изготовления; б) качеством продукции; в) количеством продукции, произведенной в единицу рабочего времени или затратами труда на единицу произведенной продукции;	в	3
17.	Восстановите цепочку стадий в общественном производстве в правильном порядке а) распределение, обмен, потребление, самопроизводство; б) самопроизводство, распределение, обмен, потребление; в) обмен, распределение, самопроизводство, потребление;	б	3
18.	Система экономических отношений, выражающая формирование и использование денежных средств в процессе хозяйственного оборота а) финансы; б) бюджет; в) экономика;	а	3
19.	Научно – обоснованное плановое задание по объему, ассортименту и качеству выпускаемой продукции, разработанное на основе заключённых договоров и утверждённых на предприятии соответствующим органом а) планирование; б) проектирование; в) производственная программа;	в	3
20.	Потеря средствами труда своих первоначальных качеств – это а) моральный износ; б) физический износ;	б	3

	в) амортизация;		
21.	Документ, позволяющий помочь предпринимателям оценить свои возможности, выявить перспективы будущего рынка а) протокол учредительного собрания; б) учредительный договор; в) бизнес – план;	в	3
22.	Сумма денег, за которую покупатель готов купить товар, а производитель продать а) цена; б) кредит; в) прибыль;	а	3

№ п/п	Задание (вопрос)	Эталон ответа
Инструкция по выполнению заданий № 23-30: В соответствующую строку бланка ответов запишите краткий ответ на вопрос, окончание предложения или пропущенные слова.		
23	Важнейшим документом кооператива является …	устав
24	Оборотные фонды складываются из оборотных фондов и … …	фондов обращения
25	Себестоимость продукции представляет собой выраженные в денежной форме … … предприятия на производство и реализацию продукции	текущие затраты
26	Реклама – это … …	двигатель торговли
27	Хронометраж – это метод изучения затрат оперативного времени путём … и … длительности отдельных, повторяющихся при производстве каждого изделия элементов операций	наблюдений , замеров
28	К руководителям высшего звена относится директор и его …	заместители
29	Под капиталом понимаются материальные и … …, а также интеллектуальные наработки и организаторские навыки, участвующие в процессе производства и служащие средством извлечения прибыли	финансовые ресурсы
30	… - это денежное выражение стоимости единицы товара	цена

Вариант-2

№ п/п	Задание (вопрос)	Эталон ответа	Р
Инструкция по выполнению заданий № 1-3 : соотнесите содержание столбца 1 с содержанием столбца 2. Запишите в соответствующие строки бланка ответов букву из столбца 2, обозначающую правильный ответ на вопросы столбца 1. В результате выполнения Вы получите последовательность букв. Например,			
	№ задания	*Вариант ответа*	
	1	*1-В,2-А,3-Б*	
1.	Установите соответствие между определением принципа принципом		
	Определение	Принципы	
	1.Определённый результат при наименьших затратах 2.При заданном объёме затрат наибольший результат	А. принцип финансовой устойчивости; Б. принцип	1 – В 2 – Б 3 – А

	3.В любой момент времени предприятие может расплатиться по своим долгам	максимизации; В. Принцип минимизации; Г. Принцип прибыльности;	
2.	Установите соответствие между наименованием величины единицей ее измерения		
	Наименование величины	Единица измерения	
	1. Амортизация 2. Фактическое время работы 3. Коэффициент сменности	А. Тф; Б. Пв; В. Ксм; Г. А;	1 – Г 2 – А 3 – В
	Установите соответствие между методами и их определениями		
3.	Методы	Определения	
	1. Измерительный 2. Вычислительный 3. Социологический	А. основывается на применении математических моделей; Б. осуществляется на основе сбора информации; В. при помощи инструментов приборов; Г. предусматривает анализ восприятия органов чувств;	1 – В 2 – А 3 – Б
Инструкция по выполнению заданий № 4 - 22: Выберите букву, соответствующую правильному варианту ответа и запишите ее в бланк ответов.			
4	Вид себестоимости, представляющий собой затраты цеха, связанные с производством продукции а) полная себестоимость; б) цеховая себестоимость; в) производственная себестоимость;	б	3
5.	Функция цены, проявляющаяся в увеличении объёма производства и увеличении объёма потребления а) распределения; б) регулирующая; в) стимулирующая;	в	3
6.	Величина заработной платы зависит от: а) доли фонда оплаты труда; б) заключения договора; в) квалификационного уровня работника;	в	3
7.	Штучный выпуск разнообразной и непостоянной номенклатуры относится к: а) серийному производству; б) массовому производству; в) единичному производству;	в	3
8.	Трудовые ресурсы на предприятии - это а) объект постоянной заботы со стороны руководства; б) наблюдение за всеми затратами рабочего времени; в) методы изучения затрат;	а	3

9.	Расходы, имеющие частую периодичность осуществления а) единовременные ; б) текущие; в) основные;	б	3
10.	Стоимость основных средств, слагающая из затрат по их возведению, сооружению и приобретению называется а) остаточной; б) восстановительной ; в) первоначальной;	в	3
11.	Если выручка превышает себестоимость, то финансовый результат свидетельствует а) о получении прибыли; б) о затратах; в) об убытках;	а	3
12.	Методы хозяйственного предвидения и программирования, основанный на детальных расчётах а) планирование; б) прогнозирование; в) расчёт;	а	3
13.	Выпуск продукции на один рубль среднегодовой стоимости основных средств; а) фондоотдачи; б) рентабельность; в) фондоёмкость;	а	3
14.	Добровольное определение граждан, направленное для совместной или хозяйственной деятельности а) товариществом; б) производственным кооперативом; в) акционерным обществом;	б	3
15.	Контрольный состав кадров предприятия определяется а) штатным расписанием; б) руководителем; в) персоналом;	а	3
16.	Амортизационные отчисления производится предприятием а) ежеквартально; б) ежегодно; в) ежемесячно;	в	3
17.	Они высвечивают ошибки и просчёты предприятия в направлениях использования финансовых средств организаций, производства и сбыта продукции а) убытки; б) расчёты; в) затраты;	а	3
18.	К руководителям среднего звена относятся а) директор и его заместители; б) начальники цехов и отделов; в) мастера и бригадиры;	б	3
19.	Оплата за отработанное время, но не календарное, а нормативно, которое предусматривается тарифной системой	б	3

	а) сдельная оплата; б) повременная оплата; в) аккордная оплата;		
20.	Потеря средствами труда своих первоначальных качеств называется а) физическим износом; б) моральным износом; в) амортизацией;	а	3
21.	Документ, содержащий обоснование сведений которые намечаются осуществить для какого-либо проекта и создания нового предприятия а) устав предприятия; б) бизнес - план; в) лицензия;	б	3
22.	Цены, по которым российские предприятия покупают товары за рубежом называются … а) импортными; б) экспортными; в) закупочными;	а	3

№ п/п	Задание (вопрос)	Эталон ответа
Инструкция по выполнению заданий № 23-30: В соответствующую строку бланка ответов запишите краткий ответ на вопрос, окончание предложения или пропущенные слова.		
23.	Конечный результат хозяйственной деятельности – это …	прибыль
24.	… … представляет собой выраженные в денежной форме текущие затраты предприятий на производство и реализацию продукции	Себестоимость продукции
25.	При прямой сдельной системе заработной платы, труд оплачивается по расценкам за … … …	Единицу произведённой продукции
26.	… представляет собой затраты рабочего времени на производство продукции в натуральном выражении по номенклатуре выпускаемой продукции и услуг	трудоемкость
27.	Остающаяся в распоряжении предприятия часть прибыли после внесения налогов и других платежей в бюджет называется … …	Чистой прибылью
28.	Коммерческий расчёт – это соизмерение в денежной форме затрат и … финансово-хозяйственной деятельности	Результатов
29.	… … представляет собой документ, содержащий обоснование действий, которые намечаются осуществить для какого – либо проекта	Бизнес - план
30.	Потребление означает … … … для удовлетворения потребностей людей, всё новое повторение процесса общественного производства для восполнения потреблённых благ	использование созданных благ

Время выполнения теста - 40 мин

3.2. Практические задания

ПРАКТИЧЕСКОЕ ЗАДАНИЕ № 1

Инструкция

1. Максимальное время выполнения задания – 15 мин.

Задание

Определите длительность производственного цикла при последовательном сочетании операций на основе следующих данных.

Партия из четырех деталей обрабатывается на четырех операциях с длительностью обработки одной детали:

t_1 = 10 мин; t_2 = 5 мин; t_3 = 6 мин; t_4 = 8 мин.

Максимальное количество баллов 10 баллов.

ПРАКТИЧЕСКОЕ ЗАДАНИЕ № 2

Инструкция

1. Максимальное время выполнения задания – 15 мин.

Задание

Себестоимость товарной продукции предприятия в базисном периоде составила 380,5 млн. руб. В отчетном периоде предполагается повысить производительность труда на 6 % и среднюю з/п на 4 %. Объем производства возрастает на 8 % при неизменной величине постоянных расходов, удельный вес оплаты труда в себестоимости продукции 23%, а постоянных расходов – 20%.Определить процент снижения себестоимости и полученную экономию под воздействием указанных факторов

Максимальное количество баллов 10 баллов.

ПРАКТИЧЕСКОЕ ЗАДАНИЕ № 3

Инструкция

1. Максимальное время выполнения задания – 15 мин.

Задание

Производственная трудоемкость работ на год составит 3000 нормо/часов, плановый фонд рабочего времени на одного рабочего в год - 1970 часов. Плановое выполнение норм выработки 110 %.

Определить численность производственных рабочих сдельщиков

Максимальное количество баллов 10 баллов.

ПРАКТИЧЕСКОЕ ЗАДАНИЕ № 4

Инструкция

1. Максимальное время выполнения задания – 15 мин.

Задание

Первоначальная стоимость основных фондов составила 30 тыс.руб., а срок службы – 6 лет, ликвидационная стоимость основных фондов – 2 тыс.руб. Определить ежегодную норму амортизации.

Максимальное количество баллов 10 баллов.

ПРАКТИЧЕСКОЕ ЗАДАНИЕ № 5

Инструкция

1. Максимальное время выполнения задания – 15 мин.

Задание

Определить среднегодовую стоимость основных производственных фондов по объединению, если строительное монтажное объединение на начало текущего года имело основных производственных фондов на сумму 853 млн. руб. В июне было приобретено основных производственных фондов на сумму 125 млн. руб.

В сентябре было списано в связи с износом на 21 млн. руб. основных производственных фондов и передано другим организациям на 32 млн. рублей основных производственных фондов.

Максимальное количество баллов 10 баллов.

ПРАКТИЧЕСКОЕ ЗАДАНИЕ № 6

Инструкция

1. Максимальное время выполнения задания – 15 мин.

Задание

Число обслуживаемых станков составляет 160, норма обслуживания – 12 станков, число смен – 2, номинальный фонд рабочего времени на 1 рабочего в год 262 дня, реальные – 232 дня.

Определить необходимую списочную численность обслуживающих рабочих.

Максимальное количество баллов 10 баллов.

ПРАКТИЧЕСКОЕ ЗАДАНИЕ № 7

Инструкция

1. Максимальное время выполнения задания – 15 мин.

Задание

Объем реализации 200 т.р., среднегодовая стоимость – 100 т.р. Определите фондоотдачу.

Максимальное количество баллов 10 баллов.

ПРАКТИЧЕСКОЕ ЗАДАНИЕ № 8

Инструкция

1. Максимальное время выполнения задания – 15 мин.

Задание

Стоимость основных фондов на начало года составила 3 млн. 900 тыс. руб.; на конец года 4 млн. 400 тыс. руб. В результате перевооружения план производства перевыполнен на 18% и составляет 10 млн. 400 тыс. руб.

Определить плановую и фактическую фондоотдачу, фондоемкость и фондовооруженность продукции. Численность рабочих 300 человек.

Максимальное количество баллов 10 баллов.

ПРАКТИЧЕСКОЕ ЗАДАНИЕ № 9

Инструкция

1. Максимальное время выполнения задания – 15 мин.

Задание

Первоначальная стоимость основных фондов составила 30 тыс.руб., а срок службы – 6 лет, ликвидационная стоимость основных фондов – 2 тыс.руб.

Определить ежегодную сумму амортизации

Максимальное количество баллов 10 баллов.

ПРАКТИЧЕСКОЕ ЗАДАНИЕ №10

Инструкция

1. Максимальное время выполнения задания – 15 мин.

Задание

Рассмотреть на планируемый период дополнительный объем основных фондов предприятия, необходимых для прироста выпуска продукции с учетом запланированного уменьшения его фондоемкости.

	отч.	план
Объем продукции (т.р.)	12000	19500
Фе	0,35	0,28

Максимальное количество баллов 10 баллов.

ПРАКТИЧЕСКОЕ ЗАДАНИЕ № 11

Инструкция

1. Максимальное время выполнения задания – 15 мин.

Задание

Рассчитать общее годовой фонд заработной платы и начисления на спец. Нужды работников исходя из следующих данных:

1.трудоемкость годовой программы - 39000 человек – час

2.районный коэффициент на з/п- 1,2.

3.премии и доплаты – 40 %

Процент начислений на социальные нужды – 38,5

Максимальное количество баллов 10 баллов.

ПРАКТИЧЕСКОЕ ЗАДАНИЕ № 12

Инструкция

1. Максимальное время выполнения задания – 15 мин.

Задание

Предприятие имело средний остаток оборотных средств в сумме 60 млн. руб., при планируемом объеме выпуска продукции 720 млн. руб. Наметили сократить длительность оборота на 6 дней.

Определить сумму высвобожденных средств и ускорение оборачиваемости оборотных средств.

Максимальное количество баллов 10 баллов.

ПРАКТИЧЕСКОЕ ЗАДАНИЕ № 13

Инструкция

1. Максимальное время выполнения задания – 15 мин.

Задание

Производственная трудоемкость работ на год составит 2100 тыс. нормо-ч., плановый фонд рабочего времени на одного рабочего в год -1879 часов. Плановое выполнение норм выработки 110 %.

Определить численность производственных рабочих - сдельщиков.

Максимальное количество баллов 10 баллов.

ПРАКТИЧЕСКОЕ ЗАДАНИЕ № 14

Инструкция

1. Максимальное время выполнения задания – 15 мин.

Задание

Определить, как изменится уровень фондоотдачи на заводе, который составляет по отчету 2,2.

Если Фнг = 67,8 млн. руб., а с 1.05. - предприятие вводит основные фонды на 5 млн. руб., а с 1.10. - выводит на 3 млн. руб. Объем плановой продукции 120 млн. руб.

Максимальное количество баллов 10 баллов.

ПРАКТИЧЕСКОЕ ЗАДАНИЕ № 15

Инструкция

1. Максимальное время выполнения задания – 15 мин.

Задание

Число обслуживающих станков составляет 120, норма обслуживания -8 станков, число смен - 2, номинальный фонд рабочего времени на одного рабочего в год 262 дня, реальные - 232 дня.

Определить необходимую списочную численность обслуживающих рабочих.

Максимальное количество баллов 10 баллов.

ПРАКТИЧЕСКОЕ ЗАДАНИЕ № 16

Инструкция

1. Максимальное время выполнения задания – 15 мин.

Задание

Выручка от реализации за год составила 2000 у.е., (Т) средний остаток обор. средств равен 400 у.е.

Определить коэффициент оборачиваемости и коэффициент закрепления оборотного капитала, а также длительность одного оборота.

Максимальное количество баллов 10 баллов.

ПРАКТИЧЕСКОЕ ЗАДАНИЕ № 17

Инструкция

1. Максимальное время выполнения задания – 15 мин.

Задание

Определить потребность предприятия по сырью и материалам на квартал, если известно:

1. расход сырья и материала на квартал 9 тыс.руб.
2. количество дней в квартале 90
3. норма запасов в днях– 9.

Максимальное количество баллов 10 баллов.

ПРАКТИЧЕСКОЕ ЗАДАНИЕ № 18

Инструкция

1. Максимальное время выполнения задания – 15 мин.

Задание

В сутки предполагается производить 100 шт. изделий, расход материала на одно изделие 15 кг, интервал поставок 15 дней, коэффициент задержки материалов в запас равен 0.5.

Определить величину текущего запаса.

Максимальное количество баллов 10 баллов.

ПРАКТИЧЕСКОЕ ЗАДАНИЕ № 19

Инструкция

1. Максимальное время выполнения задания – 15 мин.

Задание

На начало года ОФ= 50 тыс. руб., введено ОФ на сумму 6 тыс. руб., выбыло в том числе:

1. в следствии износа– 4.200 руб.
2. в следствии продажи– 800 руб.

Найти коэффициент выбытия ОФ и коэффициент введения основных фондов.

Максимальное количество баллов 10 баллов.

ПРАКТИЧЕСКОЕ ЗАДАНИЕ № 20

Инструкция

1. Максимальное время выполнения задания – 15 мин.

Задание

Объем реализации 200 т.р., среднегодовая стоимость – 100 т.р. Определите фондоотдачу.

Максимальное количество баллов 10 баллов.

ПРАКТИЧЕСКОЕ ЗАДАНИЕ № 21

Инструкция

1. Максимальное время выполнения задания – 15 мин.

Задание

Первоначальная стоимость основных фондов составила 30 тыс.руб., а срок
службы – 6 лет, ликвидационная стоимость основных фондов – 2 тыс.руб. Определить ежегодную сумму амортизации

Максимальное количество баллов 10 баллов.

ПРАКТИЧЕСКОЕ ЗАДАНИЕ № 22

Инструкция

1. Максимальное время выполнения задания – 15 мин.

Задание

Предприятие имело средний остаток оборотных средств в сумме 60 млн. руб., при планируемом объеме выпуска продукции 720 млн. руб.

Наметили сократить длительность оборота на 6 дней. Определить сумму высвобожденных средств и ускорение оборачиваемости оборотных средств.
Максимальное количество баллов 10 баллов.

ПРАКТИЧЕСКОЕ ЗАДАНИЕ № 23

Инструкция

1. Максимальное время выполнения задания – 15 мин.

Задание

Балансовая стоимость ОФ на начало года составила 90 тыс. руб.; стоимость вводимых ОФ в течении года:
с 1.02 = 8 тыс. руб.
с 1.06 = 15 тыс. руб.

Стоимость выбывших ОФ в течении года:
с 1.04 = 3 тыс. руб.
с 1.10 = 18 тыс. руб.

Найти среднегодовую стоимость ОФ.
Максимальное количество баллов 10 баллов.

ПРАКТИЧЕСКОЕ ЗАДАНИЕ № 24

Инструкция

1. Максимальное время выполнения задания – 15 мин.

Задание

По предприятию имеются следующие данные:
выпуск изделий– 200 шт., цена изделий– 500 руб., среднегодовая стоимость ОФ– 90 тыс. руб., численность работающих– 60 чел., прибыль после реализации продукции– 27 тыс. руб.

Найти показатели: Фондоотдачи ($Ф_о$); Фондоемкости ($Ф_ё$); Фондовооруженности ($Ф_в$); Рентабельност ОФ ($R_ф$).
Максимальное количество баллов 10 баллов.

ПРАКТИЧЕСКОЕ ЗАДАНИЕ № 25

Инструкция

1. Максимальное время выполнения задания – 15 мин.

Задание

Средняя стоимость оборотных средств 1266 руб. Выручка от реализации продукции 2359 руб. Число календарных дней равно 90. Определите время оборота в днях.
Максимальное количество баллов 10 баллов.

4. КОМПЛЕКТ ЭКЗАМЕНАТОРА

4.1 Инструменты оценки

1. Критерии оценивания ответов на тестовые задания. Оценочная шкала по выполнению тестовых заданий (Приложения 1)
2. Инструмент проверки практических заданий (Приложение 2)

Приложение 1

Критерии оценивания ответов на тестовые задания

Тип задания	№ задания	Оцениваемые результаты обучения	Количество баллов за вопрос	Общее количество баллов
Закрытого типа (На соответствие)	1-3	У-1, У-2, У-3, У-4, У-7; З-1, З-3, З-6, З-7, З-10, З-10.	7	21
Закрытого типа (Выбор варианта ответа из множества предложенных ответов)	4-22	У-1, У-2, У-3, У-4, У-5; З-1, З-2, З-3, З-4,З-5, З-6, З-7, З-8.	3	57
Открытого типа (Вставить пропущенное слово, закончить предложение, ответить на вопрос)	23-30	У-1, У-2, У-3, У-4, У-5 У-6, У-7; З-1, З-2, З-3, З-4,З-5 З-6, З-7, З-8,З-9, З-10, З-11,З-12,З-13, З-14, З-15, З-16,З-18, З-19.	2	16

Оценочная шкала по выполнению тестовых заданий

Максимальное количество баллов – 94

Набрано баллов	**84-94**	**75-83**	**65-74**	**Менее 65**
Процент результативности выполнения заданий	90%-100%	80 %-89%	70 %-79%	< 70%
Качественная оценка индивидуальных образовательных достижений	«5» (отлично)	«4» (хорошо)	«3» (удовлетворительно)	«2» (не удовлетворительно)

Приложение 2

Оценочная шкала по выполнению практических заданий

Максимальное количество баллов – 10

Набрано баллов	**9-10**	**8**	**7**	**Менее 7**
Процент выполнения задания	90%-100%	80 %-89%	70 %-79%	менее 70%
Результат выполнения задания (оценка)	«5»	«4»	«3»	«2»

Критерии оценки практического задания

Оценка	**Критерии оценки**
Оценка «отлично»	Работа выполнена без ошибок; чисто, без исправлений.
Оценка «хорошо»	Работа выполнена с незначительными ошибками.
Оценка «удовлетворительно»	Работа выполнена с ошибками.

Государственное автономное профессиональное образовательное учреждение Самарской области
«Колледж технического и художественного образования г. Тольятти»

Комплект оценочных средств
для проведения текущего контроля успеваемости
по учебной дисциплине
ОП. 04 Менеджмент
образовательной программы
подготовки специалистов среднего звена
по специальности
15.02.19 Сварочное производство
курс обучения _4_, семестр_8_

Тольятти, 2023 год

Разработчик (и):

ГАПОУ КТиХО	преподаватель	С.Г. Шабашова
(место работы)	(занимаемая должность)	(инициалы, фамилия)

СОДЕРЖАНИЕ

		Стр.
1	Пояснительная записка	4
2	Паспорт комплекта оценочных средств	6
3	Контрольно-измерительные материалы	8
4	Инструменты оценки	11
5	Методическое обеспечение текущей аттестации	12
	Приложения	13

1. ПОЯСНИТЕЛЬНАЯ ЗАПИСКА

Комплект оценочных средств предназначен для мониторинга качества освоения учебной дисциплины ОП. 04 Менеджмент в рамках реализации федерального государственного образовательного стандарта среднего профессионального образования по специальности 22.02.06 Сварочное производство (утв. приказом МОиН РФ от 21 апреля 2014г. № 360, зарегистрирован в Минюсте 27 июня 2014г, № 32877).

Предмет оценивания в процессе текущего контроля – знания и умения, являющиеся необходимыми элементами формируемых компетенций.

Основаниями проведения оценочной процедуры по учебной дисциплине являются следующие нормативные документы:

Федеральный государственный образовательный стандарт среднего профессионального образования по специальности 22.02.06 Сварочное производство;

Рабочая программа учебной дисциплины ОП. 04 Менеджмент, утвержденная зам.директора по УМР ГАПОУ «Колледж технического и художественного образования г. Тольятти» и прошедшая внутреннюю и внешнюю экспертизы;

Положение о проведении текущего контроля успеваемости и промежуточной аттестации обучающихся государственного автономного профессионального образовательного учреждения Самарской области «Колледж технического и художественного образования г. Тольятти» по основным профессиональным образовательным программам СПО, утвержденное приказом директора колледжа от «16» сентября 2015 г. № 01-20/339;

Положение об организации образовательной деятельности студентов по индивидуальному учебному плану в государственном автономном профессиональном образовательном учреждении Самарской области «Колледж технического и художественного образования г. Тольятти», утверждённое приказом директора колледжа от «30» июня 2017 г. № 01-20/270а.

Оценочные средства по дисциплине содержатся в фонде оценочных средств (ФОС) по дисциплине и представлены в различных формах.

Для оценки образовательных результатов используются: метод сопоставления с эталоном (ключом, модельным ответом), экспертная оценка деятельности по критериям, экспертная оценка письменных и устных ответов.

Текущая аттестация по учебной дисциплине ОП. 04 Менеджмент проводится в соответствии с рабочей программой дисциплины и календарно-тематическим планом.

В рамках текущей аттестации проводится рубежный контроль по окончании изучения каждого учебного модуля/раздела в форме

тестирования, опроса (письменного или устного), выполнения контрольной работы, практических, практико-ориентированных, компетентностно-ориентированных заданий.

Текущий контроль по выполненным лабораторным и практическим работам проводится в форме формализованного наблюдения и оценки результатов выполнения работ, оценки отчетов по ним.

Текущий контроль по выполненным компетентностно - ориентированным заданиям предусматривает оценку деятельности обучающегося на определённом уровне сформированности общей компетенции.

Уровень знаний, умений, сформированность компетенций в ходе текущего контроля оценивается по пятибалльной системе оценки: 5 (отлично), 4 (хорошо), 3 (удовлетворительно), 2 (неудовлетворительно) согласно разработанным критериям.

Внеаудиторная самостоятельная работа обучающихся оценивается по пятибалльной системе.

В настоящем комплекте оценочных средств используются следующие термины, определения и сокращения:

КОС – комплект оценочных средств;

УД – учебная дисциплина;

ФГОС - федеральный государственный образовательный стандарт;

ПЗ – практическое задание;

ПОЗ – практико-ориентированное задание;

КОЗ – компетентностно - ориентированное задание;

ОК – общая компетенция;

У – умения;

З – знания

2. ПАСПОРТ КОМПЛЕКТА ОЦЕНОЧНЫХ СРЕДСТВ

2.1. Область применения

Комплект оценочных средств (КОС) предназначен для текущего контроля успеваемости и оценки образовательных достижений, обучающихся по освоению программы учебной дисциплины дисциплине ОП. 04 Менеджмент.

КОС включает контрольные и методические материалы для проведения текущей аттестации в форме тестов, практических заданий (ПЗ), практико-ориентированных заданий (ПОЗ), компетентностно – ориентированных заданий (КОЗ), методических указаний по выполнению работ, сборников заданий, вопросов, тестов и т.д.

КОС разработан в соответствии с:

-основной профессиональной образовательной программой по специальности 15.02.19 Сварочное производство;

-программой учебной дисциплины дисциплине ОП. 04 Менеджмент.

2.2. Контроль и оценка результатов освоения дисциплины

Контроль и оценка результатов освоения учебной дисциплины осуществляется преподавателем в процессе проведения практических занятий, практикума, тестирования, а также выполнения обучающимися внеаудиторной самостоятельной работы.

Результаты обучения (предметные)	Критерии оценки	Методы оценки
УМ 01. Менеджмент организации		
Умения: – применять методику принятия эффективного решения; – организовывать работу и обеспечивать условия для профессионального и личностного совершенствования − исполнителей;	Практическое занятие Практикум	ПР № 1 «Составление организационной структуры предприятия» ПР № 2 «Способы разрешения конфликтов» ПР № 3 «Определение типа восприятия на основании наблюдений и тестов» Тренировочные упражнения «Тип темперамента», «Исследование межличностных отношений в группе», «Проведение анализа поведения в конфликтной ситуации» Решение задач по оценке социально-психологического климата в коллективе Решение ситуационных задач «Составление штатного расписания», «Тестирование при приеме на работу», «Отработка навыков собеседования при приеме на работу»,

		«Анализ текучести кадров», «Выбор и отработка методики подготовки руководящих кадров и выявление навыков руководителя» Деловая игра «Принятие управленческих решений в конкретной ситуации», «Проведение делового совещания», «Коллективный договор» Ролевая игра «Процесс коммуникации менеджера с группой»
Знания: – организация производственного и технологического процессов; – условия эффективного общения	Тестирование Внеаудиторная самостоятельная работа	Тест №1,2.3 Составление бизнес-плана; Разработка объявления о приеме на работу; Подготовка резюме и заполнение анкеты по приему на работу Реферат «Подготовка переговоров», «Выбор средств мотивации подчиненных в соответствии с их потребностями», «Пути разрешения конфликтной ситуации», «Качества менеджера», «Можете ли вы добиться успеха?», «Успех в карьере»

3. КОНТРОЛЬНО – ИЗМЕРИТЕЛЬНЫЕ МАТЕРИАЛЫ
Тест №1 по теме Коммуникация как функция менеджмента

1.Что является объектом и субъектом менеджмента?

а. технические ресурсы
б. люди
в. финансовые ресурсы
г. технологии

2.Главной задачей менеджера является:

а. максимизация прибыли
б. организация труда персонала
в. получение максимальной отдачи от имеющихся ресурсов
г. налаживание системы внутрифирменных коммуникаций

3.Метод управления – это:

а. совокупность приёмов и способов воздействия на управляемый опыт для достижения поставленных организацией целей
б. существенные, повторяющиеся, объективные взаимосвязи явлений и процессов в хозяйственной деятельности
в. совокупность элементов, находящихся в отношениях и связях друг с другом, которая образует определённую целостность
г. область трудовой деятельности

4.Экономические методы воздействуют на личные интересы работников через:

а. правильно поставленную критику
б. заработную плату, премии, штрафы
в. ценообразование
г. дисциплину

5.Социально-психологические методы действуют на основе:

а. экономических законов и закономерностей развития природы и общества
б. на основе формирования и развития общественного мнения относительно общественно и индивидуально значимых ценностей
в. организационных отношений
г. экономических интересов личности

6.Кто находится на вершине управленческой пирамиды?

а. технические исполнители
б. руководитель
в. гл. специалисты
г. зав. цеха

7.Первым методом мотивации был

а. теорияВрума
б. «кнут и пряник»
в. теория Маслоу
г. теория справедливости Адамса

8.Верхним уровнем в пирамиде Маслоу было:

а. самоутверждение
б. стремление к контактам
в. самовыражение
г. физиологические потребности

9.Какие 3 вида потребностей выделил Мак Клелланд:

а. пища, жильё, отдых

б. авторитет, лидерство, известность
в. успех, причастность, власть
г. безопасность, уверенность в будущем, стабильность

10.Что не является внутренней переменной организации?
а. структура
б. цель
в. люди
г. законодательство

11.Корпоративная культура основана:
а. на принятых в обществе формах поведения
б. на правилах, определяемых руководством организации
в. на разделяемых большинством членов организации убеждениях и ценностях на особенностях производства

12. Инструментом каких методов менеджмента является стиль руководства?
а. экономических
б. административных
в. в социально-психологических
г. правовых

13.Что не входит в пирамиду потребностей А. Маслоу?
а. потребность в принадлежности
б. потребность в безопасности
в. потребность во власти
г. потребность в самовыражении.

14.Что является предметом труда объекта управления?
а. информация
б. готовая продукция
в. функция управления
г. управленческое решение

15.Как могут быть связаны между собой функциональные звенья в организационной структуре управления?
а. вертикальными связями
б. горизонтальными связями
в. функциональными связями
г. всеми перечисленными связями

16.Какие методы традиционно выделяют в менеджменте?
а. административные и бюрократические
б. бюрократические и социально-психологические
в. социально-психологические и демократические
экономические и административные

17.Какие психологические факторы влияют на работника организации?
а. непроизводственные
б. внутренние
в. производственные
г. внешние

18.Какие элементы образуют среду прямого влияния?
а. развитие техники и технологии
б. политическая ситуация
в. конкуренты
г. законодательные акты

19.Лидерство в теории менеджмента можно определить как:

а. условия функционирования организации
б. способность оказывать влияние на личность и группы людей
в. размер заработной платы
г. победу в конфликте

20.Мотивация – это…
а.совокупность приемов и способов поведения
б. совокупность элементов, связанных между собой
в. побуждение человека или группы людей, у каждого из которых есть свои собственные потребности к работе по достижению целей
г.совокупность основных руководящих ориентиров, которым необходимо следовать в управленческой деятельности

21.Функция "контроль " включает в себя:
а.определение ресурсов
б. определение и выбор целей организации
в. отбор, обучение кадров
г.установление стандартов, сравнение выполненной работы со стандарта

22.«Мозговая атака» относится к управленческим решениям:
а. коллективным
б. единоличным
в. рутинным
г. стандартным

23.Интуитивные решения:
а. это выбор, обусловленный знаниями и накопленным опытом
б. это выбор, сделанный только на основе того, что он правильный
в. это выбор, сделанный на основе аналитического процессаэто коллективный выбор

24.Делегирование полномочий можно определить как:
а. процесс, при котором руководители поручают часть своих прав людям, ответственным перед ним, тем самым, преумножая свою власть
б. способ побуждения людей для достижения поставленной цели
в. совокупность работников аппарата управления, которые находятся на одном управленческом уровнеразработка планов на перспективу

25.Информационным критерием эффективности межличностной коммуникации является:
а. удовлетворенность партнеров по коммуникации
б. доброжелательная атмосфера общения
в. желание сторон продолжать коммуникации
г. близость смысла принятого сообщения к смыслу посланного сообщения

Примечание: в случае проведения тестирования на бумажном носителе необходимо подготовить для обучающихся «бланк ответов».

Время выполнения теста – __45__мин

4. ИНСТРУМЕНТЫ ОЦЕНКИ

1. Критерии оценивания ответов на тестовые задания, оценочная шкала по выполнению тестовых заданий (Приложения 1)

5.МЕТОДИЧЕСКОЕ ОБЕСПЕЧЕНИЕ ТЕКУЩЕЙ АТТЕСТАЦИИ

1.ЛИХАЧЕВА А.А. Методические указания для обучающихся по выполнению практических работ по дисциплине «Менеджмент», КТиХО, 2018, 38 стр.

Приложение 1

Критерии оценивания ответов на тестовые задания

Тип задания	№ задания	Количество баллов за вопрос	Общее количество баллов
Закрытого типа *(Выбор варианта ответа из множества предложенных ответов)*	1-25	3	75

Оценочная шкала по выполнению тестовых заданий
Максимальное количество баллов – 75

Набрано баллов	**67-75**	**60-66**	**53-59**	**Менее 52**
Процент результативности выполнения заданий	**90%-100%**	**80 %-89%**	**70 %-79%**	**< 70%**
Качественная оценка индивидуальных образовательных достижений	**«5» (отлично)**	**«4» (хорошо)**	**«3» (удовлетворительно)**	**«2» (не удовлетворительно)**

Государственное автономное профессиональное образовательное учреждение Самарской области
«Колледж технического и художественного образования г. Тольятти»

РАССМОТРЕНО	УТВЕРЖДАЮ
на заседании МО МАШИНОСТРОЕНИЕ И ТЕХНОЛОГИЯ МАТЕРИАЛОВ	Зам. директора по УМР
_____	_____ / И.И. Уренева
Руководитель МО _____ / Л.Т. Агафонова	_____ 20___г.

Комплект оценочных средств
для оценки итоговых образовательных результатов
по учебной дисциплине
ОП. 04 Менеджмент
образовательной программы
подготовки специалистов среднего звена
по специальности
15.02.19 Сварочное производство
курс обучения _4_, семестр_8_

Тольятти, 2023 год

Разработчик:

ГАПОУ КТиХО	преподаватель	Л.В.Мигунова
(место работы)	(занимаемая должность)	(инициалы, фамилия)

Эксперты:

Внутренняя экспертиза:

Техническая экспертиза:	Л.В. Самойлова, методист ГАПОУ КТиХО
Содержательная экспертиза:	С.Г. Шабашова, преподаватель высшей квалификационной категории ГАПОУ КТиХО

Протокол рассмотрения комплекта оценочных средств для оценки итоговых образовательных результатов по учебной дисциплине **ОП. 04 Менеджмент**

№__ от «____» _____20__ г.

СОДЕРЖАНИЕ

		Стр.
1	Пояснительная записка	4-5
2	Паспорт комплекта оценочных средств	6-8
3	Процедуры оценки:	9
3.1	Стандартизированный тест	9-14
3.2	Практические задания	15-16
3.3	Практико-ориентированные задания	16
3.4	Компетентностно–ориентированные задания	17
4	Комплект экзаменатора:	20
4.1	Инструменты оценки	20
	Приложения	21

1. ПОЯСНИТЕЛЬНАЯ ЗАПИСКА

Комплект оценочных средств предназначен для оценки освоения образовательных результатов по учебной дисциплине ОП. 04 Менеджмент в рамках реализации федерального государственного образовательного стандарта среднего профессионального образования по специальности 22.02.06 Сварочное производство (утв. приказом МОиН РФ от 21 апреля 2014г. № 360, зарегистрирован в Минюсте 27 июня 2014г, № 32877).

Основаниями проведения оценочной процедуры по учебной дисциплине являются следующие нормативные документы:

Федеральный государственный образовательный стандарт среднего профессионального образования по специальности **22.02.06 Сварочное производство;**

Рабочая программа учебной дисциплины Менеджмент, утвержденная зам.директора по УМР ГАПОУ «Колледж технического и художественного образования г. Тольятти» и прошедшая внутреннюю и внешнюю экспертизы;

Положение о проведении текущего контроля успеваемости и промежуточной аттестации обучающихся государственного автономного профессионального образовательного учреждения Самарской области «Колледж технического и художественного образования г. Тольятти» по основным профессиональным образовательным программам СПО, утвержденное приказом директора колледжа от «16» сентября 2015 г. № 01-20/339;

Положение об организации образовательной деятельности студентов по индивидуальному учебному плану в государственном автономном профессиональном образовательном учреждении Самарской области «Колледж технического и художественного образования г. Тольятти», утверждённое приказом директора колледжа от «30» июня 2017 г. № 01-20/270а.

Оценочные средства по дисциплине содержатся в фонде оценочных средств (ФОС) по дисциплине и представлены в различных формах.

Для оценки образовательных результатов используются: метод сопоставления с эталоном (ключом, модельным ответом), экспертная оценка деятельности по критериям, экспертная оценка письменных и устных ответов.

Промежуточная аттестация по учебной дисциплине Менеджмент проводится в соответствии с календарным учебным графиком.

Для оценки освоения итоговых образовательных результатов учебной дисциплины Менеджмент проводится дифференцированный зачёт.

Результаты оценочной процедуры заносятся в зачётную ведомость (одну на группу).

На зачёте, дифференцированном зачёте выполняются виды заданий с учётом текущей успеваемости.

В настоящем комплекте оценочных средств используются следующие термины, определения и сокращения:

КОС – комплект оценочных средств;

УД – учебная дисциплина;

ФГОС - федеральный государственный образовательный стандарт;

ФОС - фонд оценочных средств;

ПЗ – практическое задание;

ПОЗ – практико-ориентированное задание;

КОЗ – компетентностно - ориентированное задание;

ОК – общая компетенция;

У - умения;

З – знания.

2. ПАСПОРТ КОМПЛЕКТА ОЦЕНОЧНЫХ СРЕДСТВ

2.1. Область применения

Комплект оценочных средств (КОС) предназначен для контроля и оценки образовательных достижений обучающихся, освоивших программу учебной дисциплины Менеджмент.

КОС включает контрольные материалы для проведения промежуточной аттестации в форме тестов, практических заданий (ПЗ), практико-ориентированных заданий (ПОЗ), компетентностно – оиентированных заданий (КОЗ).

КОС разработан в соответствии с:

-основной профессиональной образовательной программой по специальности СПО 15.02.19 Сварочное производство;

-программой учебной дисциплины Менеджмент.

2. 2 Предметы оценивания

Код	**Наименование результата обучения**
У1	Применять методику принятия эффективного решения
У2	Организовывать работу и обеспечивать условия для профессионального и личностного совершенствования исполнителей
З1	Организация производственного и технологического процессов
З2	Условия эффективного общения
ОК 01.	Выбирать способы решения задач профессиональной деятельности применительно к различным контекстам
ОК 02.	Использовать современные средства поиска, анализа и интерпретации информации, и информационные технологии для выполнения задач профессиональной деятельности
ОК 03.	Планировать и реализовывать собственное профессиональное и личностное развитие, предпринимательскую деятельность в профессиональной сфере, использовать знания по финансовой грамотности в различных жизненных ситуациях
ОК 04.	Эффективно взаимодействовать и работать в коллективе и команде
ОК 05.	Осуществлять устную и письменную коммуникацию на государственном языке Российской Федерации с учетом особенностей социального и культурного контекста
ОК 06.	Проявлять гражданско-патриотическую позицию, демонстрировать осознанное поведение на основе традиционных общечеловеческих ценностей, в том числе с учетом гармонизации межнациональных и межрелигиозных отношений, применять стандарты антикоррупционного поведения

ОК 07.	Содействовать сохранению окружающей среды, ресурсосбережению, применять знания об изменении климата, принципы бережливого производства, эффективно действовать в чрезвычайных ситуациях
ОК 08.	Использовать средства физической культуры для сохранения и укрепления здоровья в процессе профессиональной деятельности и поддержания необходимого уровня физической подготовленности
ОК 09.	Пользоваться профессиональной документацией на государственном и иностранном языках.

Оцениваемые результаты обучения	**№ ПЗ**	**№ ПОЗ**	**№ вопроса в тесте**	**№ КОЗ**
У1;З1; З2; З3; ОК1; ОК2			№ 1; №3;№4	
У3; З2; ОК1; ОК2			№ 2	
З9;ОК1;ОК2			№ 5; 6; 7; 8; 9; 10;11412;13;14; 15;16;17;18;19;20; 21	
З9;ОК1; ОК2; ОК6			№ 22; 23; 24	
У2; З7; З8; ОК1; ОК2; ОК3; ОК6; ОК7			№ 25	
У1; У2; З1; ОК1; ОК2	№ 1			
У2;З1;ОК1; ОК2; ОК4; ОК5; ОК8; ОК9		№ 1		
У1; У2; ОК1; ОК2; ОК3; ОК4; ОК5				№ 1
У1; У2; З1; ОК1; ОК2; ОК3; ОК4; ОК5	№ 2			

2.3 Требования к умениям, знаниям, деятельности обучающихся и соответствующие формы и методы оценивания

Предметы оценивания	**Показатели оценки результата**	**Объекты оценки**	**Формы и методы оценки результата**
У1	Определяет	Решение учебных задач,	Практическое

	численность работающих и составляет штатное расписание предприятия, рассчитывает ФОТ	не требующих особых усилий Составлено штатное расписание Рассчитан ФОТ	задание № 1
У2	Планирует исследование рынка	Решение учебных задач, не требующих особых усилий	Практическая работа № 2
З1; ОК8; ОК9	Разрабатывает должностную инструкцию	Разработанная должностная инструкция	Практико-ориентированное занятие № 1
З2	Определяет метод эффективного общения	Когнитивные умения	тест
ОК1, ОК2	Планирует собственную деятельность	Когнитивные умения	тест
ОК3	Принимает решение в нестандартной ситуации	Когнитивные умения	тест
ОК4; ОК5	выделяет из источника информацию, необходимую для решения задачи - извлекает информацию из одного или нескольких источников, систематизирует информацию в рамках заданной простой структуры - выделяет в источнике информации вывод и \ или аргументы, обосновывающие определенный вывод	деятельность в соответствии с требованиями уровня I	*Компетентностно -ориентированное задание №1*
ОК6	Выбирает эффективный способ общения	Когнитивные умения	тест

3.ПРОЦЕДУРЫ ОЦЕНКИ

3.1. Стандартизированный тест

Вариант 1

№ п/п	Задание (вопрос)	Эталон ответа	Р
Инструкция по выполнению заданий № 1-4: соотнесите содержание столбца 1 с содержанием столбца 2. Запишите в соответствующие строки бланка ответов букву из столбца 2, обозначающую правильный ответ на вопросы столбца 1. В результате выполнения Вы получите последовательность букв. Например,			
	№ задания	*Вариант ответа*	
	1	*1-В,2-А,3-Б*	
1	Установите соответствие между видами денег. 1. Полноценные деньги 2. Кредитные деньги 3. Наличные деньги 4. Безналичные деньги	А) серебряная монета Б) вексель В) разменные монеты Г) пластиковая карточка	1-А 2-В 3-В 4-Г	
2	1. Посредническая функция рынка 2. Информирующая функция рынка 3. Стимулирующая функция рынка	А. Функция состоит в информирование бизнесменов о сложившихся ценах и состоянии экономики; Б. Функция возникает благодаря конкуренции при столкновении товарного спроса и предложения; В. Функция состоит в том, что рынок на прямую соединяет производителей и потребителей товаров, предоставляя им возможность общаться друг с другом на экономическом языке цен, спроса, предложения, купли-продаже; Г. Функция осуществляется с помощью рыночных цен (стимулирует эффективность экономики)	1.В 2.А 3.Г	
3	Виды капитала: основной. оборотный.	Источники формирования: а) долгосрочные вложения; б) среднесрочные вложения; в) краткосрочные вложения	1-А 2-В	2
4	Виды средств производства: основные средства. оборотные средства.	Источники их образования: а) собственный капитал; б) заемный капитал. в) приобретенный	1-А 2-Б	3
Инструкция по выполнению заданий № 5 - 20: Выберите цифру, соответствующую правильному варианту ответа и запишите ее в бланк ответов.			
5	менеджмент — 1) это умение добиваться поставленных целей используя опыт, интеллект, мотивы	1-4	все ответы верны	

	поведения; 2) функция, вид деятельности по руководству людьми в различных организациях; 3) функция управленческого аппарата современного производства по использованию законов и закономерностей общественного развития, позволяет организовать эффективное, конкурентоспособное производство в условиях внешней и внутренней среды, которое постоянно меняется; 4) все ответы верны			
6	Менеджмент — это: 1) Деятельность по управлению организацией в условиях рынка. 2) Управление, направленное на прибыльность. 3) Особая область научных знаний и профессиональной специализации управленцев, составляющих административный штат организации. 4) все ответы верны	2-2	Управление, направленное на прибыльность.	
7	Термин «управление» означает: а) последовательность действий менеджера; б) осознанную, целенаправленную деятельность человека, с помощью которой он упорядочивает и подчиняет элементы внешней среды общества, живой и неживой природы, техники; в) систему научных знаний, составляющих теоретическую базу практики управления; г) использование объективных законов экономического развития.	3-б		
8	Цели управления классифицируются по следующим признакам: а) экономическом, социальном, отраслевом. б) По содержанию, уровням управления, времени, масштаба. в) в отношении уровней управления. г) Все перечисленное	4-б		
9	Цель управления это: а) Конечный пункт всего процесса управления. б) Конкретный, конечное состояние или желаемый результат объекта управления.	5-б		

	в) Оптимизация деятельности объекта управления по достижению миссии организации. г) Тоже, что стратегия управления.			
10	Предприниматель по-вашему тоже, что и: а) Менеджер. б) Начальник отдела в организации. в) Продавец в магазине. г) Человек, который берет на себя риск по организации собственного дела, внедрению идеи или продукта.	6-г		
11	Предприниматель — это человек, а) принимает решение и стремится во что бы его выполнить, полагаясь на классические методы управления; б) принимает решения и стремится достичь цели, проявляя гибкость, рискуя, отказываясь от нежизнеспособных идей; в) ищет новые возможности в бизнесе, но не желает рисковать собственным капиталом; г) предпочитает децентрализации в управлении, не использует неформальные связи	7-б		
12	Определить, что такое объект управления? а) человек или группа людей, которыми управляют; б) аппарат управления; в) люди, которые занимаются управлением; г) люди, которые выполняют определенные задачи	8-а		
13	Методы, направленные на детализацию планов, регулирование производственного процесса и хозяйственной деятельности, обеспечения четких действий аппарата управления и слаженной работы всех подразделений предприятия, — это: а) организационные методы управления; б) оперативно-распорядительные методы управления; в) экономические методы управления. г) стратегические методы управления	13-б		
14	Принципы менеджмента определяют: а) способы деятельности членов организации; б) правила взаимодействия между членами организации;	14-е		

	в) нормы управленческой деятельности; г) отношения, в соответствии с которыми должна создаваться, функционировать и развиваться система управления; д) правильно все вышесказанное; е) правильно только а) и б).			
15	Функции менеджмента это: а) То же, что и процесс управления; б) Относительно обособленные направления управленческой деятельности, с помощью которых осуществляется управляющее воздействие для достижения целей организации. в) Процесс создания структуры предприятия. г) Нет правильного ответа.	15-б		
16	Принципами менеджмента являются: а) научность в сочетании с элементами искусства, функциональная специализация в сочетании с универсальностью, оптимальное сочетание централизованного регулирования и самоуправления, целеустремленность, последовательность, непрерывность. б) Организация, планирование, мотивация, контроль, координация. в) Администрирование, организованность, экономичность, специальность. г) Все вышеперечисленное.	16-а		
17	Жизнь организации подчиняется определенным законам, к которым относятся: а) законы специализации, интеграции, оптимального сочетания, централизации и децентрализации управления, демократизации, экономии времени. б) законы дополнения, сохранения пропорциональности, самосохранения, информированности, необходимого разнообразия, онтогенеза, синергии. в) экономические. г) все вышеперечисленные	17-б		
18	Ситуационный подход к управлению основывается на предположении, что пригодность и эффективность различных методов управления определяется: а) системой отношений, которая	18-б		

	сложилась в коллективе; б) ситуацией, в которой оказалась организация; в) совершенством владения менеджером приемами и методами управления. г) уровнем риска при принятии решений.			
19	Управленческие задачи с помощью экономико-математических методов и моделей решает: а) школа научного управления; б) административная школа управления; в) школа науки управления; г) школа системного управления; д) школа эмпирического управления	19-в		
20	Системный подход к управлению основывается на представлении об организации как: а) закрытую систему, ориентированную на длительное существование благодаря безупречной работе каждого из ее элементов; б) открытую систему, которая является совокупностью взаимосвязанных элементов, ориентированных на достижение целей в условиях меняющейся внешней среды; в) систему взаимосвязанных элементов, каждый из которых выполняет одну присущую только ему функцию, которая обеспечивает существование организации в долгосрочной перспективе	20-в		
Инструкция по выполнению заданий № 21-25: В соответствующую строку бланка ответов запишите краткий ответ на вопрос, окончание предложения или пропущенное слово (пропущенные слова).				
21	Внешняя среда- это все то, что находится внутри ……..: ее сотрудники, ее ресурсы, правила и стандарты и т.д.	организации		
22	Потребности бывают первичные и ……..	вторичные		
23	Группа людей, сформированная руководством для достижения целей организации называется …… группой	Формальной		
24	Жизнедеятельность любой организации состоит из трех основополагающих процессов: 1.получение сырья из внешнего мира 2 …….. 3.Передачи продукта во внешнюю среду	Изготовление продукта		
25	Выделяют три основных стиля руководства	демократический		

	1.Авторитарный 2……. 3.попустительский		

Время выполнения теста - _20 минут__

3. 2 Практические задания

ПРАКТИЧЕСКОЕ ЗАДАНИЕ № __1_

<u>Инструкция</u>

1.Последовательность и условия выполнения задания (частей задания)

2. Вы можете воспользоваться конспектами лекций и учебной литературой

3. Максимальное время выполнения задания – 30 мин./час.

Источник

Штатное расписание предприятия определяет состав структурных подразделений, перечень должностей оклады и персональные надбавки, а также общую численность и фонд заработной платы по аппарату управления предприятия.

Исходными данными для составления штатного расписания являются:

Фонд заработной платы управленческого персонала, рассчитанный по нормативам на 1 руб., продукции;

Численность управленческого персонала предприятия;

Штатное расписание предприятия за предыдущий год;

Гарантированные должностные оклады и персональные надбавки работников по контрактам.

3.Требуется составить штатное расписание заданного типа предприятия по форме:

	Наименование подразделений и должностей	Число штатных единиц	Месячный должностной оклад в рублях	Персональная надбавка в рублях	Итого заработная плата	Номер и дата приказа
1.Руководство предприятия.						
	Итого	3	5300	300	5600	
2. Специалисты при руководстве.						
	Итого	2	2000	400	2400	
3.Производственно-технический отдел.						

	Итого					

ПРАКТИЧЕСКОЕ ЗАДАНИЕ № _2

Инструкция

1.Последовательность и условия выполнения задания

2.Вы можете воспользоваться конспектами лекций**,** нормативными документами и учебной литературой.

3. Максимальное время выполнения задания – 10 мин.

Источник

Исследование рынка – постановка задачи, сущность и этапы рыночных исследований

Рыночные (маркетинговые) исследования – это сбор, анализ и обработка информации о товарах, клиентах, конкурентах и рынках.

Можно выделить три основных этапа рыночного исследования:

1. Разработка концепции исследования: определение цели, формирование проблемы, постановка задач, определение системы показателей.
2. Сбор и анализ информации: источники, методы, процедуры сбора, обработка и анализ данных.
3. Результаты и основные выводы исследования: оформление результатов исследования, формирование выводов и рекомендаций.

Задание

Ответьте на поставленные вопросы и сделайте вывод.

1. К чему стремиться какая-либо организация в своих действиях?
2. В чем суть успеха независимо от содержания конкретного бизнеса?
3. Какова роль рыночных исследований на пути построения своего бизнеса?
4. Какие цели рыночных исследований зависимости от позиции организации?
5. Сделайте вывод.

3.3. Практико-ориентированные задания

ПРАКТИКО-ОРИЕНТИРОВАННОЕ ЗАДАНИЕ № 1

Источник

Правовое положение работника организации регламентируется должностной инструкцией, устанавливающей функции, права, обязанности и ответственность должностного лица.

При разработке должностных инструкций следует учитывать наименования должностей, предусмотренные Общероссийским классификатором профессий рабочих, должностей служащих и тарифных разрядов и в Квалификационном справочнике должностей руководителей, специалистов и других служащих.

Должностные инструкции разрабатываются руководителями структурных подразделений и ими подписываются. При отсутствии структурных подразделений инструкция составляется специалистом, занимающим данную должность, и им подписывается. Должностные инструкции обязательно утверждаются, как правило, первым руководителем организации.

Ответьте на вопросы.

1) Кто утверждает должностную инструкцию?

_____

2)Каким документом необходимо руководствоваться при определении должности в должностной инструкции?

_____

3)Из каких разделов состоит должностная инструкция?

_____

4)Кто разрабатывает должностную инструкцию?

_____

5) Необходимо ли личное письменное ознакомление работника с должностной инструкцией?

<u>Время выполнения задания</u> – 10мин.

3.4. Компетентностно-ориентированное задания

КОМПЕТЕНТНОСТНО-ОРИЕНТИРОВАННОЕ ЗАДАНИЕ № 1

ОК 4

Аспект **ОК 4.**

Осуществлять поиск и использование информации, необходимой для эффективного выполнения профессиональных задач, профессионального и личностного развития

Уровень 1

<u>Задачная формулировка</u>

Запишите в бланке номера страниц и заголовок или заголовки гиперссылок, которые могут, по вашему мнению, содержать актуальную для вас информацию

<u>Источник</u>

Вы задумались о возможности открытия собственного дела: планируете развивать новый для территории бизнес. Вы провели маркетинговое исследование, которое показало, что продукт, который вы собираетесь производить, будет востребован, и составили бизнес-план. У вас уже есть договоренность с инвестором, а продукт защищен интеллектуально.

Однако беспокойство не отступает, и вам хочется как можно больше узнать о трудностях, с которыми придется столкнуться.

Бегло просмотрите скриншоты страниц электронных ресурсов, посвященных вопросам малого бизнеса, и выберите те, на которые следует обратить внимание в вашей ситуации.

Запишите в бланке номера страниц и заголовок или заголовки гиперссылок, которые могут, по вашему мнению, содержать актуальную для вас информацию.

Страница, номер	Гиперссылка, заголовок

Страница 1.

Страница 2.

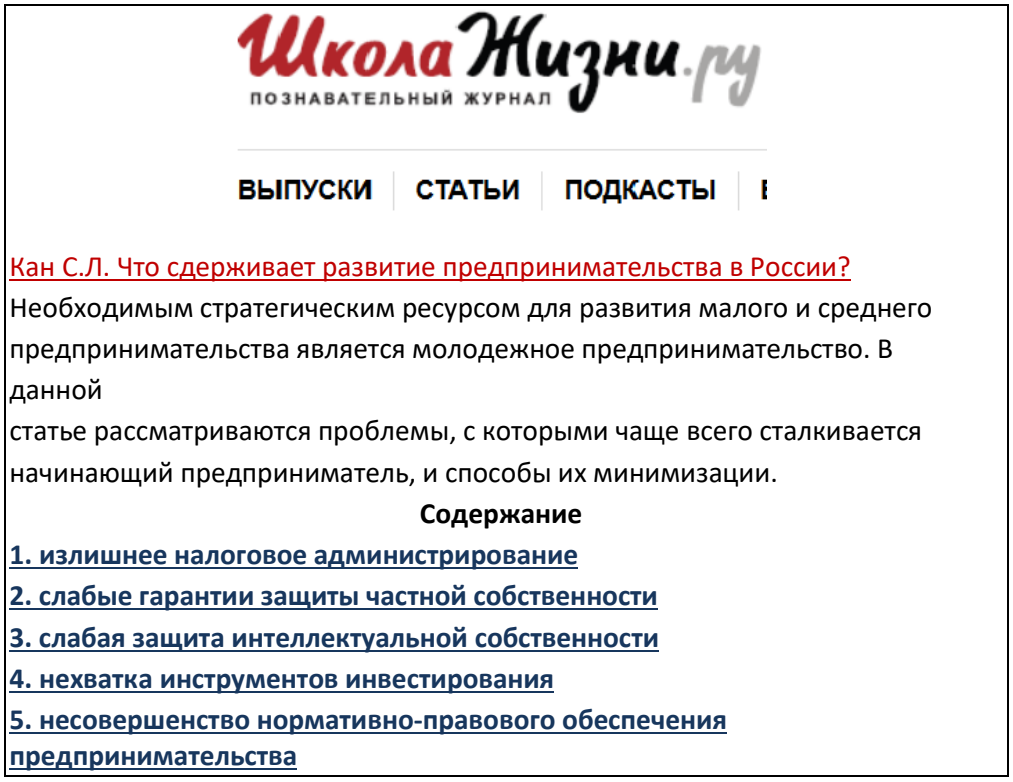

Страница 3.

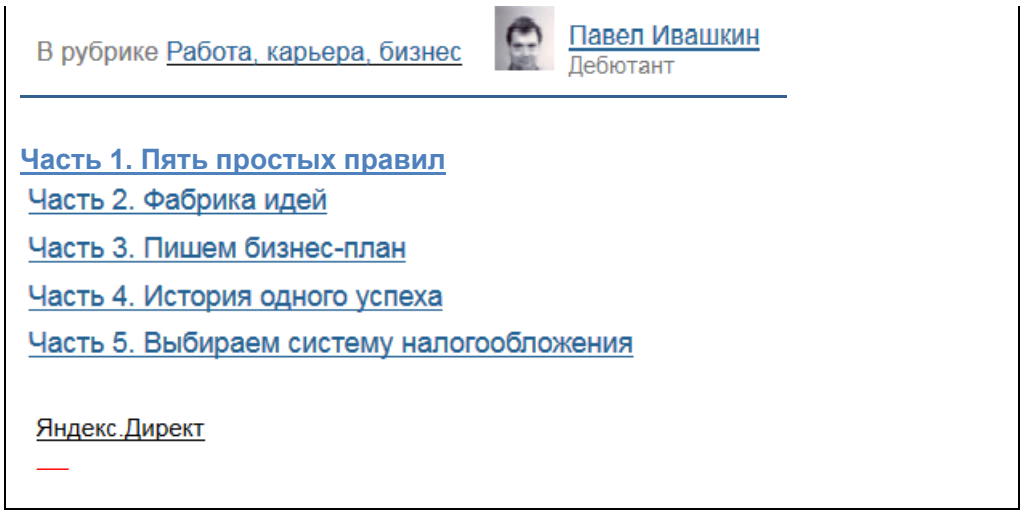

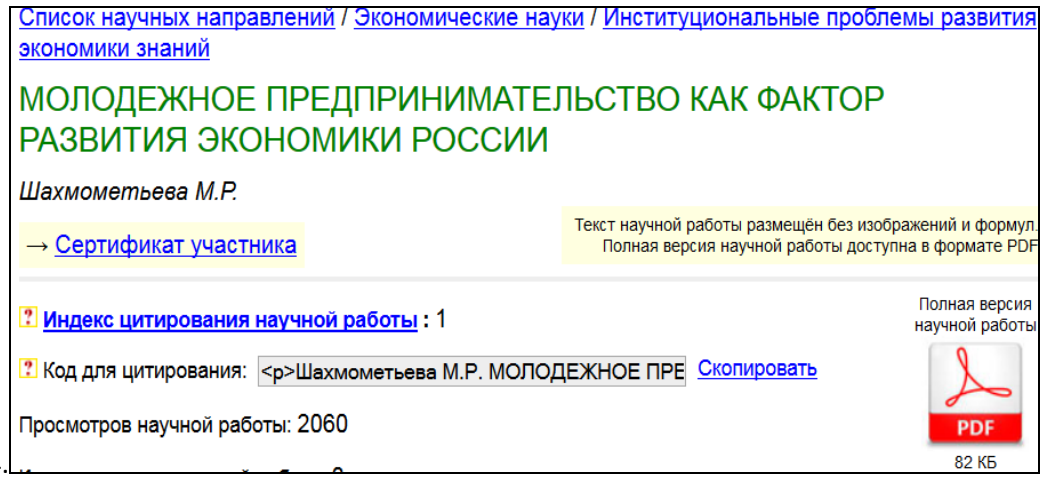

Страница 4.

<u>Время выполнения задания</u> - 10мин

4. КОМПЛЕКТ ЭКЗАМЕНАТОРА

4.1 Инструменты оценки

1. Критерии оценивания ответов на тестовые задания и оценочная шкала по выполнению тестовых заданий (Приложения 1)
2. Инструмент проверки практических заданий (Приложение 2)
3. Инструмент проверки практико-ориентированных заданий (Приложение 3)
4. Инструмент проверки компетентностно - ориентированных заданий (Приложение 4)

Приложение 1

Критерии оценивания ответов на тестовые задания

Тип задания	№ задания	Количество баллов за вопрос	Общее количество баллов
Закрытого типа *(На соответствие)*	1-4	2	8
Закрытого типа *(Выбор варианта ответа из множества предложенных ответов)*	5-20	3	84
Открытого типа *(Вставить пропущенное слово, закончить предложение, ответить на вопрос)*	21-25	2	8

Оценочная шкала по выполнению тестовых заданий

Максимальное количество баллов – 100

Набрано баллов	**90-100**	**80-89**	**70-79**	**Менее 70**
Процент результативности выполнения заданий	**90%-100%**	**80 %-89%**	**70 %-79%**	**< 70%**
Качественная оценка индивидуальных образовательных достижений	**«5» (отлично)**	**«4» (хорошо)**	**«3» (удовлетворительно)**	**«2» (не удовлетворительно)**

Приложение 2

Инструмент проверки практических заданий

Практическое задание № 1

Эталон ответа:

	Наименование подразделений и должностей	Число штатных единиц	Месячный должностной оклад в рублях	Персональная надбавка в рублях	Итого заработная плата	Номер и дата приказа
1.Руководство предприятия.						
01	Директор предприятия	1	2000	---	2000	№1 от 03.01.97
02	Заместитель директора	1	1700	200	1900	№ 1 от 03.01.97
03	Заместитель директора по коммерции	1	1600	100	1700	№ 1 от 03.01.97
	Итого	3	5300	300	5600	
2. Специалисты при руководстве.						
04	Секретарь-референт	1	1000	200	1200	№ 2 от 03.01.97
05	Юрист-кадровик	1	1000	200	1200	№2 от 03.01.97
	Итого	2	2000	400	2400	
3.Производственно-технический отдел.						
06	Начальник отдела	1	1000	400	1400	№ 3 от 03. 01.97
07	Экономист по планированию	1	600	200	800	№ 3 от 03. 01.97
08	Программист оператор	1	600	---	600	№ 3 от 03.01.97
09	Инженер диспетчер	1	500	---	500	№ 3 от

						03.01 97
10	Инженер по новой технике и качеству	1	600	100	700	№ 3 от 03. 01. 97
	Итого	5	3300	700	4000	----
	Всего по предприятию	40	24000	4000	32000	----
	В расчёте на одного работника	1	700	100	800	----

Практическое задание № 2

Эталон ответа:

1.К чему стремиться какая-либо организация в своих действиях? __К УСПЕХУ

2.В чем суть успеха независимо от содержания конкретного бизнеса? ___В ДОСТИЖЕНИИ ПОСТАВЛЕННЫХ ЦЕЛЕЙ

3.Какова роль рыночных исследований на пути построения своего бизнеса__ СНИЖЕНИЕ РИСКА.

4.Какие цели рыночных исследований зависимости от позиции организации?

Позиция организации	Цели рыночных исследований
Начать новое дело	Поиск новых рынков
Оценить и/или усилить существующие позиции фирмы на рынке	Обратная связь с рынком организации к успеху?

Итак, рыночные исследования снижают риск принятия неправильных решений. Задача рыночного исследования – помочь вам узнать что-то новое о рынке и клиентах. И одним из преимуществ небольшой компании по сравнению с крупной фирмой является ее более тесное общение с клиентами и, следовательно, более реальный взгляд на рынок.

Критерии оценки практического задания

Оценка	Критерии оценки
Оценка «отлично»	Работа выполнена в полном объеме с соблюдением необходимой последовательности. Учащиеся работают полностью самостоятельно: подбирают необходимые для проведения практической работы теоретические знания, практические умения и навыки. Работа оформляется аккуратно, в наиболее оптимальной для фиксации результатов форме.
Оценка «хорошо»	Работа выполняется учащимися в полном объеме и самостоятельно. Допускаются отклонения от необходимой последовательности выполнения, не влияющие на правильность конечного результата. Студенты используют

	указанные преподавателем источники знаний, включая страницы учебника, таблицы из приложения к учебнику, страницы из справочных сборников. Работа показывает знание учащихся основного теоретического материала и овладение умениями, необходимыми для самостоятельного выполнения работы. Могут быть неточности и небрежности в оформлении результатов работы.
Оценка «удовлетворительно»	Работа выполняется и оформляется учащимися при помощи преподавателя или хорошо подготовленными и уже выполнивших на «отлично» данную работу студентов. На выполнение работы затрачивается много времени. Студенты показывают знания теоретического материала, но испытывают затруднение при самостоятельной работе с формулами, допускают ошибки в вычислениях
Оценка «неудовлетворительно»	Выставляется в том случае, когда студенты не подготовлены к выполнению этой работы. Полученные результаты не позволяют сделать правильных выводов и полностью расходятся с поставленной целью. Показывается плохое знание теоретического материала и отсутствие необходимых умений. Руководство и помощь со стороны преподавателя и хорошо подготовленных студентов неэффективны по причине плохой подготовки

Приложение 3

Инструмент проверки практико-ориентированных заданий

Практико-ориентированное задание № 1

Модельный ответ:

Инструмент проверки

1. 2	Должностные инструкции обязательно утверждаются, как правило, первым руководителем организации	1 балл
	При разработке должностных инструкций следует учитывать наименования должностей, предусмотренные Общероссийским классификатором профессий рабочих, должностей служащих и тарифных разрядов и Квалификационным справочником должностей руководителей, специалистов и других служащих.	1 балл
3.	В должностной инструкции отражены функции, права, обязанности и ответственность должностного лица.	1 балл
4.	Должностные инструкции разрабатываются руководителями структурных подразделений	1 балл
5	Должностные инструкции доводятся до работников под расписку.	1 балл
Максимальный балл		***5 баллов***

Максимальное количество баллов 5 баллов

Оценочная шкала по выполнению практико-ориентированных заданий

Максимальное количество баллов – 5

Набрано баллов	**5**	**4**	**3**	**Менее 2**
Процент выполнения задания	**90%-100%**	**80 %-89%**	**70 %-79%**	**менее 70%**
Результат выполнения задания (оценка)	**«5»**	**«4»**	**«3»**	**«2»**

Приложение 4

Инструмент проверки компетентностно-ориентированных заданий
Компетентностно-ориентированное задание №1

Ключ

Поиск информации, уровень 1

Страница, номер	Заголовки разделов на странице (гиперссылок)
2	излишнее налоговое администрирование
2	слабые гарантии защиты частной собственности
2	несовершенство нормативно-правового обеспечения предпринимательства
3	выбираем систему налогообложения

Страница, номер	Номера разделов на странице (гиперссылок)
2	1
2	2
2	5
3	5

За каждую правильно указанную страницу	1 балл
Максимально	*4 балла*
За каждый правильно указанный номер гиперссылки	1 балл
Максимально	*4 балла*
За отсутствие избыточных гиперссылок	1 балл
Соблюдено время выполнения задания	1 балл
Максимальный балл	***10 баллов***

Оценка деятельности по выполнению задания

Набрано баллов	**8-10**	**7**	**0-6**
Процент выполнения задания	**80%-100%**	**70 %-79%**	**менее 70%**
Оценка деятельности	обучающийся продемонстрировал деятельность в соответствии с требованиями уровня I	обучающийся продемонстрировал выполнение отдельных операций в соответствии с требованиями уровня I	обучающийся не продемонстрировал деятельность в соответствии с требованиями уровня I

Государственное автономное профессиональное образовательное учреждение Самарской области
«Колледж технического и художественного образования г. Тольятти»

Комплект оценочных средств
для проведения текущего контроля успеваемости
по учебной дисциплине
ОП 05. ОХРАНА ТРУДА
образовательной программы
подготовки специалистов среднего звена
по специальности
15.02.19 Сварочное производство
курс обучения _3_, семестр_6_

Тольятти, 2023 год

Разработчик (и):

ГАПОУ КТиХО	преподаватель	Н.В. Балюк
(место работы)	(занимаемая должность)	(инициалы, фамилия)

СОДЕРЖАНИЕ

		Стр.
1	Пояснительная записка	4
2	Паспорт комплекта оценочных средств	6
3	Контрольно-измерительные материалы	9
4	Инструменты оценки	21
5	Методическое обеспечение текущей аттестации	22
	Приложения	23

1. ПОЯСНИТЕЛЬНАЯ ЗАПИСКА

Комплект оценочных средств предназначен для мониторинга качества освоения учебной дисциплины ОХРАНА ТРУДА в рамках реализации федерального государственного образовательного стандарта среднего профессионального образования по специальности 22.02.06 Сварочное производство (утв. приказом МОиН РФ от 21 апреля 2014г. № 360, зарегистрирован в Минюсте 27 июня 2014г, № 32877).

Предмет оценивания в процессе текущего контроля – знания и умения, являющиеся необходимыми элементами формируемых компетенций.

Основаниями проведения оценочной процедуры по учебной дисциплине являются следующие нормативные документы:

Федеральный государственный образовательный стандарт среднего профессионального образования по специальности 22.02.06 Сварочное производство;

Рабочая программа учебной дисциплины ОХРАНА ТРУДА, утвержденная зам.директора по УМР ГАПОУ «Колледж технического и художественного образования г. Тольятти» и прошедшая внутреннюю и внешнюю экспертизы.

Положение о проведении текущего контроля успеваемости и промежуточной аттестации обучающихся государственного автономного профессионального образовательного учреждения Самарской области «Колледж технического и художественного образования г. Тольятти» по основным профессиональным образовательным программам СПО, утвержденное приказом директора колледжа от «16» сентября 2015 г. № 01-20/339;

Положение об организации образовательной деятельности студентов по индивидуальному учебному плану в государственном автономном профессиональном образовательном учреждении Самарской области «Колледж технического и художественного образования г. Тольятти», утверждённое приказом директора колледжа от «30» июня 2017 г. № 01-20/270а.

Оценочные средства по дисциплине содержатся в фонде оценочных средств (ФОС) по дисциплине и представлены в различных формах.

Для оценки образовательных результатов используются: метод сопоставления с эталоном (ключом, модельным ответом), экспертная оценка деятельности по критериям, экспертная оценка письменных и устных ответов.

Текущая аттестация по учебной дисциплине ОХРАНА ТРУДА проводится в соответствии с рабочей программой дисциплины и календарно-тематическим планом.

В рамках текущей аттестации проводится рубежный контроль по окончании изучения каждого учебного модуля/раздела в форме

тестирования, опроса (письменного или устного), выполнения контрольной работы, практических, практико-ориентированных, компетентностно-ориентированных заданий.

Текущий контроль по выполненным лабораторным и практическим работам проводится в форме формализованного наблюдения и оценки результатов выполнения работ, оценки отчетов по ним.

Текущий контроль по выполненным компетентностно - ориентированным заданиям предусматривает оценку деятельности обучающегося на определённом уровне сформированности общей компетенции.

Уровень знаний, умений, сформированность компетенций в ходе текущего контроля оценивается по пятибалльной системе оценки: 5 (отлично), 4 (хорошо), 3 (удовлетворительно), 2 (неудовлетворительно) согласно разработанным критериям.

Внеаудиторная самостоятельная работа обучающихся оценивается по пятибалльной системе.

В настоящем комплекте оценочных средств используются следующие термины, определения и сокращения:

КОС – комплект оценочных средств;

УД – учебная дисциплина;

ФГОС - федеральный государственный образовательный стандарт;

ПЗ – практическое задание;

ПОЗ – практико-ориентированное задание;

КОЗ – компетентностно - ориентированное задание;

ОК – общая компетенция;

У - умения;

З – знания.

2. ПАСПОРТ КОМПЛЕКТА ОЦЕНОЧНЫХ СРЕДСТВ

2.1. Область применения

Комплект оценочных средств (КОС) предназначен для текущего контроля успеваемости и оценки образовательных достижений, обучающихся по освоению программы учебной дисциплины ОХРАНА ТРУДА .

КОС включает контрольные и методические материалы для проведения текущей аттестации в форме тестов, практических заданий (ПЗ), практико-ориентированных заданий (ПОЗ), компетентностно – ориентированных заданий (КОЗ), методических указаний по выполнению работ, сборников заданий, вопросов, тестов и т.д.

КОС разработан в соответствии с:

-основной профессиональной образовательной программой по специальности 15.02.19 Сварочное производство;

-программой учебной дисциплины ОХРАНА ТРУДА.

2.2. Контроль и оценка результатов освоения дисциплины

Контроль и оценка результатов освоения учебной дисциплины осуществляется преподавателем в процессе проведения практических занятий, практикума, внеаудиторной самостоятельной работы.

Результаты обучения (освоенные умения, усвоенные знания)	**Критерии оценки**	**Методы оценки**
УМ 01. Идентификация и воздействие на человека негативных факторов производственной среды. Защита человека от негативных факторов		
Умения: – применять средства индивидуальной и коллективной защиты; – использовать экобиозащитную и противопожарную технику; – проводить анализ опасных и вредных факторов в сфере профессиональной деятельности; – соблюдать требования по безопасному ведению – технологического процесса;	Практическое занятие	ПЗ№1. Защита человека от химических и биологических факторов
Знания: – действие токсических веществ на организм человека – правила охраны труда, личной и производственной санитарии и пожарной защиты – профилактические мероприятия по охране окружающей среды, технике безопасности и производственной санитарии;	Тестирование Практикум Внеаудиторная самостоятельная работа	Тест №1 Урок- исследование по теме «Риск трудовой деятельности». Круглый стол: «Источники механического травмирования»; «Технологическое, подъемно-транспортное оборудование как источники травмирования»; «Обеспечение безопасности при работе с ручным

– ПДК вредных веществ и индивидуальные средства защиты;		инструментом» Семинар «Методы и средства защиты при работе с технологическим оборудованием». Урок- исследование «Методы защиты от опасного воздействия электричества Составить таблицу: «Способы защиты от воздействия на человека негативных факторов»; « Способы защиты человека от химических и биологических факторов; Подготовить конспект по теме: «Меры предупреждения пожаров и взрывов. Основные причины возникновения пожаров» Подготовить проект «Виды защитных средств ,предъявляемые требования» Подготовить рефераты по теме «Источники и характеристики негативных факторов и их воздействие на человека»
УМ 02. Психофизиологические и эргономические основы безопасности труда		
Умения: - проводить анализ опасных и вредных факторов в сфере профессиональной деятельности; – соблюдать требования по безопасному ведению технологического процесса;	Практическое занятие	ПЗ№2. Эргономические исследование восприятия человека зрительной информации
Знания: – особенности обеспечения безопасных условий труда в сфере профессиональной деятельности, нормативные правовые акты по охране труда, организационные основы охраны труда в организации; – профилактические мероприятия по охране окружающей среды, технике безопасности и производственной санитарии; – средства и методы повышения безопасности технологических средств и технологических процессов	Тестирование Практикум Внеаудиторная самостоятельная работа	Тест №2 Обсуждение в малых группах «Определение метода расчета освещения для различных видов производственных помещений» Семинар: «Классификация условий труда по факторам производственной среды» Урок- исследование «Организация рабочего места сварщика с точки зрения эргономических требований» Подготовить рефераты по темам «Проектирование условий труда» подготовить реферат

		«Психофизиологические особенности человека»
УМ 03. Управление безопасностью труда		
Умения: – проводить анализ опасных и вредных факторов в сфере профессиональной деятельности; – соблюдать требования по безопасному ведению – технологического процесса.	Практическое занятие	ПЗ №3 Составление акта формы Н-1.
– **Знания:** – особенности обеспечения безопасных условий труда в сфере профессиональной деятельности, нормативные правовые акты по охране труда, организационные основы охраны труда в организации; – профилактические мероприятия по охране окружающей среды, технике безопасности и производственной санитарии – средства и методы повышения безопасности технологических средств и технологических процессов	Тестирование Практикум Внеаудиторная самостоятельная работа	Тест №3 Круглый стол «Государственное управление охраной труда» Урок- дискуссия «Определение результатов мероприятий по охране труда» Подготовка к практическим занятиям; подготовить конспект по теме «Экономическое значения охраны труда»
УМ 04. Первая помощь пострадавшим		
Умения: – применять средства индивидуальной и коллективной защиты; – организовывать и проводить мероприятия по защите работающих и населения от негативных воздействий чрезвычайных ситуаций; – проводить анализ опасных и вредных факторов в сфере профессиональной деятельности;	Практическое занятие	ПЗ№4 Принципы оказания первой помощи пострадавшим. Основные приемы.
– **Знания:** – действие токсических веществ на организм человека	Практикум	Тренировочное занятие «Основные приемы первой доврачебной помощи пострадавшим»

3. КОНТРОЛЬНО – ИЗМЕРИТЕЛЬНЫЕ МАТЕРИАЛЫ

Тест №1

<table>
<tr><th>№ п/п</th><th colspan="2">Задание (вопрос)</th><th>Эталон ответа</th><th>Р</th></tr>
<tr><td colspan="5">Инструкция по выполнению заданий № 1-4: соотнесите содержание столбца 1 с содержанием столбца 2. Запишите в соответствующие строки бланка ответов букву из столбца 2, обозначающую правильный ответ на вопросы столбца 1. В результате выполнения Вы получите последовательность букв. Например,
<table>
<tr><th>№ задания</th><th>Вариант ответа</th></tr>
<tr><td>1</td><td>1-В,2-А,3-Б</td></tr>
</table></td></tr>
<tr><td rowspan="2">1</td><td colspan="2">Установите соответствие между:</td><td rowspan="2">1- А
2- Б
3- В
4- Г
5-Д</td><td rowspan="2"></td></tr>
<tr><td>1. предназначен для всех, кто будет трудиться или просто присутствовать на предприятии или его территории. Его проходят все сотрудники предприятия независимо от ранга и профессии, в том числе студенты-практиканты, подрядчики и даже сотрудники медпунктов и столовых
2. предназначен для трудящегося, который будет работать на конкретном рабочем месте, используя конкретное оборудование. Его перед допуском к работам проходят работники, учащиеся, практиканты. Этот инструктаж могут не проходить лица, профессии и должности которых перечислены в соответствующем приказе.
3. предназначен для всех лиц, которые проходили первичный инструктаж, если их не освободили от этой обязанности приказом в течение «межинструктажного» периода
4. предназначен для лиц, которые должны ознакомиться с новой информацией по ОТ, либо прерывали работы данного вида на 30 либо 60 календарных дней (больничный, другая деятельность, отпуск).
5.– предназначен для лиц, которые будут направляться на</td><td>А- вводный инструктаж
Б- инструктаж первичный на рабочем месте
В- инструктаж на рабочем месте
Г- повторный инструктаж
Д- целевой инструктаж</td></tr>
</table>

	выполнение работ разового характера, либо требующих наличия особой документации (например, наряда-допуска).			
2	Установите соответствие между		1-А 1-Б 3-В	
	1. Производственный фактор воздействие которого на работающего в определенных условиях может привести к заболеванию, снижению работоспособности и (или) отрицательному влиянию на здоровье потомства 2. Производственный фактор воздействие которого на работающего в определенных условиях приводит к травме или к другому внезапному резкому ухудшению здоровья 3.заболевание возникающие в результате воздействия вредного производственного фактора это	А- вредный производственный фактор Б- оопасный производственный фактор В- ппрофессиональное заболевания		
3	Установите соответствие между		1-А 2-Б 3-В	
	1.юридическая ответственность, наступающая за нарушение трудовой дисциплины и выражающаяся в наложении на работника, совершившего дисциплинарный проступок, дисциплинарного взыскания. 2.ответственность работника исключается в случаях возникновения ущерба вследствие непреодолимой силы, нормального хозяйственного риска, крайней необходимости или необходимой обороны либо неисполнения работодателем обязанности по обеспечению надлежащих условий для хранения имущества, вверенного работнику. 3. ответственность — один из видов юридической ответственности, основным содержанием которого выступают меры, применяемые государственными органами к лицу	А. Дисциплинарная ответственность Б. Материальная В.Уголовная		

	в связи с совершением им преступления.			
4	Установите соответствие между			
	1.травматического повреждения здоровья пострадавшего, происшедший по причине, связанной с его трудовой деятельностью, или во время работы 2. увечье, полученное вне работы. В этом ее отличие от производственной травмы, связанной с выполнением служебных обязанностей. 3. совокупность травм, возникших в определенной группе населения за определенный отрезок времени.	А.Несчастный случай на производстве — случай Б.Бытовая травма – это В. Травматизм	1-А 2-Б 3-В	
Инструкция по выполнению заданий № 5 - 20: Выберите цифру, соответствующую правильному варианту ответа и запишите ее в бланк ответов.				
5	Акт по форме Н-1 оформляется	1. в одном экземпляре; 2. в двух экземплярах; 3. в трех экземплярах при страховом случае	3	
6	Максимально допустимый груз для женщин при постоянном подъёме и перемещении в течении рабочей смены:	1. 5 кг 2. 6 кг 3. 7 кг 4. 8 кг	3	
7	Количество часов работы в неделю допустимое для несовершеннолетних от 16 до 18 лет	1. 24 ч 2. 28 ч 3. 32 ч 4. 36 ч	4	
8	Для определения относительной влажности воздуха в помещении применяют	1. анемометр 2. термометр 3. термограф 4. психрометр	4	
9	Повреждение поверхности тела под воздействием электрической дуги или больших токов проходящих через тело человека:	1. электрический знак 2. электрический ожог 3. электроофтальмия 4. электрический удар	2	
10	Какой ответственности за нарушение законодательства об охране труда нет:	1. дисциплинарной 2.общественной 3. административной 4. материальной	2	
11	Вид инструктажа, проводимый с работниками при принятии их на работу:	1. первичный 2. вводный 3. внеплановый 4. целевой	2	
12	Какого вида искусственного	1. рабочее	4	

	освещения нет:	2. дежурное 3. аварийное 4. целевое		
13	Кто несет ответственность за организацию и своевременность обучения но охране труда и проверку знаний требований охраны труда работников организации	1.служба охраны труда; 2. работодатель; 3. отдел по работе с персоналом	2	
14	Какова нормальная продолжительность рабочего дня в неделю (ст.93 ТК РФ) Вопрос	1.36 часов; 2.40 часов; 3.42 часа.	2	
15	При какой численности работников у работодателя создается служба охраны труда или вводится должность специалиста по охране труда	1.численность работников превышает 100 человек; 2.численность работников превышает 50 человек; 3. работодатель принимает решение о создании службы охраны труда или введении должности специалиста по охране труда с учетом мнения выборного органа первичной профсоюзной организации или иного представительного органа работников.	2	
16	Сроки проведения специального обучения по охране труда руководителей и специалистов организаций	1.не реже одного раза в 5 лет; 2. по мере необходимости; 3. не реже одного раза в 3 года	3	
17	Какие существуют группы по электробезопасности электротехнического персонала	1. I, II, III, IV, V; 2.II,III,IV,V; 3.III, IV, V.	2	
18	Норма бесплатной выдачи работникам мыла при работах, связанных с трудносмываемыми загрязнениями	1.норма устанавливается в соответствии с коллективным или индивидуальным трудовым договором; 2. 400 г мыла или 500 мл жидких моющих средств на месяц на каждого работника; 3.мыло работникам не выдается, работодатель организует обеспечение мылом душевые и умывальные комнаты.	1	
19	Какие несчастные случаи подлежат расследованию в особом порядке	1. легкие травмы; 2. с инвалидностью; 3. смертельные	3	
20	В каком документе изложены	1. справочник;		

	требования безопасности к производственному процессу и оборудованию:	2.инструкция; 3.техническая документация; 4.отраслевые правила и нормы		
Инструкция по выполнению заданий № 21-25: В соответствующую строку бланка ответов запишите краткий ответ на вопрос, окончание предложения или пропущенное слово (пропущенные слова).				
21	При выполнение работ в зонах действия опасных производственных факторов, возникновение которых не связано с характером выполняемых работ оформляют….	1. акт-допуск в трех экземплярах; 2. наряд-допуск в двух экземплярах; 3. наряд-допуск по произвольной форме в двух экземплярах; 4.разрешение вышестоящей организации; 5. согласие руководства действующего предприятия; 6. разрешение генподрядной организации.		2
22	При поражением электрическим током следует…	1. Освободить пострадавшего от действия электрического тока 2. Приступить к реанимации пострадавшего 3. Оттащить пострадавшего за одежду не менее чем на 8 метров от места касания проводом земли или от оборудования, находящегося под напряжением 4. Позвонить в скорую помощь		1
23	…..— состояние защищённости личности, имущества, общества и государства от пожаров.	**1.** Пожарная безопасность **2.** Электробезопасность **3.** Санитарно-эпидеомилогическая безопасность		1
24	Оптимальные условия труда— такие условия, при которых сохраняется здоровье работающих и создаются предпосылки для поддержания ……. уровня работоспособности.	1. высокого 2. низкого 3. среднего		1
25	….– это единый комплекс последовательно осуществляемых мероприятий по идентификации вредных и (или) опасных факторов производственной среды и трудового процесса и оценке уровня их воздействия на работника с учетом	**1.** Специальная оценка условий труда (СОУТ) **2.** Аттестация рабочих мест **3.** Охрана труда **4.** Безопасность труда		1

	отклонения их фактических значений от установленных нормативных требований (гигиенических нормативов) условий труда и применения средств индивидуальной и коллективной защиты работников.		

ТЕСТ №2

<table>
<tr><th>№ п/п</th><th colspan="2">Задание (вопрос)</th><th>Эталон ответа</th><th>Р</th></tr>
<tr><td colspan="5">Инструкция по выполнению заданий № 1-4: соотнесите содержание столбца 1 с содержанием столбца 2. Запишите в соответствующие строки бланка ответов букву из столбца 2, обозначающую правильный ответ на вопросы столбца 1. В результате выполнения Вы получите последовательность букв. Например,
<table>
<tr><th>№ задания</th><th>Вариант ответа</th></tr>
<tr><td>1</td><td>1-В,2-А,3-Б</td></tr>
</table></td></tr>
<tr><td rowspan="2">1</td><td colspan="2">Установите соответствие между:</td><td rowspan="2">1- Б
2- А
3- В
4- Г
5-Д</td><td rowspan="2"></td></tr>
<tr><td>1. предназначен для трудящегося, который будет работать на конкретном рабочем месте, используя конкретное оборудование. Его перед допуском к работам проходят работники, учащиеся, практиканты. Этот инструктаж могут не проходить лица, профессии и должности которых перечислены в соответствующем приказе.
2. предназначен для всех, кто будет трудиться или просто присутствовать на предприятии или его территории. Его проходят все сотрудники предприятия независимо от ранга и профессии, в том числе студенты-практиканты, подрядчики и даже сотрудники медпунктов и столовых
3. предназначен для всех лиц, которые проходили первичный инструктаж, если их не освободили от этой обязанности приказом в течение «межинструктажного» периода
4. предназначен для лиц, которые должны ознакомиться с новой информацией по ОТ, либо прерывали работы данного вида на 30 либо 60 календарных дней (больничный, другая деятельность, отпуск).
5.– предназначен для лиц, которые будут направляться на</td><td>А- вводный инструктаж
Б- инструктаж первичный на рабочем месте
В- инструктаж на рабочем месте
Г- повторный инструктаж
Д- целевой инструктаж</td></tr>
</table>

	выполнение работ разового характера, либо требующих наличия особой документации (например, наряда-допуска).			
2	Установите соответствие между		1-А 1- В 3- Б	
	1. Производственный фактор воздействие которого на работающего в определенных условиях может привести к заболеванию, снижению работоспособности и (или) отрицательному влиянию на здоровье потомства 2. заболевание возникающие в результате воздействия вредного производственного фактора 3. Производственный фактор воздействие которого на работающего в определенных условиях приводит к травме или к другому внезапному резкому ухудшению здоровья	А- вредный производственный фактор Б- профессиональное заболевания В- опасный производственный фактор		
3	Установите соответствие между		1- В 2-Б 3- А	
	1. ответственность — один из видов юридической ответственности, основным содержанием которого выступают меры, применяемые государственными органами к лицу в связи с совершением им преступления. 2.ответственность работника исключается в случаях возникновения ущерба вследствие непреодолимой силы, нормального хозяйственного риска, крайней необходимости или необходимой обороны либо неисполнения работодателем обязанности по обеспечению надлежащих условий для хранения имущества, вверенного работнику. 3. юридическая ответственность, наступающая за нарушение трудовой дисциплины и выражающаяся в наложении на работника, совершившего	А. Дисциплинарная ответственность Б. Материальная В.Уголовная		

	дисциплинарный проступок, дисциплинарного взыскания.			
4	Установите соответствие между			
	1.травматического повреждения здоровья пострадавшего, происшедший по причине, связанной с его трудовой деятельностью, или во время работы 2. совокупность травм, возникших в определенной группе населения за определенный отрезок времени. 3. увечье, полученное вне работы. В этом ее отличие от производственной травмы, связанной с выполнением служебных обязанностей.	А.Несчастный случай на производстве — случай Б.Бытовая травма – это В. Травматизм	1-А 2- В 3- Б	
Инструкция по выполнению заданий № 5 - 20: Выберите цифру, соответствующую правильному варианту ответа и запишите ее в бланк ответов.				
5	Акт по форме Н-1 оформляется	1. в одном экземпляре; 2. в трех экземплярах; 3. в двух экземплярах при страховом случае	2	
6	Максимально допустимый груз для женщин при постоянном подъёме и перемещении в течении рабочей смены:	1. 5 кг 2. 6 кг 3. 8 кг 4. 7кг	4	
7	Количество часов работы в неделю допустимое для несовершеннолетних от 16 до 18 лет	1. 24 ч 2. 28 ч 3. 32 ч 4. 36 ч	4	
8	Для определения относительной влажности воздуха в помещении применяют	1. анемометр 2. психрометр 3. термограф 4. термометр	2	
9	Повреждение поверхности тела под воздействием электрической дуги или больших токов проходящих через тело человека:	1. электрический знак 2. электроофтальмия 3. электрический ожог 4. электрический удар	3	
10	Какой ответственности за нарушение законодательства об охране труда нет:	1. общественной 2. дисциплинарной 3. административной 4. материальной	1	
11	Вид инструктажа, проводимый с работниками при принятии их на работу	1. первичный 2. целевой 3. внеплановый 4. вводный	4	
12	Какого вида искусственного	1. целевое	1	

	освещения нет:	2. дежурное 3. аварийное 4. рабочее		
13	Кто несет ответственность за организацию и своевременность обучения но охране труда и проверку знаний требований охраны труда работников организации	1.служба охраны труда; 2. отдел по работе с персоналом; 3. работодатель	3	
14	Какова нормальная продолжительность рабочего дня в неделю (ст.93 ТК РФ) Вопрос	1.36 часов; 2.40 часов; 3.42 часа.	2	
15	При какой численности работников у работодателя создается служба охраны труда или вводится должность специалиста по охране труда	1.численность работников превышает 50 человек; 2.численность работников превышает 150 человек; 3. работодатель принимает решение о создании службы охраны труда или введении должности специалиста по охране труда с учетом мнения выборного органа первичной профсоюзной организации или иного представительного органа работников.	1	
16	Сроки проведения специального обучения по охране труда руководителей и специалистов организаций	1.не реже одного раза в 3 лет; 2. по мере необходимости; 3. не реже одного раза в 5 года	1	
17	Какие существуют группы по электробезопасности электротехнического персонала	1. II, III, IV, V; 2. I, II,III,IV,V; 3.III, IV, V.	1	
18	Норма бесплатной выдачи работникам мыла при работах, связанных с трудносмываемыми загрязнениями	1. 400 г мыла или 500 мл жидких моющих средств на месяц на каждого работника; 2. норма устанавливается в соответствии с коллективным или индивидуальным трудовым договором; 3.мыло работникам не выдается, работодатель организует обеспечение мылом душевые и умывальные комнаты.	2	
19	Какие несчастные случаи подлежат расследованию в особом порядке	1. легкие травмы; 2. смертельные 3. с инвалидностью;	2	
20	В каком документе изложены	1. инструкция;	1	

	требования безопасности к производственному процессу и оборудованию:	2. справочник; 3.техническая документация; 4.отраслевые правила и нормы		
Инструкция по выполнению заданий № 21-25: В соответствующую строку бланка ответов запишите краткий ответ на вопрос, окончание предложения или пропущенное слово (пропущенные слова).				
21	При выполнение работ в зонах действия опасных производственных факторов, возникновение которых не связано с характером выполняемых работ оформляют….	1. разрешение генподрядной организации. 2. наряд-допуск в двух экземплярах; 3. наряд-допуск по произвольной форме в двух экземплярах; 4.разрешение вышестоящей организации; 5. согласие руководства действующего предприятия; 6. акт-допуск в трех экземплярах;		6
22	При поражением электрическим током следует…	1. Освободить пострадавшего от действия электрического тока 2. Приступить к реанимации пострадавшего 3. Оттащить пострадавшего за одежду не менее чем на 8 метров от места касания проводом земли или от оборудования, находящегося под напряжением 4. Позвонить в скорую помощь		1
23	…..— состояние защищённости личности, имущества, общества и государства от пожаров.	1. Санитарно-эпидеомилогическая безопасность 2. Электробезопасность 3. Пожарная безопасность		3
24	Оптимальные условия труда— такие условия, при которых сохраняется здоровье работающих и создаются предпосылки для поддержания ……. уровня работоспособности.	1. низкого 2. высокого 3. среднего		2
25	….– это единый комплекс последовательно осуществляемых мероприятий по идентификации вредных и (или) опасных факторов производственной среды и трудового процесса и оценке уровня их воздействия на работника с учетом	1. Охрана труда 2. Специальная оценка условий труда (СОУТ) 3. Аттестация рабочих мест 4. Безопасность труда		2

	отклонения их фактических значений от установленных нормативных требований (гигиенических нормативов) условий труда и применения средств индивидуальной и коллективной защиты работников.		

Примечание: в случае проведения тестирования на бумажном носителе необходимо подготовить для обучающихся «бланк ответов».

Время выполнения теста – 40 мин

4. ИНСТРУМЕНТЫ ОЦЕНКИ

1. Эталон и критерии оценивания ответов на тестовые задания, оценочная шкала по выполнению тестовых заданий (Приложения 1)

5.МЕТОДИЧЕСКОЕ ОБЕСПЕЧЕНИЕ ТЕКУЩЕЙ АТТЕСТАЦИИ

1. Балюк Н.В. Методическое пособие для студентов по выполнению практических работ по ОП.05 Охрана труда, ГАПОУ КТиХО 2018г. 35стр.
2. Балюк Н.В. Курс лекций по охране труда, ГАПОУ КТиХО 2018г. 26стр.

Приложение 1

Тест №1

Эталоны ответов

№ вопроса	**Эталон ответа**
1	1- А 2- Б 3- В 4- Г 5-Д
2	1-А 1-Б 3-В
3	1-А 2-Б 3-В
4	1-А 2-Б 3-В
5	3
6	3
7	3
8	3
9	4
10	4
11	2
12	2
13	2
14	4
15	2
16	2
17	2
18	3
19	2
20	1
21	3
22	2
23	1
24	1
25	1

Тест №2

Эталоны ответов

№ вопроса	Эталон ответа
1	1- Б 2- А 3- В 4- Г 5-Д
2	1-А 1- В 3- Б
3	1- В 2-Б 3- А
4	1-А 2- В 3- Б
5	2
6	4
7	4
8	2
9	3
10	1
11	4
12	1
13	3
14	2
15	1
16	1
17	1
18	2
19	2
20	1
21	6
22	6
23	3
24	2
25	2

Критерии оценивания ответов на тестовые задания

Тип задания	№ задания	Количество баллов за вопрос	Общее количество баллов
Закрытого типа *(На соответствие)*	1-4	4	16
Закрытого типа *(Выбор варианта ответа из множества предложенных ответов)*	5-20	2	32
Открытого типа *(Вставить пропущенное слово, закончить предложение, ответить на вопрос)*	21-25	3	15

Оценочная шкала по выполнению тестовых заданий
Максимальное количество баллов – 63

Набрано баллов	**57-63**	**50-56**	**44-49**	**Менее 44**
Процент результативности выполнения заданий	**90%-100%**	**80 %-89%**	**70 %-79%**	**< 70%**
Качественная оценка индивидуальных образовательных достижений	**«5» (отлично)**	**«4» (хорошо)**	**«3» (удовлетворительно)**	**«2» (не удовлетворительно)**

Государственное автономное профессиональное образовательное учреждение Самарской области
«Колледж технического и художественного образования г. Тольятти»

РАССМОТРЕНО
на заседании МО МАШИНОСТРОЕНИЕ И ТЕХНОЛОГИЯ МАТЕРИАЛОВ
_____
Руководитель МО _____ / Л.Т. Агафонова

УТВЕРЖДАЮ
Зам. директора по УМР
_____ / И.И. Уренева
_____ 20____г.

Комплект оценочных средств
для оценки итоговых образовательных результатов
по учебной дисциплине
ОП 05. ОХРАНА ТРУДА
образовательной программы
профессиональной подготовки
по специальности
15.02.19 Сварочное производство
курс обучения _3_, семестр_6_

Тольятти, 2023

Разработчики:

ГАПОУ КТиХО	преподаватель	Н.В. Балюк
(место работы)	(занимаемая должность)	(инициалы, фамилия)

Эксперты:	
Внутренняя экспертиза:	
Техническая экспертиза:	Л.В. Самойлова, методист ГАПОУ КТиХО
Содержательная экспертиза:	Агафонова Л.В., преподаватель высшей квалификационной категории ГАПОУ КТиХО

Протокол рассмотрения комплекта оценочных средств для оценки итоговых образовательных результатов по учебной дисциплине **ОП 05. ОХРАНА ТРУДА**

№__ от «__» _____ 201_ г.

СОДЕРЖАНИЕ

		Стр.
1	Пояснительная записка	4
2	Паспорт комплекта оценочных средств	6
3	Процедуры оценки:	10
3.1	Стандартизированный тест	10
3.2	Практические задания	18
4	Комплект экзаменатора:	22
4.1	Инструменты оценки	22
	Приложения	23

1. ПОЯСНИТЕЛЬНАЯ ЗАПИСКА

Комплект оценочных средств предназначен для оценки освоения образовательных результатов по учебной дисциплине «Охрана труда» в рамках реализации федерального государственного образовательного стандарта по профессии среднего профессионального образования профессии 22.02.06 Сварочное производство (утв. приказом МОиН РФ от 21 апреля 2014г. № 360, зарегистрирован в Минюсте 27 июня 2014г, № 32877).

Основаниями проведения оценочной процедуры по учебной дисциплине являются следующие нормативные документы:

Федеральный государственный образовательный стандарт по профессии среднего профессионального образования 22.02.06 Сварочное производство.

Рабочая программа учебной дисциплины «Охрана труда», утвержденная зам.директора по УМР ГАПОУ «Колледж технического и художественного образования г. Тольятти» и прошедшая внутреннюю и внешнюю экспертизы;

Положение о проведении текущего контроля успеваемости и промежуточной аттестации обучающихся государственного автономного профессионального образовательного учреждения Самарской области «Колледж технического и художественного образования г. Тольятти» по основным профессиональным образовательным программам СПО, утвержденное приказом директора колледжа от «16» сентября 2015 г. № 01-20/339;

Положение об организации образовательной деятельности студентов по индивидуальному учебному плану в государственном автономном профессиональном образовательном учреждении Самарской области «Колледж технического и художественного образования г. Тольятти», утверждённое приказом директора колледжа от «30» июня 2017 г. № 01-20/270а.

Оценочные средства по дисциплине содержатся в фонде оценочных средств (ФОС) по дисциплине и представлены в различных формах.

Для оценки образовательных результатов используются: метод сопоставления с эталоном (ключом, модельным ответом), экспертная оценка деятельности по критериям, экспертная оценка письменных и устных ответов.

Промежуточная аттестация по учебной дисциплине «Охрана труда» проводится в соответствии с календарным учебным графиком.

Для оценки освоения итоговых образовательных результатов учебной дисциплины «Охрана труда» проводится дифференцированный зачет .

Результаты оценочной процедуры заносятся в зачётную ведомость (одну на группу).

На зачёте, дифференцированном зачёте выполняется один вид заданий с учётом текущей успеваемости.

В настоящем комплекте оценочных средств используются следующие термины, определения и сокращения:

КОС – комплект оценочных средств;

УД – учебная дисциплина;

МДК – междисциплинарный курс;

ФГОС - федеральный государственный образовательный стандарт;

ФОС - фонд оценочных средств;

У - умения; **З** – знания; **ОК** – общие компетенции

2. ПАСПОРТ КОМПЛЕКТА ОЦЕНОЧНЫХ СРЕДСТВ

2.1. Область применения

Комплект оценочных средств (КОС) предназначен для контроля и оценки образовательных достижений обучающихся, освоивших программу учебной дисциплины «Охрана труда».

КОС включает контрольные материалы для проведения промежуточной аттестации в форме тестов, практических заданий, практико-ориентированных заданий.

КОС разработан в соответствии с:

-основной профессиональной образовательной программой по специальности 15.02.19 Сварочное производство

-программой учебной дисциплины «Охрана труда».

2. 2 Предметы оценивания

Код	**Наименование результата обучения**
У1	применять средства индивидуальной и коллективной защиты;
У2	использовать экобиозащитную и противопожарную технику;
У3	организовывать и проводить мероприятия по защите работающих и населения от негативных воздействий чрезвычайных ситуаций;
У4	проводить анализ опасных и вредных факторов в сфере профессиональной деятельности;
У5	соблюдать требования по безопасному ведению технологического процесса;
У6	проводить экологический мониторинг объектов производства и окружающей среды.
З1	действие токсичных веществ на организм человека;
З2	меры предупреждения пожаров и взрывов;
З3	категорирование производств по взрыво- и пожароопасности;
З4	основные причины возникновения пожаров взрывов;
З5	особенности обеспечения безопасных условий труда в сфере профессиональной деятельности, правовые, нормативные и организационные основы труда в организации;
З6	правила и нормы охраны труда, личной и производственной санитарии и пожарной защиты;
З7	правила безопасной эксплуатации механического оборудования;
З8	профилактические мероприятия по охране окружающей среды, технике безопасности и производственной санитарии;
З9	предельно допустимые концентрации (далее ПДК) вредных веществ и индивидуальные средства защиты;
З10	принципы прогнозирования развития событий и оценки последствий при техногенных чрезвычайных ситуаций и стихийных явлениях;
З11	систему мер по безопасной эксплуатации опасных производственных объектов и снижению вредного воздействия на окружающую среду;
З12	средства и методы повышения безопасности технических средств и технологических процессов.
З13	нормативные и организационные основы охраны труда в организации

ОК 01.	Выбирать способы решения задач профессиональной деятельности применительно к различным контекстам
ОК 02.	Использовать современные средства поиска, анализа и интерпретации информации, и информационные технологии для выполнения задач профессиональной деятельности
ОК 03.	Планировать и реализовывать собственное профессиональное и личностное развитие, предпринимательскую деятельность в профессиональной сфере, использовать знания по финансовой грамотности в различных жизненных ситуациях
ОК 04.	Эффективно взаимодействовать и работать в коллективе и команде
ОК 05.	Осуществлять устную и письменную коммуникацию на государственном языке Российской Федерации с учетом особенностей социального и культурного контекста
ОК 06.	Проявлять гражданско-патриотическую позицию, демонстрировать осознанное поведение на основе традиционных общечеловеческих ценностей, в том числе с учетом гармонизации межнациональных и межрелигиозных отношений, применять стандарты антикоррупционного поведения
ОК 07.	Содействовать сохранению окружающей среды, ресурсосбережению, применять знания об изменении климата, принципы бережливого производства, эффективно действовать в чрезвычайных ситуациях
ОК 08.	Использовать средства физической культуры для сохранения и укрепления здоровья в процессе профессиональной деятельности и поддержания необходимого уровня физической подготовленности
ОК 09.	Пользоваться профессиональной документацией на государственном и иностранном языках.

Оцениваемые результаты обучения	**№ ПЗ**	**№ ПОЗ**	**№ вопроса в тесте**
У1 ОК2, ОК3,ОК7,ОК9	*№№1,2*		*2,3*
У2,ОК2,ОК3,ОК9	*№№3,4,5*		*1,4*
У3,ОК4,ОК8,ОК9	*№№6,7,8*		*21,22*
У4 ,ОК2,ОК9,	*№9,10*		*1,5,6*
З1,ОК3,ОК9			*24*
З2, ОК4,ОК5			*7,8,16,18*

2.3 Требования к умениям, знаниям обучающихся и соответствующие формы и методы оценивания

Предметы оценивания	Показатели оценки результата	Объекты оценки	Формы и методы оценки результата
У1	подбирает средств индивидуальной и коллективной защиты	*Умение решать локальные профессиональные задачи*	практические задания
У2	Выбор экобиозащитной и противопожарной технику	*Умение решать локальные профессиональные задачи*	практические задания
У3	организовывает и проводит мероприятия по защите работающих и населения от негативных воздействий чрезвычайных ситуаций;	*Умение решать локальные профессиональные задачи*	практические задания
У4, З9	Анализирует опасных и вредных факторов в сфере профессиональной деятельности;	*Умение решать локальные профессиональные задачи*	практические задания
У5, З12	Организует безопасное ведение технологического процесса;	*Умение решать локальные профессиональные задачи*	практические задания
У6	Проводит экологический мониторинг объектов производства и окружающей среды.	*Умение решать локальные профессиональные задачи*	практические задания
З1	Определяет действие токсичных веществ на организм человека;	Когнитивные умения	тестирование
З2	Определяет меры предупреждения пожаров и взрывов	Когнитивные умения	тестирование
З3	Определяет категорирование производств по взрыво- и пожароопасности;	Когнитивные умения	тестирование
З4	Определяет основные причины возникновения пожаров взрывов;	Когнитивные умения	тестирование
З5	Определяет особенности обеспечения безопасных условий труда в сфере профессиональной деятельности, правовые, нормативные и организационные основы труда в организации;	Когнитивные умения	тестирование
З6	классифицирует правила и	Когнитивные	тестирование

	нормы охраны труда, личной и производственной санитарии и пожарной защиты;	умения	
З7	Знает правила безопасной эксплуатации механического оборудования;	Когнитивные умения	тестирование
З8	Определяет профилактические мероприятия по охране окружающей среды, технике безопасности и производственной санитарии;	Когнитивные умения	тестирование
З10	Знает принципы прогнозирования развития событий и оценки последствий при техногенных чрезвычайных ситуаций и стихийных явлениях;	Когнитивные умения	тестирование
З11	Определяет систему мер по безопасной эксплуатации опасных производственных объектов и снижению вредного воздействия на окружающую среду;	Когнитивные умения	тестирование
З13	определяет нормативные и организационные основы охраны труда в организации	Когнитивные умения	тестирование

3.ПРОЦЕДУРЫ ОЦЕНКИ

3.1. Стандартизированный тест

Вариант 1

№ п/п	Задание (вопрос)		Эталон ответа	Р
Инструкция по выполнению заданий № 1-4: соотнесите содержание столбца 1 с содержанием столбца 2. Запишите в соответствующие строки бланка ответов букву из столбца 2, обозначающую правильный ответ на вопросы столбца 1. В результате выполнения Вы получите последовательность букв. Например, *№ задания* — *Вариант ответа* *1* — *1-В,2-А,3-Б*				
1	1. Запрещается тушить огонь водой 2. Запрещается вход 3. Запрещается пользоваться открытым огнем	а) б) в) г)	1-г 2-в 3-а	
2	1. Работать в защитных перчатках! 2. Работать в каске! 3. Работать в защитной обуви!	а) 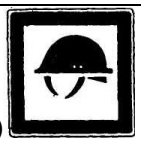 б) в) г) 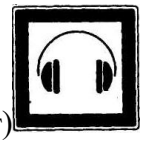	1-б 2-а 3-в	
3	1. Снять огнетушитель и поднести к очагу пожара 2. Сорвать пломбу, выдернуть чеку 3. Перевести раструб в горизонтальное положение и нажать на рычаг 4. направлять струю заряда на огонь	а) б) в) г)	1-г 2- в 3- б 4-а	
4	1. указательные знаки безопасности 2. предупреждающие знаки безопасности 3. предписывающие знаки	а) б)	1-В 2-А,Г 3-Б	

	безопасности	в) г)		
Инструкция по выполнению заданий № 5 - 20: Выберите цифру, соответствующую правильному варианту ответа и запишите ее в бланк ответов.				
5	Как называется производственный фактор, воздействие которого на работника может привести к его травме?	1. вредный производственный фактор 2. халатность работника 3. опасный производственный фактор 4. внешний производственный фактор	3	
6	Как называются условия труда, при которых воз-действие на работающих, вредных или опасных производственных факторов либо уровни их воздействия не превышают установленные нормативы?	1. лояльные условия труда 2. организация производства 3. безопасные условия труда опасные условия труда	3	
7	Как называется пространство высотой до 2 м над уровнем пола и площадки, на которых находятся места постоянного или временного пребывания работающих в процессе трудовой деятельности?	1. рабочая зона 2. рабочий цех 3. рабочая комната 4. рабочая будка	1	
8	Как называется место, на котором работающий находится большую часть (свыше 50 % или более 2 ч непрерывно) своего рабочего времени; если при этом работа осуществляется в различных пунктах рабочей зоны, постоянным рабочим местом считается вся зона?	1. рабочая зона 2. постоянное рабочее место 3. рабочее место временное рабочее место	2	
9	Как называется совокупность действий (с применением орудий труда, необходимых	1. организация труда 2. производство 3. производственная деятельность	1	

	для превращения ресурсов в готовую продукцию), включающих в себя производство и переработку различных видов сырья, строительство, оказание различных видов услуг?	коммерческая деятельность		
10	Как называются технические средства, используемые для предотвращения или ослабления воздействия на работников вредных или опасных производственных факторов и для защиты от загрязнения?	1. средства индивидуальной и коллективной защиты работников 2. средства защиты от радиации 3. пожарная безопасность хим. защита		
11	Как называется организация (юридическое лицо), представляемая ее руководителем (администрацией), либо физическое лицо, с которым работник состоит в трудовых отношениях?	1. ученик 2. работодатель 3. предприятие 4. работник	2	
12	Как называется предприятие, учреждение либо другое юридическое лицо независимо от форм собственности и подчиненности?	1. организация 2. частное лицо 3. работодатель 4. предприятие	1	
13	Минимальное время перерыва за смену составляет?	1. 40 мин 2. 20 мин 3. 30 мин 4. 1 час	3	
14	Какая ответственность наступает при совершении преступления?	1. уголовная 2. административная 3. материальная 4. дисциплинарная	1	
15	Как называется случай, связанный с угрозой жизни человека, произошедший на территории организации?	1. чрезвычайный 2. несчастный 3. чрезвычайной важности 4. невыполнимые	2	
16	Бытовые несчастные случаи это?	1. это случаи, происшедшие в быту (дома) или при нахождении организации в не рабочее время	1	

		2. это случаи, происшедшие на территории организации и вне её, при выполнение работы по заданию работодателю. 3. это случаи, происшедшие во время больничного или декрета это случаи происшедшие на отдыхе		
17	Что из перечисленного различает следующие виды надзора контроля: предварительный, текущий и последующий	1. конституция 2. инструктаж 3. законодательство 4. законодательство	2	
18	Органы, какой организации ведут надзор за мероприятиями, обеспечивающие пожарную безопасность?	1. федеральный надзор России по ядерной и радиационной безопасности 2. органы государственного пожарного надзора 3. федеральный санитарно-эпидемиологический надзор России 4. Мед. Сан. часть	2	
Инструкция по выполнению заданий № 21-25: В соответствующую строку бланка ответов запишите краткий ответ на вопрос, окончание предложения или пропущенное слово (пропущенные слова).				
20	Цель … медицинского осмотра является определение соответствия состояния здоровья работников.	1) Предварительного 2) Профессионального 3) Постоянного		1
21	…….работа-это работа выполняемая сверх установленной продолжительности рабочего времени	1) Постоянная 2) Временная 3) сверхурочная		3
22	Текущий … организуют для работников перед выполнением работ, на которую оформляют наряд – допуск.	1) Инструктаж 2) Рассказ 3) осмотр		1
23	Цель….вводного инструктажа-ознакомить работника с его обязанностями на данном рабочем месте по данной специальности.	1) Повторного 2) Первичного 3) целевого		2
24	……..- аппараты, устройства и системы, предназначенные для предотвращения загрязнения воздуха, охраны чистоты вод, почв, для защиты от шума, электромагнитных загрязнения и радиоактивных отходов.	1) Экобиозащитная техника 2) Защитные устройства 3) Коллективные средства защиты		1

Вариант 2

№ п/п	Задание (вопрос)		Эталон ответа	Р
Инструкция по выполнению заданий № 1-4: соотнесите содержание столбца 1 с содержанием столбца 2. Запишите в соответствующие строки бланка ответов букву из столбца 2, обозначающую правильный ответ на вопросы столбца 1. В результате выполнения Вы получите последовательность букв. Например,				
		№ задания / *Вариант ответа* *1* / *1-В,2-А,3-Б*		
1	1.Работать в защитных перчатках! 2. Работать в каске! 3. Работать в защитной обуви!	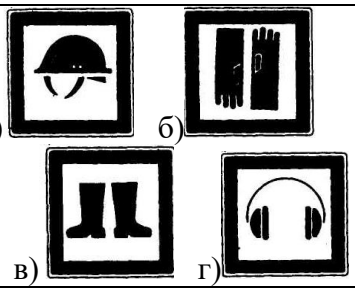	1-в 2-б 3-а	
2	Установите соответствие между предупреждающими знаками безопасности и их значением: Осторожно! Электрическое напряжение Осторожно! Излучение лазера Осторожно! Возможно падение	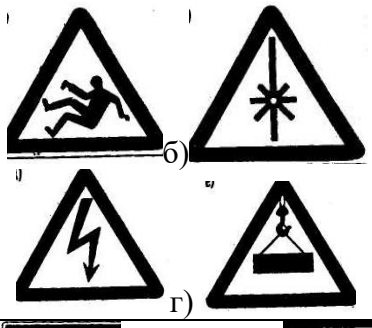	1-в 2-б 3-а	
3	Установите соответствие между предписывающими знаками безопасности и их значением: Работать в защитной одежде! Работать в защитной обуви! Работать в каске!	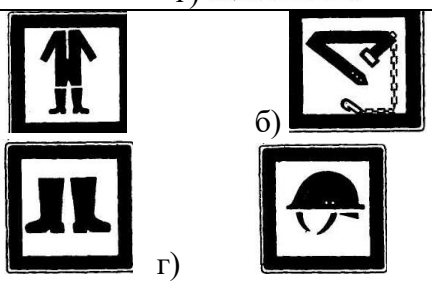	1-а 2-в 3-г	
4	указательные знаки безопасности предупреждающие знаки безопасности предписывающие знаки безопасности		1-В 2-А,Г 3-Б	
Инструкция по выполнению заданий № 5 - 20: Выберите цифру, соответствующую правильному варианту ответа и запишите ее в бланк ответов.				

5	Как называются совокупность факторов производственной среды и трудового процесса, оказывающих влияние на работоспособность и здоровье работника?	1. окружающей среды 2. условия труда 3. производственная среда 4. трудового процесса	2	
6	Как называется производственный фактор, воздействие которого на работника может привести к его травме?	1. вредный производственный фактор 2. халатность работника 3. опасный производственный фактор внешний производственный фактор	3	
7	Как называются условия труда, при которых воз-действие на работающих, вредных или опасных производственных факторов либо уровни их воздействия не превышают установленные нормативы?	лояльные условия труда организация производства 3. безопасные условия труда опасные условия труда?	3	
8	Как называется совокупность действий (с применением орудий труда, необходимых для превращения ресурсов в готовую продукцию), включающих в себя производство и переработку различных видов сырья, строительство, оказание различных видов услуг?	организация труда производство производственная деятельность коммерческая деятельность	3	
9	Как называются технические средства, используемые для предотвращения или ослабления воздействия на работников вредных или опасных производственных факторов и для защиты от загрязнения?	средства индивидуальной и коллективной защиты работников средства защиты от радиации пожарная безопасность хим. защита	1	
10	Минимальное время перерыва за смену составляет?	40 мин 30 мин 20 мин 1 час	2	
11	Как называется организация (юридическое лицо), представ-ляемая ее руководителем (администрацией), либо физическое лицо, с которым работник состоит в трудовых	ученик работодатель предприятие работник	2	

	отношениях?			
12	Как называется предприятие, учреждение либо другое юридическое лицо независимо от форм собственности и подчиненности?	организация частное лицо работодатель предприятие	1	
13	Как называется случай, связанный с угрозой жизни человека, произошедший на территории организации?	чрезвычайный невыполнимы чрезвычайной важности несчастный	4	
14	Какая ответственность наступает при совершении преступления?	материальная уголовная административная дисциплинарная	2	
15	Какие виды ответственности не несет работник	материальная уголовная административная дисциплинарная	3	
16	Бытовые несчастные случаи это?	это случаи происшедшие на отдыхе это случаи, происшедшие на территории организации и вне её, при выполнение работы по заданию работодателю. это случаи, происшедшие во время больничного или декрета это случаи, происшедшие в быту (дома) или при нахождении организации в не рабочее время	4	
17	Что из перечисленного различает следующие виды надзора контроля: предварительный, текущий и последующий	1. инструктаж 2. конституция 3. законодательство	1	
18	Органы, какой организации ведут надзор за мероприятиями, обеспечивающих пожарную безопасность?	1. федеральный надзор России по ядерной и радиационной безопасности 2. Мед. сан. часть 3. федеральный санитарно-эпидемиологический надзор России 4. органы государственного пожарного надзора	4	
19	Максимальное время перерыва за смену составляет?	40 мин 30 мин 20 мин 2 час	4	
20	Сколько экземпляров акта формы Н-1 оформляют при расследовании несчастного	1 2 3	3	

	случая на производстве	4		
Инструкция по выполнению заданий № 21-25: В соответствующую строку бланка ответов запишите краткий ответ на вопрос, окончание предложения или пропущенное слово (пропущенные слова).				
21	Цель … медицинского осмотра является определение соответствия состояния здоровья работников.	Постоянного Предварительного Профессионального		2
22	…….работа-это работа выполняемая сверх установленной продолжительности рабочего времени	Сверхурочная Постоянная Временная		1
23	Текущий … организуют для работников перед выполнением работ, на которую оформляют наряд – допуск.	осмотр Рассказ Инструктаж		3
24	Цель….вводного инструктажа- ознакомить работника с его обязанностями на данном рабочем месте по данной специальности.	Первичного Повторного целевого		1
25	Экобиозащитная техника аппараты, …….., предназначенные для предотвращения загрязнения воздуха, охраны чистоты вод, почв, для защиты от шума, электромагнитных загрязнения и радиоактивных отходов.	устройства и системы Коллективные средства защиты Индивидуальные средства защиты		1

Время выполнения теста - 20

3. 2 Практические задания

ПРАКТИЧЕСКОЕ ЗАДАНИЕ № 1

Инструкция

1. Проанализируйте задание.
2. Вы можете воспользоваться технической документацией.
3. Максимальное время выполнения задания – 20 мин.

Задание

Подберите средства индивидуальной защиты для электросварщика.

ПРАКТИЧЕСКОЕ ЗАДАНИЕ № 2

Инструкция

1. Проанализируйте задание.
2. Вы можете воспользоваться технической документацией.
3. Максимальное время выполнения задания – 20 мин.

Задание

Подберите средства индивидуальной защиты для газосросварщика.

ПРАКТИЧЕСКОЕ ЗАДАНИЕ № 3

Инструкция

1. Проанализируйте задание.
2. Вы можете воспользоваться технической документацией.
3. Максимальное время выполнения задания – 20 мин.

Задание

Определите экобиозащитную технику и противопожарную технику для рабочего места электросварщика, заполните таблицу. Сделайте вывод.

№ п/п	Примеры экобиозащитной техники	Наименование экобиозащитная техника для рабочего места автослесаря
1	Коллективные средства защиты от дискомфортного микроклимата	
2	Коллективные средства защиты от вредных веществ	
3	Коллективные средства защиты от шума и вибрации	
4	Коллективные средства защиты от излучений	
5	Коллективные средства защиты от опасных зон	
6	Коллективные средства защиты от электропоражений	
7	Противопожарная техника	

ПРАКТИЧЕСКОЕ ЗАДАНИЕ № 4

Инструкция

1. Проанализируйте задание.
2. Вы можете воспользоваться технической документацией.

3. Максимальное время выполнения задания – 20 мин.

Задание

Определите экобиозащитную технику и противопожарную технику для рабочего места газосварщика, заполните таблицу. Сделайте вывод.

№ п/п	Примеры экобиозащитной техники	Наименование экобиозащитная техника для рабочего места автослесаря
1	Коллективные средства защиты от дискомфортного микроклимата	
2	Коллективные средства защиты от вредных веществ	
3	Коллективные средства защиты от шума и вибрации	
4	Коллективные средства защиты от излучений	
5	Коллективные средства защиты от опасных зон	
6	Коллективные средства защиты от электропоражений	
7	Противопожарная техника	

ПРАКТИЧЕСКОЕ ЗАДАНИЕ № 5

Инструкция

1. Проанализируйте задание.
2. Вы можете воспользоваться технической документацией.
3. Максимальное время выполнения задания – 20 мин.

Задание

Составить план мероприятий по защите работающих и населения от негативных воздействий чрезвычайных ситуаций

ПРАКТИЧЕСКОЕ ЗАДАНИЕ № 6

Инструкция

1. Проанализируйте задание.
2. Вы можете воспользоваться технической документацией.
3. Максимальное время выполнения задания – 20 мин.

Задание

Провести анализ опасных и вредных факторов сфере профессиональной деятельности электросварщика, заполнить таблицу:

Группа физических опасных и вредных производственных факторов	Группа химических опасных и вредных производственных факторов	Группа биологических опасных и вредных производственных факторов	Группа психофизиологических опасных и вредных производственных факторов

ПРАКТИЧЕСКОЕ ЗАДАНИЕ № 7

Инструкция

1. Проанализируйте задание.
2. Вы можете воспользоваться технической документацией.
3. Максимальное время выполнения задания – 20 мин.

Задание

Провести анализ опасных и вредных факторов сфере профессиональной деятельности газосварщика, заполнить таблицу:

Группа физических опасных и вредных производственных факторов	Группа химических опасных и вредных производственных факторов	Группа биологических опасных и вредных производственных факторов	Группа психофизиологических опасных и вредных производственных факторов

ПРАКТИЧЕСКОЕ ЗАДАНИЕ № 8

Инструкция

1. Проанализируйте задание.
2. Вы можете воспользоваться технической документацией.
3. Максимальное время выполнения задания – 20 мин.

Задание

Составить инструкцию по охране труда для электросварщика

ПРАКТИЧЕСКОЕ ЗАДАНИЕ № 9

Инструкция

1. Проанализируйте задание.
2. Вы можете воспользоваться технической документацией.
3. Максимальное время выполнения задания – 20 мин.

Задание

Составить инструкцию по охране труда для газосварщика

ПРАКТИЧЕСКОЕ ЗАДАНИЕ № 10

Инструкция

1. Проанализируйте задание.
2. Вы можете воспользоваться технической документацией.
3. Максимальное время выполнения задания – 20 мин.

Задание

Составить инструкцию по охране труда при работе в замкнутых пространствах.

ПРАКТИЧЕСКОЕ ЗАДАНИЕ № 11

Инструкция

1. Проанализируйте задание.
2. Вы можете воспользоваться технической документацией.
3. Максимальное время выполнения задания – 20 мин.

Задание

Подобрать нормативно- правовые документы для проведения экологического мониторинга сварочного цеха и окружающей среды.

ПРАКТИЧЕСКОЕ ЗАДАНИЕ № 12

Инструкция

1. Проанализируйте задание.
2. Вы можете воспользоваться технической документацией.
3. Максимальное время выполнения задания – 20 мин.

Задание

Определите действие на организм человека токсических веществ выделяющихся при сварке и заполните таблицу

токсические вещества выделяющихся при сварке	**действие на организм человека**
Оксиды марганца	
Оксиды хрома	
Двуокись кремния	
Фтористые соединения	
Озона	
Фосфористый водород	
Окись и пары цинка	

4.КОМПЛЕКТ ЭКЗАМЕНАТОРА

4.1 Инструменты оценки

1. Критерии оценивания ответов на тестовые задания Оценочная шкала по выполнению тестовых заданий (Приложения 1)
2. Критерии оценки практических заданий (Приложение 2)

Приложение 1

Критерии оценивания ответов на тестовые задания

Тип задания	№ задания	Оцениваемые результаты обучения	Количество баллов за вопрос	Общее количество баллов
Закрытого типа *(На соответствие)*	1-4	У1,У2, З3, З4	4	16
Закрытого типа *(Выбор варианта ответа из множества предложенных ответов)*	5-19	У1,У2, З3, З4	14	47
Открытого типа *(Вставить пропущенное слово, закончить предложение, ответить на вопрос)*	20-24	У1,У2, З3, З4	5	10

Оценочная шкала по выполнению тестовых заданий
Максимальное количество баллов – 73

Набрано баллов	**65-73**	**55-64**	**48-54**	**Менее 48**
Процент результативности выполнения заданий	90%-100%	80 %-89%	70 %-79%	< 70%
Качественная оценка индивидуальных образовательных достижений	«5» (отлично)	«4» (хорошо)	«3» (удовлетворительно)	«2» (не удовлетворительно)

Приложение 2

Критерии оценки практических заданий

Оценка	Критерии оценки
Оценка «отлично»	Знание материала в объёме программы и дополнительной литературы. Логическое, последовательное изложение ответов. Полные и правильные ответы на дополнительные вопросы; умение использовать теорию в разборе конкретной ситуации.
Оценка «хорошо»	Знание материала в объёме программы. Логическое, последовательное изложение ответов с небольшими ошибками. Правильные, но краткие ответы на дополнительные вопросы; умение использовать теорию в разборе конкретной ситуации с ошибками.
Оценка «удовлетворительно»	Знание материала большей части программы; менее логичное и последовательное изложение ответов; ответы на дополнительные вопросы с ошибками; умение использовать теорию в разборе конкретной ситуации с ошибками.
Оценка «неудовлетворительно»	Незнание большей части программного материала. Изложение ответов бессистемное, с грубыми ошибками. Неправильные формулировки определений. Ответы на дополнительные вопросы в большинстве неверны; неумение использовать теорию в разборе конкретной ситуации.

Государственное автономное профессиональное образовательное учреждение Самарской области
«Колледж технического и художественного образования г. Тольятти»

Комплект оценочных средств
для проведения текущего контроля успеваемости
по учебной дисциплине
ОП 06 ИНЖЕНЕРНАЯ ГРАФИКА
образовательной программы
подготовки специалистов среднего звена
по специальности
15.02.19 СВАРОЧНОЕ ПРОИЗВОДСТВО
курс обучения 2, семестр 4

Тольятти, 2023 год

Разработчик (и):

ГАПОУ КТиХО	преподаватель	А.А. Шувалова
(место работы)	(занимаемая должность)	(инициалы, фамилия)

СОДЕРЖАНИЕ

		Стр.
1	Пояснительная записка	4
2	Паспорт комплекта оценочных средств	6
3	Контрольно-измерительные материалы	8
4	Инструменты оценки	13
5	Методическое обеспечение текущей аттестации	16
	Приложения	17

1. ПОЯСНИТЕЛЬНАЯ ЗАПИСКА

Комплект оценочных средств предназначен для мониторинга качества освоения учебной дисциплины Инженерная графика в рамках реализации федерального государственного образовательного стандарта среднего профессионального образования по специальности **22.02.06. Сварочное производство**» (утв. приказом МОиН РФ от 21 апреля 2014г. № 360, зарегистрирован в Минюсте 27 июня 2014г, № 32877).

Предмет оценивания в процессе текущего контроля – знания и умения, являющиеся необходимыми элементами формируемых компетенций.

Основаниями проведения оценочной процедуры по учебной дисциплине являются следующие нормативные документы:

Федеральный государственный образовательный стандарт среднего профессионального образования по специальности **22.02.06. Сварочное производство**;

Рабочая программа учебной дисциплины Инженерная графика, утвержденная зам.директора по УМР ГАПОУ «Колледж технического и художественного образования г. Тольятти» и прошедшая внутреннюю и внешнюю экспертизы;

Положение о проведении текущего контроля успеваемости и промежуточной аттестации обучающихся государственного автономного профессионального образовательного учреждения Самарской области «Колледж технического и художественного образования г. Тольятти» по основным профессиональным образовательным программам СПО, утвержденное приказом директора колледжа от «16» сентября 2015 г. № 01-20/339;

Положение об организации образовательной деятельности студентов по индивидуальному учебному плану в государственном автономном профессиональном образовательном учреждении Самарской области «Колледж технического и художественного образования г. Тольятти», утверждённое приказом директора колледжа от «30» июня 2017 г. № 01-20/270а.

Оценочные средства по дисциплине содержатся в фонде оценочных средств (ФОС) по дисциплине и представлены в различных формах.

Для оценки образовательных результатов используются: метод сопоставления с эталоном (ключом, модельным ответом), экспертная оценка деятельности по критериям, экспертная оценка письменных и устных ответов.

Текущая аттестация по учебной дисциплине Инженерная графика проводится в соответствии с рабочей программой дисциплины и календарно-тематическим планом.

В рамках текущей аттестации проводится рубежный контроль по окончании изучения каждого учебного модуля/раздела в форме

тестирования, опроса (письменного или устного), выполнения контрольной работы, практических, практико-ориентированных, компетентностно-ориентированных заданий.

Текущий контроль по выполненным лабораторным и практическим работам проводится в форме формализованного наблюдения и оценки результатов выполнения работ, оценки отчетов по ним.

Текущий контроль по выполненным компетентностно - ориентированным заданиям предусматривает оценку деятельности обучающегося на определённом уровне сформированности общей компетенции.

Уровень знаний, умений, сформированность компетенций в ходе текущего контроля оценивается по пятибалльной системе оценки: 5 (отлично), 4 (хорошо), 3 (удовлетворительно), 2 (неудовлетворительно) согласно разработанным критериям.

Внеаудиторная самостоятельная работа обучающихся оценивается по пятибалльной системе.

В настоящем комплекте оценочных средств используются следующие термины, определения и сокращения:

КОС – комплект оценочных средств;

УД – учебная дисциплина;

ФГОС - федеральный государственный образовательный стандарт;

ПЗ – практическое задание;

ПОЗ – практико-ориентированное задание;

КОЗ – компетентностно - ориентированное задание;

ОК – общая компетенция;

У - умения;

З – знания.

2. ПАСПОРТ КОМПЛЕКТА ОЦЕНОЧНЫХ СРЕДСТВ

2.1. Область применения

Комплект оценочных средств (КОС) предназначен для текущего контроля успеваемости и оценки образовательных достижений, обучающихся по освоению программы учебной дисциплины Инженерная графика.

КОС включает контрольные и методические материалы для проведения текущей аттестации в форме тестов, практических заданий (ПЗ), практико-ориентированных заданий (ПОЗ), компетентностно – ориентированных заданий (КОЗ), методических указаний по выполнению работ, сборников заданий, вопросов, тестов и т.д.

КОС разработан в соответствии с:

-основной профессиональной образовательной программой по специальности **15.02.19 Сварочное производство**;

-программой учебной дисциплины Инженерная графика.

2.2. Контроль и оценка результатов освоения дисциплины

Текущий контроль и оценка результатов освоения учебной дисциплины осуществляется преподавателем в процессе проведения практикума и лабораторных работ, тестирования, а также выполнения обучающимися внеаудиторной самостоятельной работы.

Результаты обучения (освоенные умения, усвоенные знания)	**Критерии оценки**	**Методы оценки**
умения		
Умения: – уметь выполнять графические изображения технологического оборудования и технологических схем в ручной и машинной графике; – читать чертежи и схемы; – оформлять технологическую и конструкторскую документацию в соответствии с действующими нормативными правовыми актами и технической документации;	Практическая работа. Практикум внеаудиторная самостоятельная работа;	ГР №9 « Выполнение третьего вида по двум заданным. Выполнить необходимые разрезы». ГР №10 «Выполнение резьбовых соединений (болтовое, винтовое, шпилечное и фитинговое)». ПР.№2 Выполнение эскизов и рабочих чертежей. Чтение рабочих чертежей. ПР. №3. Чтение чертежей разъемных и неразъемных соединений ГР №11 Выполнение чертежа зубчатой передачи (цилиндрической,

		конической или червячной) ГР №12«Выполнение сборочного чертежа» ГР №13 «Деталирование сборочного чертежа» ПР№6Чтение конструкторских документов ПР№7Виды. Разрезы. Сечения. Выносной элемент. ПР№8Изображение и обозначение резьб ПР№9Выполнение эскизов и рабочих чертежей. Чтение рабочих чертежей (вариат. часть 2 ч.) ПР№10Виды передач. Изображение зубчатых передач ПР№11Выполнение и чтение сборочного чертежа (вариативная часть) ПР№12Выполнение и чтение рабочих чертежей
знания		
Знания: – правила выполнения и чтения конструкторской и технологической документации; – способы графического представления технологического оборудования и выполнения технологических схем; – требования Единой конструкторской документации и Единой системы технической документации (далее- ЕСТД) к оформлению и составлению чертежей и схем	внеаудиторная самостоятельная работа; контрольная работа	– совместное обсуждение обучающихся результатов работы. – тест №1

3. КОНТРОЛЬНО – ИЗМЕРИТЕЛЬНЫЕ МАТЕРИАЛЫ

Тест №1 по теме Чтение рабочих и сборочных чертежей

№ п/п	Задание (вопрос)	Эталон ответа	Р
Инструкция по выполнению заданий № 1-3: соотнесите содержание столбца 1 с содержанием столбца 2. Запишите в соответствующие строки бланка ответов букву из столбца 2, обозначающую правильный ответ на вопросы столбца 1. В результате выполнения Вы получите последовательность букв. Например, № задания: 1 Вариант ответа: 1-В,2-А,3-Б			
1.	Профиль резьбы 1) 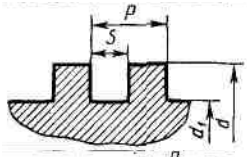 2) 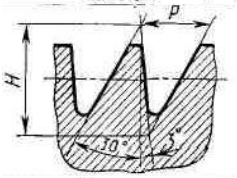 3) 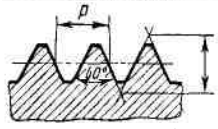 4) 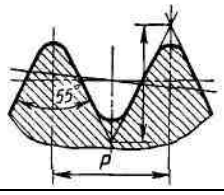 Наименование резьбы А) трубная цилиндрическая Б) метрическая В) упорная Г) прямоугольная Д) круглая		8
2.	Изображение разъемных соединений 1) 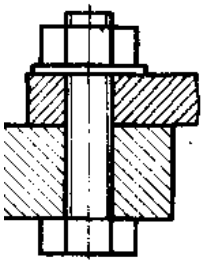 Наименование соединений А) болтовое Б) винтовое В) штифтовое Г) шпилечное Д) шпоночное		8

	2) 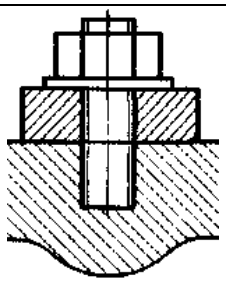 3) 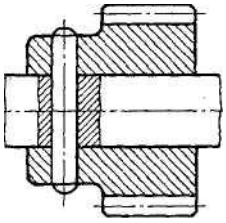 4) 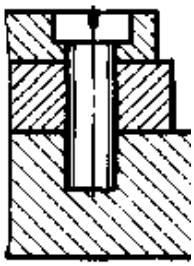			
3.	Обозначение шероховатости 1) 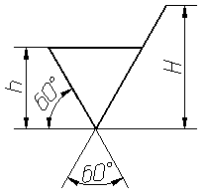 2) 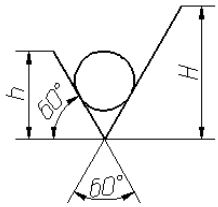 	Наименование А) обозначение шероховатости поверхности, при образовании которой обязательно удаление слоя материала Б) обозначение шероховатости поверхности без указания способа обработки В) обозначение шероховатости поверхности при образовании которой осуществляется без удаление слоя материала		4
Инструкция по выполнению заданий № 4 - 23: Выберите букву, соответствующую правильному варианту ответа и запишите ее в бланк ответов.				

4.	На рисунке показан разрез..... 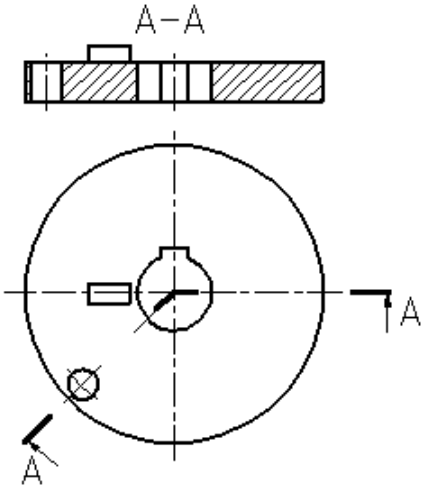	1) ступенчатый 2) ломанный 3) фронтальный 4) профильный		2
5.	На рабочих чертежах линейные размеры указывают в	1) мм 2) см 3) дм 4) м		2
6.	Изображение видимой части предмета, обращенной к наблюдателю, называют:	1) видом 2) разрезом 3) проекцией 4) сечением		2
7.	Сплошной волнистой линией выполняют:	1) линию видимого контура 2) линию обрыва 3) линию невидимого контура 4) осевую или центровую		2
8.	Запись на чертеже означает: 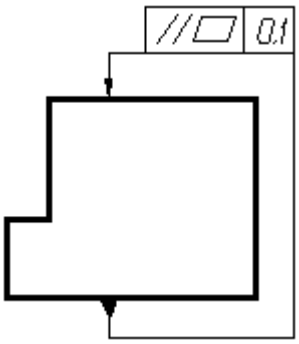	1) суммарный допуск параллельности и плоскостности относительно основания не более 0,1 мм 2) допуск параллельности относительно основания не более 0,1 мм 3) допуск плоскостности относительно основания не более 0,1 мм 4) суммарный допуск		2

		параллельности и плоскостности		
9.	Этот вид крепежной детали не имеет резьбы:	1)винт 2)гайка 3)шайба 4)болт		2
10.	Размер формата А2:	1) 594×420 2) 297×420 3) 594×841 4) 297×210		2
11.	Укажите обозначение метрической резьбы диаметром 40 и шагом 1,5 мм	1) М40×1,5×2 2) М40×2(Р1,5) 3) М40×1,5 4) М40×1,5мм		2
12.	Изделие, разборка которого происходит без нарушения целостности его составных частей, называется.....	1) неразъемным 2) разъемным 3) комплектом 4) комплексом		2
13.	Фронтальная плоскость проекции обозначается	1) Н 2) D 3) W 4) V		2
14.	Запись на чертеже означает: 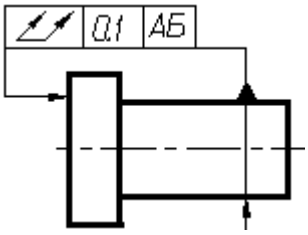 	1) допуск полного торцового биения поверхности относительно оси поверхности 0,1 мм 2) допуск торцового биения поверхности относительно оси поверхности 0,1 мм 3) допуск параллельности поверхности относительно оси поверхности 0,1 мм 4) допуск полного торцового биения поверхности относительно оси поверхности		2

15.	На рисунке показан элемент детали: 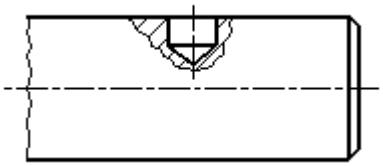	1) сквозное отверстие 2) паз 3) глухое отверстие 4) фаска		2
16.	На рисунке изображено сечение: 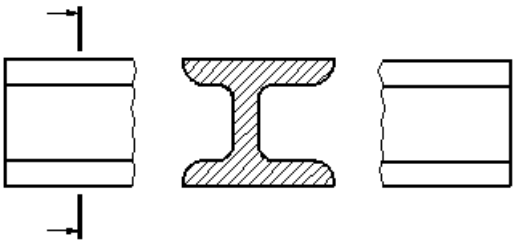	1) в разрыве 2) наложенное 3) вынесенное 4) в проекционной связи		2
17.	На позиции 2 показана деталь: 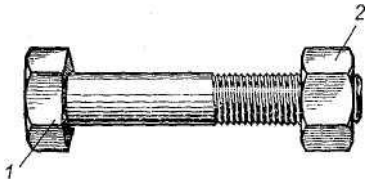	1) гайка 2) кольцо 3) шайба 4) втулка		2
18.	Запись М 1:2 означает:	1) масштаб увеличения 2) масштаб уменьшения 3) натуральная величина		2
19.	На рисунке показано соединение... 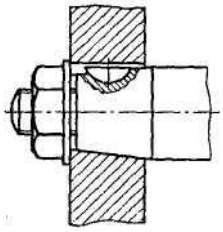	1) сегментной шпонкой 2) призматической шпонкой 3) клиновой шпонкой		2
20.	На рисунке показана зубчатая передача:	1) цилиндрическая 2) коническая 3) червячная 4) реечная		2

	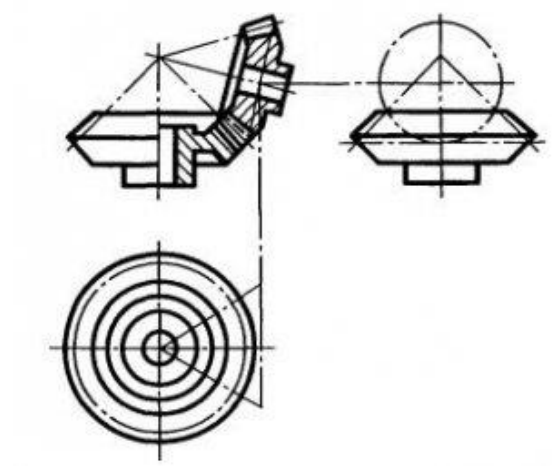			
21.	Расстояние между параллельными размерными линиями должно быть:	1) от 3 до 5 мм 2) от 1 до 5 мм 3) от 15 до 20 мм 4) от 7 до 10 мм		2
22.	На чертежах уклон обозначается:	1) < 2) 1º 3) Δ 4) ≤		2
23.	Спецификацию выполняют на формате:	1) А3 2) А2 3) А4 4) А5		2

Инструкция по выполнению заданий № 24-30: В соответствующую строку бланка ответов запишите краткий ответ на вопрос, окончание предложения или пропущенные слова.

24.	Изображение, полученное при мысленном рассечении одной или несколькими плоскостями и показывают то, что находится в секущей плоскости, называют	
25.	Для обозначения линий разреза и сечений применяют ….. линию.	
26.	Основную надпись на чертежах располагают в .... … … .	
27.	Документ, содержащий изображение детали, необходимые данные для ее изготовления, называют.....	
28.	Деталь с резьбовым отверстием, используемым для навинчивания на стержень болта называется,.....	
29.	Расстояние между вершинами соседних витков	

	резьбы, называют....	
30.	Отношение линейных размеров к действительным называют.....	

Тест может быть компьютерным (один на группу) или на бумажном носителе (не менее двух вариантов).

Примечание: в случае проведения тестирования на бумажном носителе необходимо подготовить для обучающихся «бланк ответов».

Время выполнения теста – 30 мин

4. ИНСТРУМЕНТЫ ОЦЕНКИ

1. Эталон и критерии оценивания ответов на тестовые задания, оценочная шкала по выполнению тестовых заданий (Приложения 1)

5.МЕТОДИЧЕСКОЕ ОБЕСПЕЧЕНИЕ ТЕКУЩЕЙ АТТЕСТАЦИИ

(ПЕРЕЧИСЛЯЕМ ВСЕ МЕТОДИЧЕСКИЕ ПОСОБИЯ, КОТОРЫЕ СОДЕРЖАТ ЗАДАНИЯ ДЛЯ СТУДЕНТОВ И КРИТЕРИИ ИХ ОЦЕНИВАНИЯ)

1. Шувалова А.А.: Методическое пособие для студентов по выполнению практических работ по ОП.06 Инженерная графика
2. Шувалова А.А.: Методическое пособие для студентов по выполнению самостоятельных работ. ОП.06 Инженерная графика, ГАПОУ КТиХО 2019г.

Приложение 1

Тест №1 по теме Чтение рабочих и сборочных чертежей

Эталоны ответов

№ вопроса	**Эталон ответа**
1	1-Г 2-В 3-Б 4-А
2	1-А 2-Г 3-В 4-Б
3	1-А 2-В
4	2
5	1
6	1
7	2
8	1
9	3
10	1
11	3
12	2
13	4
14	1
15	3
16	1
17	1
18	2
19	1
20	2
21	4
22	1
23	4
24	сечением
25	разомкнутую
26	правом нижнем углу

27	чертеж
28	гайкой
29	шагом
30	масштабом

Критерии оценивания ответов на тестовые задания

Тип задания	№ задания	Количество баллов за вопрос	Общее количество баллов
Закрытого типа *(На соответствие)*	1-3	2	20
Закрытого типа *(Выбор варианта ответа из множества предложенных ответов)*	4-23	2	38
Открытого типа *(Вставить пропущенное слово, закончить предложение, ответить на вопрос)*	24-30	3	21

Оценочная шкала по выполнению тестовых заданий

Максимальное количество баллов – 79

Набрано баллов	**57-65**	**50-56**	**44-49**	**Менее 43**
Процент результативности выполнения заданий	**90%-100%**	**80 %-89%**	**70 %-79%**	**< 70%**
Качественная оценка индивидуальных образовательных достижений	**«5» (отлично)**	**«4» (хорошо)**	**«3» (удовлетворительно)**	**«2» (не удовлетворительно)**

Государственное автономное профессиональное образовательное учреждение Самарской области
«Колледж технического и художественного образования г. Тольятти»

РАССМОТРЕНО
на заседании МО МАШИНОСТРОЕНИЕ И ТЕХНОЛОГИЯ МАТЕРИАЛОВ
_____
Руководитель МО _____ / Л.Т. Агафонова

УТВЕРЖДАЮ
Зам. директора по УМР
_____/ И.И. Уренева
_____20____г.

Комплект оценочных средств
для оценки итоговых образовательных результатов
по учебной дисциплине
ОП 06. ИНЖЕНЕРНАЯ ГРАФИКА
образовательной программы
подготовки специалистов среднего звена
по специальности
15.02.19 Сварочное производство
курс обучения 2, семестр4

Тольятти, 2023 год

Разработчик:

ГАПОУ КТиХО	преподаватель	А.А. Шувалова
(место работы)	(занимаемая должность)	(инициалы, фамилия)

Эксперты:

Внутренняя экспертиза:

Техническая экспертиза:	Л.В. Самойлова, методист ГАПОУ КТиХО
Содержательная экспертиза:	Колобова В.В, преподаватель высшей квалификационной категории ГАПОУ КТиХО

Протокол рассмотрения комплекта оценочных средств для оценки итоговых образовательных результатов по учебной дисциплине **ОП 06 Инженерная графика**

№___от «____» _____20___г.

СОДЕРЖАНИЕ

		Стр.
1	Пояснительная записка	4
2	Паспорт комплекта оценочных средств	6
3	Процедуры оценки:	9
3.1	Стандартизированный тест	9
3.3	Практико-ориентированные задания	19
4	Комплект экзаменатора:	49
4.1	Инструменты оценки	49
	Приложения	50

1. ПОЯСНИТЕЛЬНАЯ ЗАПИСКА

Комплект оценочных средств предназначен для оценки освоения образовательных результатов по учебной дисциплине Материаловедение в рамках реализации федерального государственного образовательного стандарта среднего профессионального образования по специальности **22.02.06. Сварочное производство**» (утв. приказом МОиН РФ от 21 апреля 2014г. № 360, зарегистрирован в Минюсте 27 июня 2014г, № 32877).

Основаниями проведения оценочной процедуры по учебной дисциплине являются следующие нормативные документы:

Федеральный государственный образовательный стандарт среднего профессионального образования по специальности **22.02.06 Сварочное производство;**

Рабочая программа учебной дисциплины Инженерная графика, утвержденная зам.директора по УМР ГАПОУ «Колледж технического и художественного образования г. Тольятти» и прошедшая внутреннюю и внешнюю экспертизы;

Положение о проведении текущего контроля успеваемости и промежуточной аттестации обучающихся государственного автономного профессионального образовательного учреждения Самарской области «Колледж технического и художественного образования г. Тольятти» по основным профессиональным образовательным программам СПО, утвержденное приказом директора колледжа от «16» сентября 2015 г. № 01-20/339;

Положение об организации образовательной деятельности студентов по индивидуальному учебному плану в государственном автономном профессиональном образовательном учреждении Самарской области «Колледж технического и художественного образования г. Тольятти», утверждённое приказом директора колледжа от «30» июня 2017 г. № 01-20/270а.

Оценочные средства по дисциплине содержатся в фонде оценочных средств (ФОС) по дисциплине и представлены в различных формах.

Для оценки образовательных результатов используются: метод сопоставления с эталоном (ключом, модельным ответом), экспертная оценка деятельности по критериям, экспертная оценка письменных и устных ответов.

Промежуточная аттестация по учебной дисциплине Инженерная графика проводится в соответствии с календарным учебным графиком.

Для оценки освоения итоговых образовательных результатов учебной дисциплины Инженерная графика проводится экзамен.

Результаты оценочной процедуры заносятся в протокол экзамена (один общий на группу).

На экзамене обязательно оценивается усвоение знаний при выполнении теоретического задания и освоение умений при выполнении практического/ практико-ориентированного задания, деятельность, соответствующая уровню общей компетенции для данной категории обучающихся при выполнении компетентностно - ориентированного задания.

В настоящем комплекте оценочных средств используются следующие термины, определения и сокращения:

КОС – комплект оценочных средств;
УД – учебная дисциплина;
ФГОС - федеральный государственный образовательный стандарт;
ФОС - фонд оценочных средств;
ПЗ – практическое задание;
ПОЗ – практико-ориентированное задание;
КОЗ – компетентностно - ориентированное задание;
ОК – общая компетенция;
У - умения;
З – знания.

2. ПАСПОРТ КОМПЛЕКТА ОЦЕНОЧНЫХ СРЕДСТВ

2.1. Область применения

Комплект оценочных средств (КОС) предназначен для контроля и оценки образовательных достижений обучающихся, освоивших программу учебной дисциплины Инженерная графика.

КОС включает контрольные материалы для проведения промежуточной аттестации в форме тестов, практических заданий (ПЗ), практико-ориентированных заданий (ПОЗ), компетентностно – оиентированных заданий (КОЗ).

КОС разработан в соответствии с:

-основной профессиональной образовательной программой по специальности СПО 15.02.19 Сварочное производство;

-программой учебной дисциплины Инженерная графика.

2. 2 Предметы оценивания

Код	**Наименование результата обучения**
У1	выполнять графические изображения технологического оборудования и технологических схем в ручной и машинной графике
У2	выполнять комплексные чертежи геометрических тел и проекции точек, лежащих на их поверхности, в ручной и машинной графике
У3	выполнять чертежи технических деталей в ручной и машинной графике
У4	читать чертежи и схемы
У5	оформлять технологическую и конструкторскую документацию в соответствии с действующими нормативными правовыми актами и технической документацией
У6	читать строительные чертежи
З1	законы, методы и приемы проекционного черчения
З2	правила выполнения и чтения конструкторской и технологической документации
З3	правила оформления чертежей, геометрические построения и правила вычерчивания технических деталей
З4	способы графического представления технологического оборудования и выполнения технологических схем
З5	требования Единой конструкторской документации и Единой системы технической документации (далее - ЕСТД) к оформлению и составлению чертежей и схем
З6	стандарты ЕСКД
ОК 1.	Понимать сущность и социальную значимость своей будущей профессии, проявлять к ней устойчивый интерес
ОК 2.	Организовывать собственную деятельность, выбирать типовые методы и способы выполнения профессиональных задач, оценивать их эффективность и качество
ОК 3	Принимать решения в стандартных и нестандартных ситуациях и нести за них ответственность
ОК 4	Осуществлять поиск и использование информации, необходимой для эффективного выполнения профессиональных задач, профессионального и личностного развития
ОК 5	Использовать информационно-коммуникационные технологии в профессиональной деятельности.
ОК 6	Работать в коллективе и команде, эффективно общаться с коллегами, руководством, потребителями
ОК 7	Брать на себя ответственность за работу членов команды (подчиненных), результат выполнения заданий
ОК 8	Самостоятельно определять задачи профессионального и личностного развития, заниматься самообразованием, осознанно планировать повышение квалификации

ОК 9.	Ориентироваться в условиях частой смены технологий в профессиональной деятельности.

Оцениваемые результаты обучения	**№ ПЗ**	**№ ПОЗ**	**№ вопроса в тесте**	**№ КОЗ**
У1 ,ОК5, ОК7		*№19,24,26,27,28 29.*		
У2 ,ОК5, ОК7	*№1-15*			
У3 ,ОК5, ОК7		*№30*		
У4 ,ОК5, ОК7		*№19,20,21,22,23*		
31…			*№6,7*	
32, 33…			*№ 2,3, 22*	
34,ОК1,ОК8,ОК9			*№6,7,9, 10,12,21*	
35,36			*№1,4,8,11,13, 14,15,16,17, 18,19,20,23,24. 25,26,27,28,29*	

2.3 Требования к умениям, знаниям обучающихся и соответствующие формы и методы оценивания

Предметы оценивания	Показатели оценки результата	Объекты оценки	Формы и методы оценки результата
У1 ,ОК5, ОК7	Оформляет проектно-конструкторскую, технологическую и техническую документацию в соответствии с ГОСТ	выполненный конструкторский документ	Практико-ориентированное задание, практическое задание, оценка по критериям
У2 ,ОК5, ОК7	Читает проектно-конструкторскую, технологическую и техническую документацию в соответствии с ГОСТ	Чтение чертежей	тестирование – практическое задание, оценка по критериям
З1- З3, *ОК1,ОК8,ОК9*	Знает и применяет основные правила построения в соответствии с ГОСТ, при разработке рабочих , сборочных чертежей и схем.	когнитивные умения	тестирование – сравнение с эталоном;
	Знает и применяет способы графического представления пространственных образов, при выполнении чертежей	когнитивные умения	тестирование – сравнение с эталоном;
	Знает и применяет стандарты ЕСКД при выполнении и чтении чертежей	когнитивные умения	тестирование – сравнение с эталоном;

3.ПРОЦЕДУРЫ ОЦЕНКИ

3.1. Стандартизированный тест

Вариант1

№ п/п	Задание (вопрос)		Эталон ответа	Р
Инструкция по выполнению заданий № 1-3: соотнесите содержание столбца 1 с содержанием столбца 2. Запишите в соответствующие строки бланка ответов букву из столбца 2, обозначающую правильный ответ на вопросы столбца 1. В результате выполнения Вы получите последовательность букв. Например,				
1.	Профиль резьбы 1) 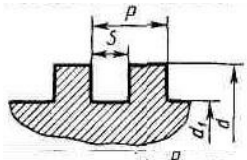 2) 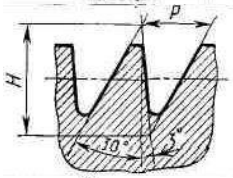 3) 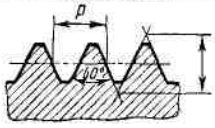 4) 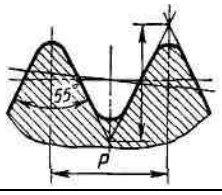	Наименование резьбы А) трубная цилиндрическая Б) метрическая В) упорная Г) прямоугольная Д) круглая		8
2.	Изображение разъемных соединений 1) 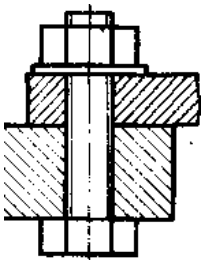 2) 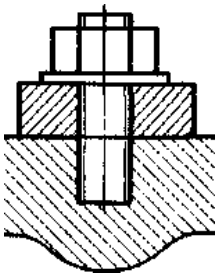	Наименование соединений А) болтовое Б) винтовое В) штифтовое Г) шпилечное Д) шпоночное		8

	3) 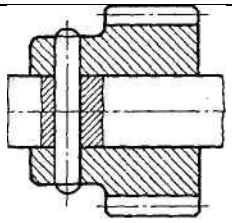 4) 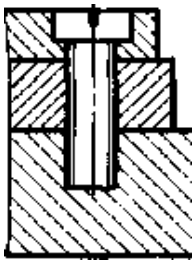			
3.	Обозначение шероховатости 1) 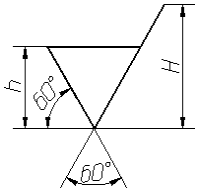 2) 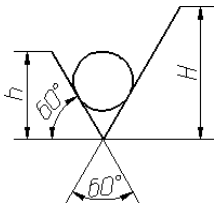	Наименование А) обозначение шероховатости поверхности, при образовании которой обязательно удаление слоя материала Б) обозначение шероховатости поверхности без указания способа обработки В) обозначение шероховатости поверхности при образовании которой осуществляется без удаление слоя материала		4
Инструкция по выполнению заданий № 4 - 23: Выберите букву, соответствующую правильному варианту ответа и запишите ее в бланк ответов.				
4.	На рисунке показан разрез.....	1) ступенчатый 2) ломанный 3) фронтальный 4) профильный		2

	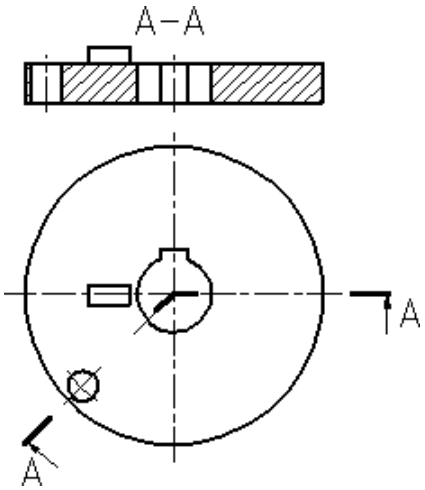			
5.	На рабочих чертежах линейные размеры указывают в	1) мм 2) см 3) дм 4) м		2
6.	Изображение видимой части предмета, обращенной к наблюдателю, называют:	1) видом 2) разрезом 3) проекцией 4) сечением		2
7.	Сплошной волнистой линией выполняют:	1) линию видимого контура 2) линию обрыва 3) линию невидимого контура 4) осевую или центровую		2
8.	Запись на чертеже означает: 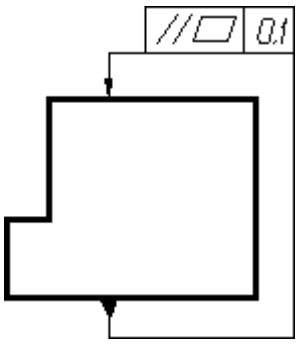	1) суммарный допуск параллельности и плоскостности относительно основания не более 0,1 мм 2) допуск параллельности относительно основания не более 0,1 мм 3) допуск плоскостности относительно основания не более 0,1 мм 4) суммарный допуск параллельности и плоскостности		2

9.	Этот вид крепежной детали не имеет резьбы:	1) винт 2) гайка 3) шайба 4) болт		2
10.	Размер формата А2:	1) 594×420 2) 297×420 3) 594×841 4) 297×210		2
11.	Укажите обозначение метрической резьбы диаметром 40 и шагом 1,5 мм	1) М40×1,5×2 2) М40×2(Р1,5) 3) М40×1,5 4) М40×1,5мм		2
12.	Изделие, разборка которого происходит без нарушения целостности его составных частей, называется.....	1) неразъемным 2) разъемным 3) комплектом 4) комплексом		2
13.	Фронтальная плоскость проекции обозначается	1) H 2) D 3) W 4) V		2
14.	Запись на чертеже означает: 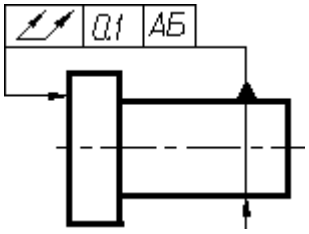	1) допуск полного торцового биения поверхности относительно оси поверхности 0,1 мм 2) допуск торцового биения поверхности относительно оси поверхности 0,1 мм 3) допуск параллельности поверхности относительно оси поверхности 0,1 мм 4) допуск полного торцового биения поверхности относительно оси поверхности		2
15.	На рисунке показан элемент детали: 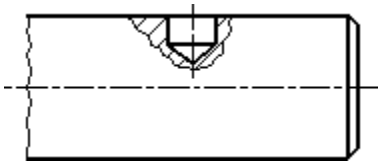	1) сквозное отверстие 2) паз 3) глухое отверстие 4) фаска		2
16.	На рисунке изображено сечение:	1) в разрыве 2) наложенное 3) вынесенное		2

	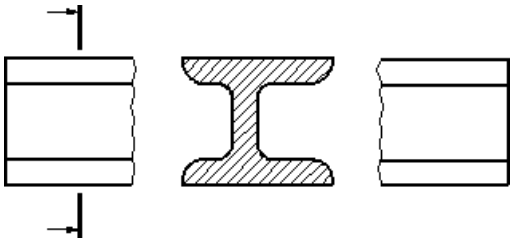	4) в проекционной связи		
17.	На позиции 2 показана деталь: 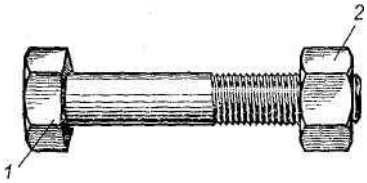	1) гайка 2) кольцо 3) шайба 4) втулка		2
18.	Запись М 1:2 означает:	1) масштаб увеличения 2) масштаб уменьшения 3) натуральная величина		2
19.	На рисунке показано соединение... 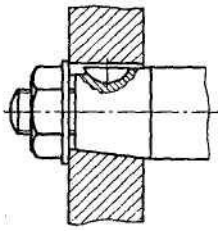	1) сегментной шпонкой 2) призматической шпонкой 3) клиновой шпонкой		2
20.	На рисунке показана зубчатая передача: 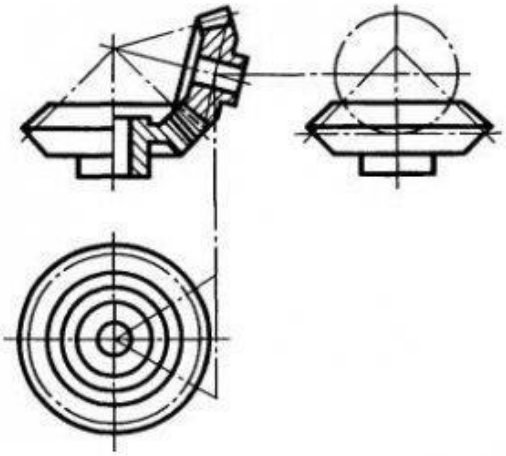	1) цилиндрическая 2) коническая 3) червячная 4) реечная		2
21.	Расстояние между параллельными размерными линиями должно быть:	1) от 3 до 5 мм 2) от 1 до 5 мм 3) от 15 до 20 мм 4) от 7 до 10 мм		2

22.	На чертежах уклон обозначается:	1) < 2) 1º 3) Δ 4) ≤		2
23.	Спецификацию выполняют на формате:	1) А3 2) А2 3) А4 4) А5		2

№ п/п	Задание (вопрос)	Эталон ответа
Инструкция по выполнению заданий № 24-30: В соответствующую строку бланка ответов запишите краткий ответ на вопрос, окончание предложения или пропущенные слова.		
.	Изображение, полученное при мысленном рассечении одной или несколькими плоскостями, и показывают то, что находится в секущей плоскости, называют	
.	Для обозначения линий разреза и сечений применяют ……. линию	
.	Основную надпись на чертежах располагают в .правом… углу	
.	Документ, содержащий изображение детали, а также необходимые данные для ее изготовления, называют.....	
.	Деталь с резьбовым отверстием, используемым для навинчивания на стержень болта называют	
.	Расстояние между вершинами соседних витков резьбы, называют....	
.	Отношение линейных размеров к действительным называют.....	

Вариант2

№ п/п	Задание (вопрос)	Эталон ответа	Р
Инструкция по выполнению заданий № 1-3: соотнесите содержание столбца 1 с содержанием столбца 2. Запишите в соответствующие строки бланка ответов букву из столбца 2, обозначающую правильный ответ на вопросы столбца 1. В результате выполнения Вы получите последовательность букв. Например, *№ задания* — *Вариант ответа* *1* — *1-В,2-А,3-Б*			
	Ви 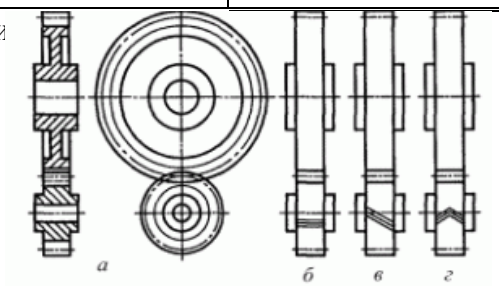 1) 2) А) зацепление с цилиндрическим червяком Б) зацепление внешнее коническими зубчатыми колесами с пересечением осей под прямым углом В) зацепление реечное Г) зацепление внешнее цилиндрическими зубчатыми колесами Д) реечное соединение		8

	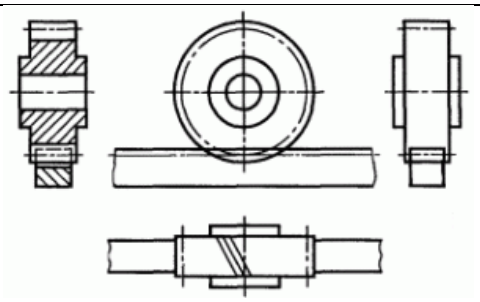 3) 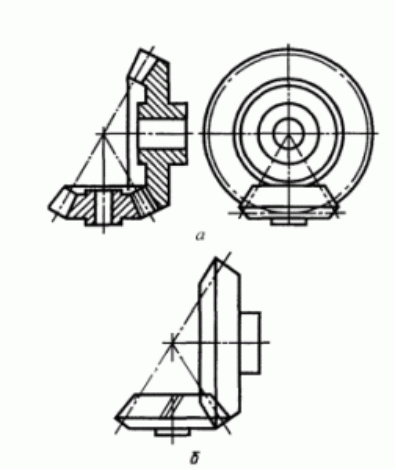 4) 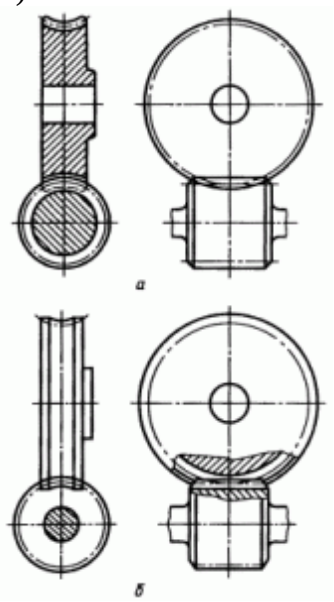			
	Размеры основных форматов 841×1189 841×594 420×594 420×297	Обозначение форматов А) А2 Б) А1 В) А3 Г) А0 Д) А4		8
	Профиль резьбы 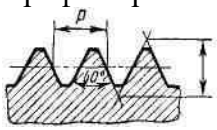	Наименование А) круглая Б) метрическая В) трубная цилиндрическая Г) трапецеидальная Д) упорная		8

	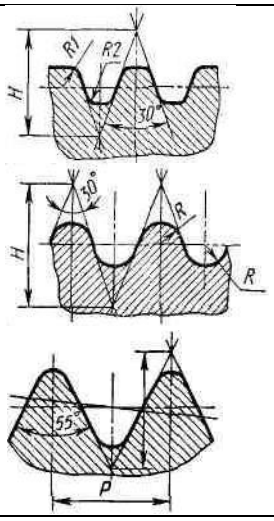			
Инструкция по выполнению заданий № 4 - 23: Выберите букву, соответствующую правильному варианту ответа и запишите ее в бланк ответов.				
	На рисунке показано расположение и обозначение .... 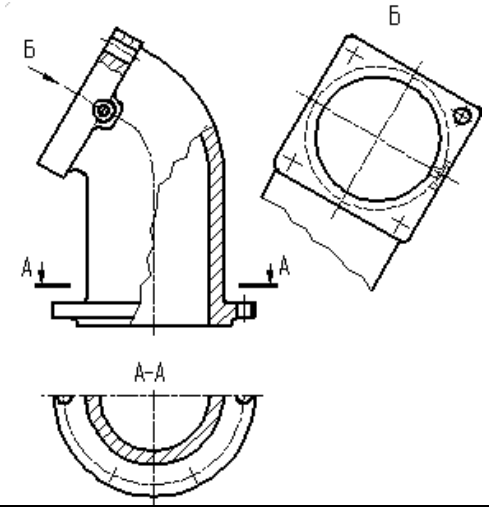	дополнительного вида местного вида выносного элемента разреза		2
	Надпись на чертеже означает.. 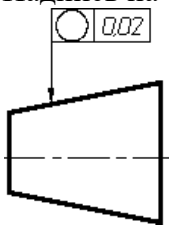	допуск цилиндричности 0,02мм допуск круглости конуса 0,02 мм допуск соосности конуса 0,02 мм.		2
	На рисунке дано зубчатое колесо.... 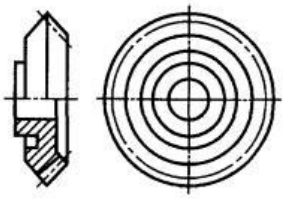	цилиндрическое червячное коническое реечное		2
	Штрихпунктирной линией выполняют	линии видимого контура линии невидимого контура осевые и центровые линии обозначения разреза		2
	На рисунке дано резьбовое соединение-	винтовое болтовое		2

	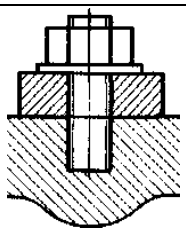	шпилечное штифтовое		
	Разрез, выполненный несколькими параллельными плоскостями, называется...	ломаным ступенчатым местным фронтальным		2
.	На чертеже трубная цилиндрическая резьба обозначается..	R G M K		2
.	На рисунке изображено... 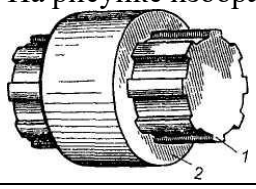	шпоночное соединение шлицевое соединение болтовое соединение		2
.	Справа от главного вида располагается вид:	сверху снизу слева сзади		2
.	Укажите обозначение левой резьбы с мелким шагом...	M20×2 M20 LH M20×2H M20×2 LH		2
.	Обозначения знака шероховатости означает.. 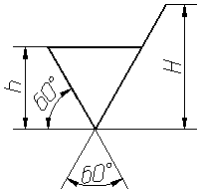	обозначение шероховатости поверхности без указания способа обработки обозначение шероховатости поверхности при образовании которой обязательно удаление слоя материала обозначение шероховатости поверхности при образовании которой осуществляется без удаление слоя материала		2
.	На рисунке представлена крепежная деталь- 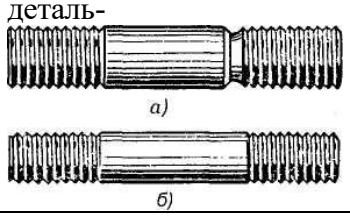	винт болт цилиндр *шпилька*		2
.	Профильная плоскость обозначается	*W*		2

	буквой ...	H V B		
.	Количество видов деталей, устанавливаемых стандартом -	4 3 6 2		2
.	Под главным видом располагается вид-	слева сверху снизу сзади		2
.	Упорная резьба обозначается буквой-	S R Tr M		2
.	К неразъемным соединениям относят...	болтовое фитинговое паяное шлицевое		2
.	Обозначение на чертеже означает: 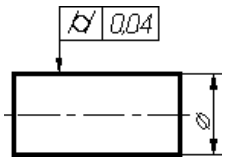	допуск цилиндричности вала 0,04 мм допуск круглости вала 0,04 мм допуск соосности вала 0,04 мм допуск параллельности вала 0,04 мм.		2
.	Основную надпись на чертеже располагают в...	левом углу правом углу правом нижнем углу левом нижнем углу		2

№ п/п	Задание (вопрос)	Эталон ответа
Инструкция по выполнению заданий № 24-30: В соответствующую строку бланка ответов запишите краткий ответ на вопрос, окончание предложения или пропущенные слова.		
.	Изделие, закладываемое под гайку или головку болта, не имеющее резьбы называют	
.	Размеры, проставляемые на чертежах измеряются в...	
.	Изображение видимой части предмета, обращенного к наблюдателю, называют....	
.	Разрез, у которого секущие плоскости пересекаются, называется....	
.	Наглядное изображение, выполненное по правилам аксонометрических проекций от руки, на глаз, называют ... рисунком	
.	На чертежах метрическая резьба обозначается буквой	
.	Спецификацию выполняют на формате	
.	Соединение, при разборке которого нарушается целостность составных частей изделия, называют...	

Время выполнения теста - 40 мин

ПРАКТИКО-ОРИЕНТИРОВАННОЕ ЗАДАНИЕ № 1

Задачная формулировка

Задание. Ответьте на контрольные вопросы к чертежу.

1. Как называется деталь? (1 балла)
2. В каком масштабе выполнен чертеж? (1 балл)
3. Сколько изображений дано на чертеже? (2 балла)
4. Укажите габаритные размеры. (3 балла)
5. Перечислите элементы детали. (5 баллов)
6. Укажите технические требования к чертежу. (1 балл)
7. Что означает запись в правом верхнем углу чертежа? (2 балла)
8. Укажите и прочитайте размеры с допусками. (6 баллов)

Критерии оценивания ответов на контрольные вопросы

Отметка	Количество баллов
удовлетворительно	15-10
хорошо	22-16
отлично	21-23

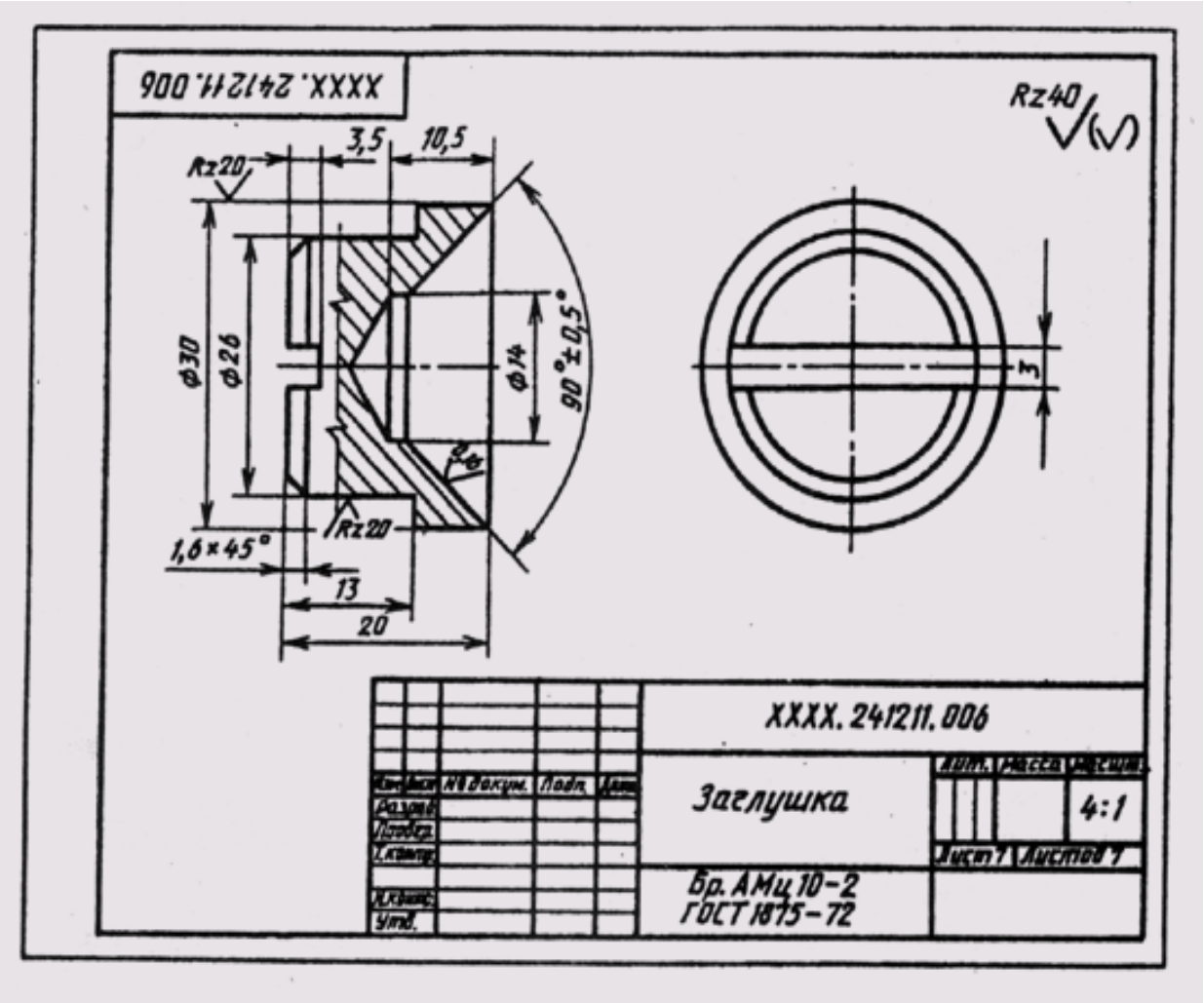

Время выполнения задания – 20мин

ПРАКТИКО-ОРИЕНТИРОВАННОЕ ЗАДАНИЕ № 2

Задачная формулировка

Задание. Ответьте на контрольные вопросы к чертежу.

1. Как называется сборочная единица? (1 балл)
2. В каком масштабе выполнен чертеж? (1 балл)
3. Сколько изображений дано на чертеже? (2 балла)
4. Укажите габаритные размеры. (3 балла)
5. Что означает запись? (2 балла)
6. Укажите технические требования к чертежу.(2 балла)
7. Что означает запись М12×0,75? (4 балла)

Критерии оценивания ответов на контрольные вопросы

Отметка	Количество баллов
удовлетворительно	9-7
хорошо	13-10
отлично	15-14

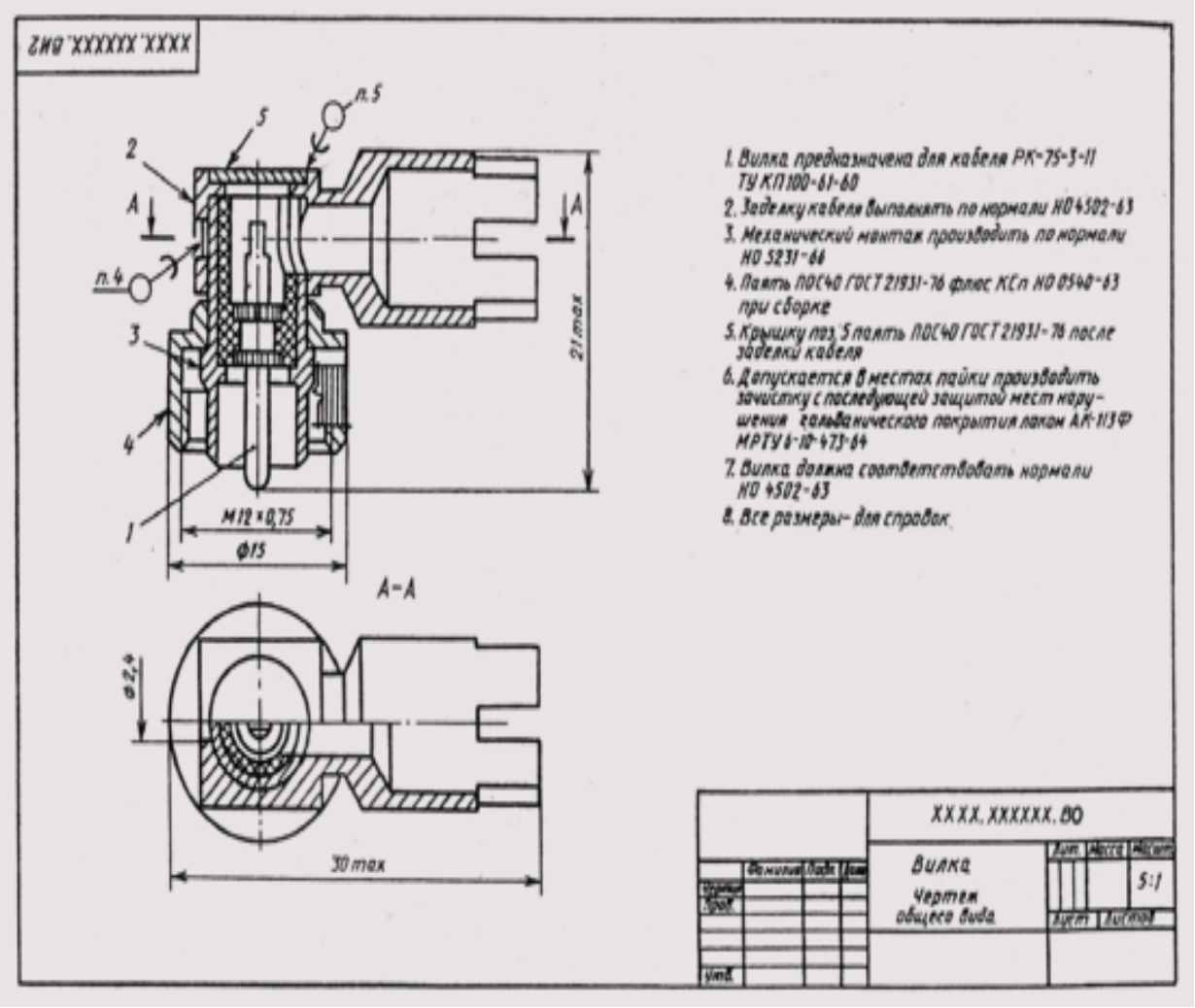

Время выполнения задания – 20мин

ПРАКТИКО-ОРИЕНТИРОВАННОЕ ЗАДАНИЕ № 3

Задачная формулировка

Задание. Ответьте на контрольные вопросы к чертежу.

1. Как называется сборочная единица? (1 балл)
2. Каково назначение спецификации? Какие графы она содержит? (4 балла)
3. На каком формате выполняется спецификация?(1 балл)
4. Укажите основные отличия основной надписи спецификации, от основной надписи рабочего чертежа. (2 балла)
5. В какой последовательности располагают разделы спецификации? От чего зависит количество заголовок разделов, вносимых в спецификацию?(4 балла)

Критерии оценивания ответов на контрольные вопросы

Отметка	Количество баллов
удовлетворительно	7-5
хорошо	10-8
отлично	12-11

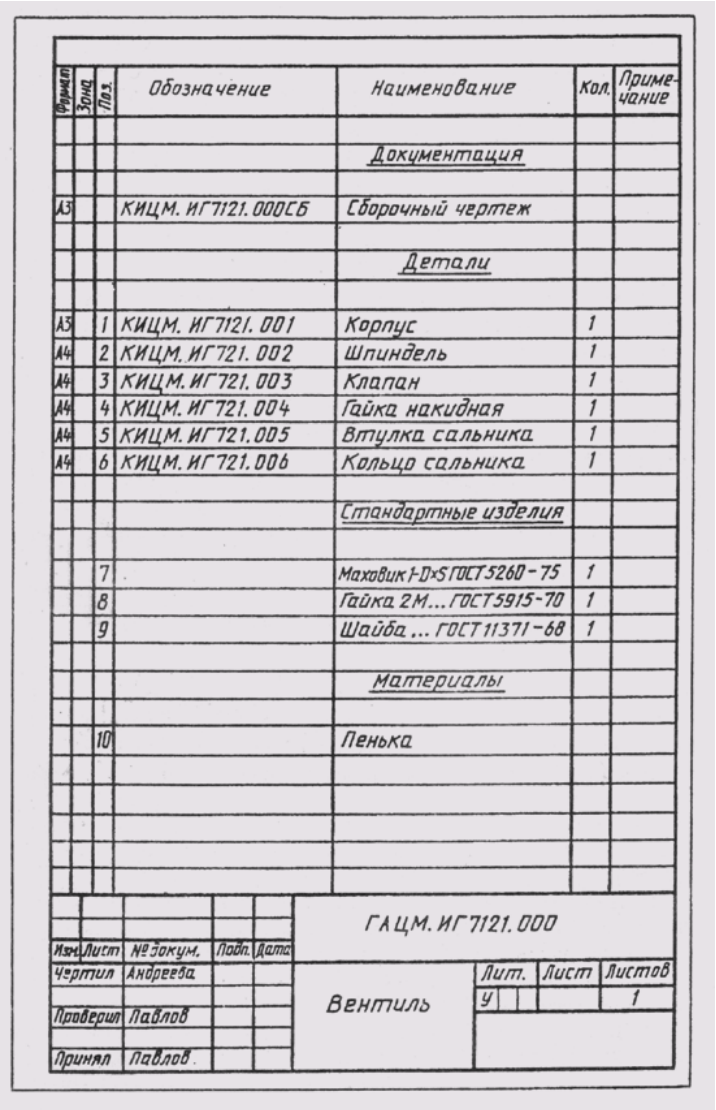

Формат	Зона	Поз.	Обозначение	Наименование	Кол.	Примечание
				Документация		
А3			КИЦМ. ИГ7121. 000СБ	Сборочный чертеж		
				Детали		
А3		1	КИЦМ. ИГ7121. 001	Корпус	1	
А4		2	КИЦМ. ИГ721. 002	Шпиндель	1	
А4		3	КИЦМ. ИГ721. 003	Клапан	1	
А4		4	КИЦМ. ИГ721. 004	Гайка накидная	1	
А4		5	КИЦМ. ИГ721. 005	Втулка сальника	1	
А4		6	КИЦМ. ИГ721. 006	Кольцо сальника	1	
				Стандартные изделия		
		7		Маховик 1-D×S ГОСТ 5260-75	1	
		8		Гайка 2М... ГОСТ 5915-70	1	
		9		Шайба ... ГОСТ 11371-68	1	
				Материалы		
		10		Пенька		

Изм.	Лист	№ докум.	Подп.	Дата	ГАЦМ. ИГ7121. 000			
Чертил		Андреева			Вентиль	Лит.	Лист	Листов
Проверил		Павлов				У		1
Принял		Павлов						

Время выполнения задания – 20мин

ПРАКТИКО-ОРИЕНТИРОВАННОЕ ЗАДАНИЕ № 4

Задачная формулировка

Задание. Ответьте на контрольные вопросы к чертежу.

1. Укажите габаритные размеры фундаментной балки. (3 балла)
2. Какие виды даны на чертеже? (3 балла)
3. Что означают на чертеже штриховые линии? Покажите их на аксонометрическом изображении балки. (2 балла)
4. Как изображают размерные числа на вертикальных и горизонтальных размерных линиях? (2 балла)
5. В каких единицах измерения указывают линейные размеры на чертежах? (1 балл)

Критерии оценивания ответов на контрольные вопросы

Отметка	Количество баллов
удовлетворительно	7-5
хорошо	9-8
отлично	11-10

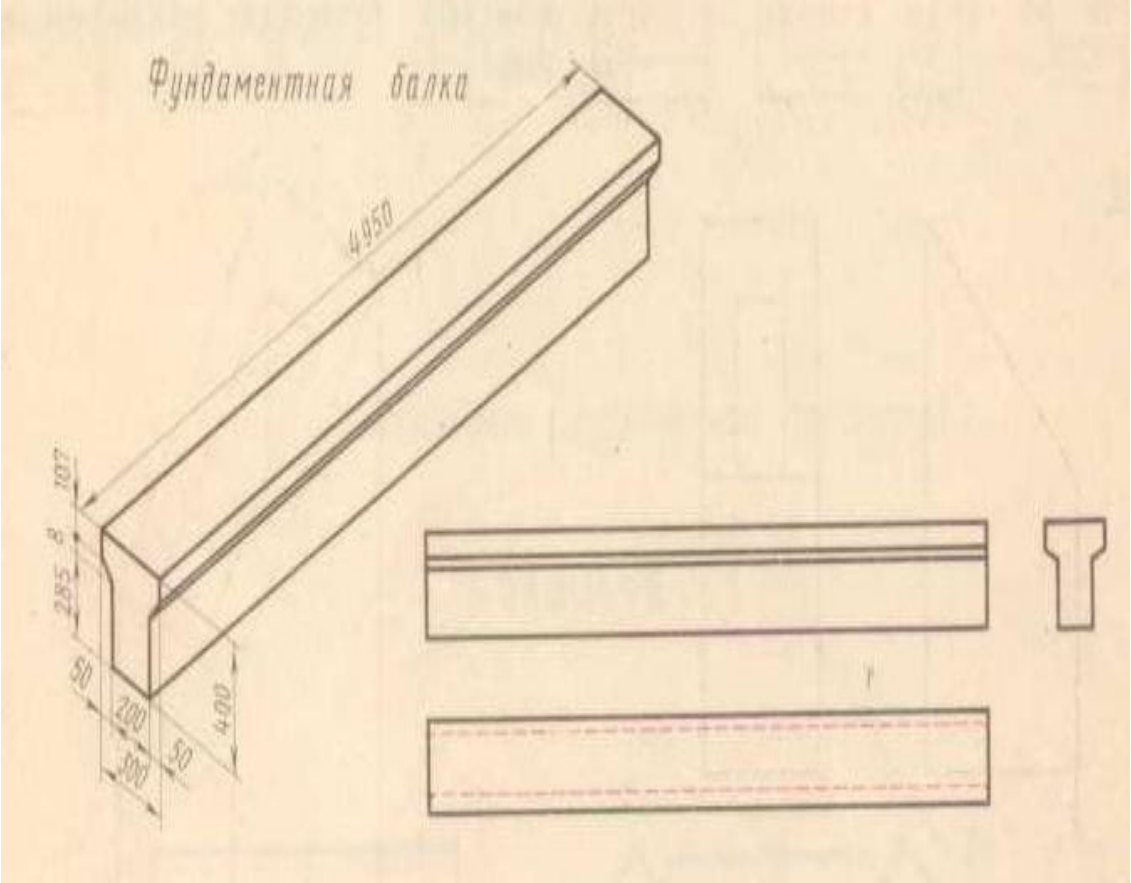

Время выполнения задания – 20мин

ПРАКТИКО-ОРИЕНТИРОВАННОЕ ЗАДАНИЕ № 5

Задачная формулировка

Задание. Ответьте на контрольные вопросы к чертежу.

1. Укажите габаритные размеры детали. (3 балла)
2. В какой проекции изображена деталь? (1 балл)
3. Сочетанием, каких геометрических тел образована форма детали? (3 балла)
4. Как изображают размерные числа на вертикальных и горизонтальных размерных линиях? (2 балла)
5. В каких единицах измерения указывают линейные размеры на чертежах? (1 балл)

Критерии оценивания ответов на контрольные вопросы

Отметка	Количество баллов
удовлетворительно	7-5
хорошо	9-8
отлично	10-11

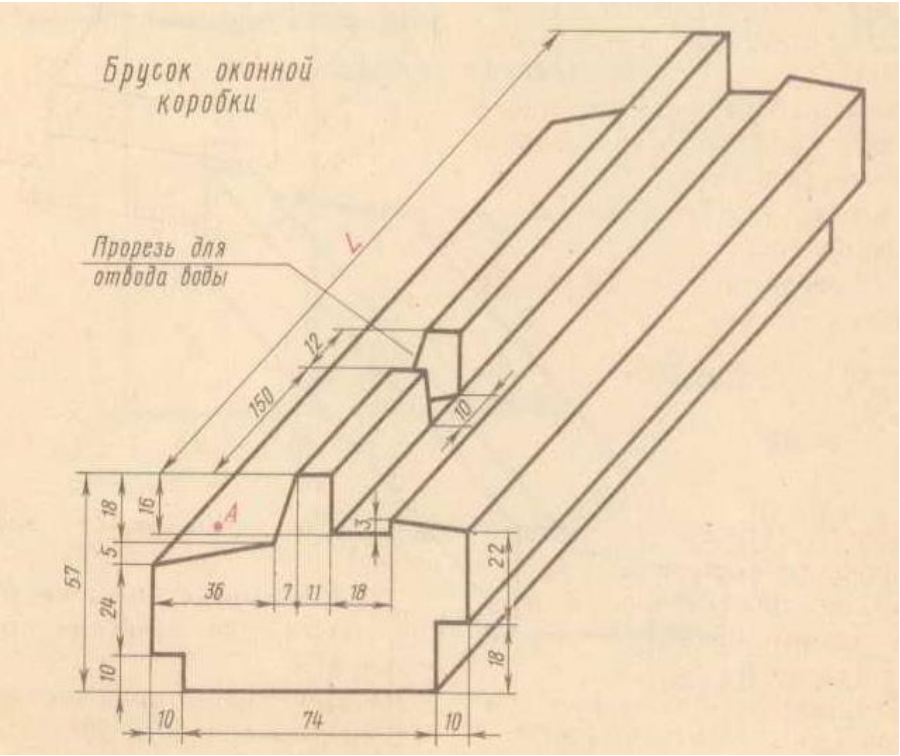

Время выполнения задания – 20мин

ПРАКТИКО-ОРИЕНТИРОВАННОЕ ЗАДАНИЕ № 6

Задачная формулировка

Задание. Ответьте на контрольные вопросы к чертежу

1. Укажите габаритные размеры детали. (3 балла)
2. Какой проекции изображена деталь? (1 балл)
3. Сочетанием, каких геометрических тел образована форма детали?(3 балла)
4. Как изображают размерные числа на вертикальных и горизонтальных размерных линиях?(2 балла)
5. Каково назначение волнистой линии, показанной на изображении? (1балл)

Критерии оценивания ответов на контрольные вопросы

Отметка	Количество баллов
удовлетворительно	6-5
хорошо	8-7
отлично	10-9

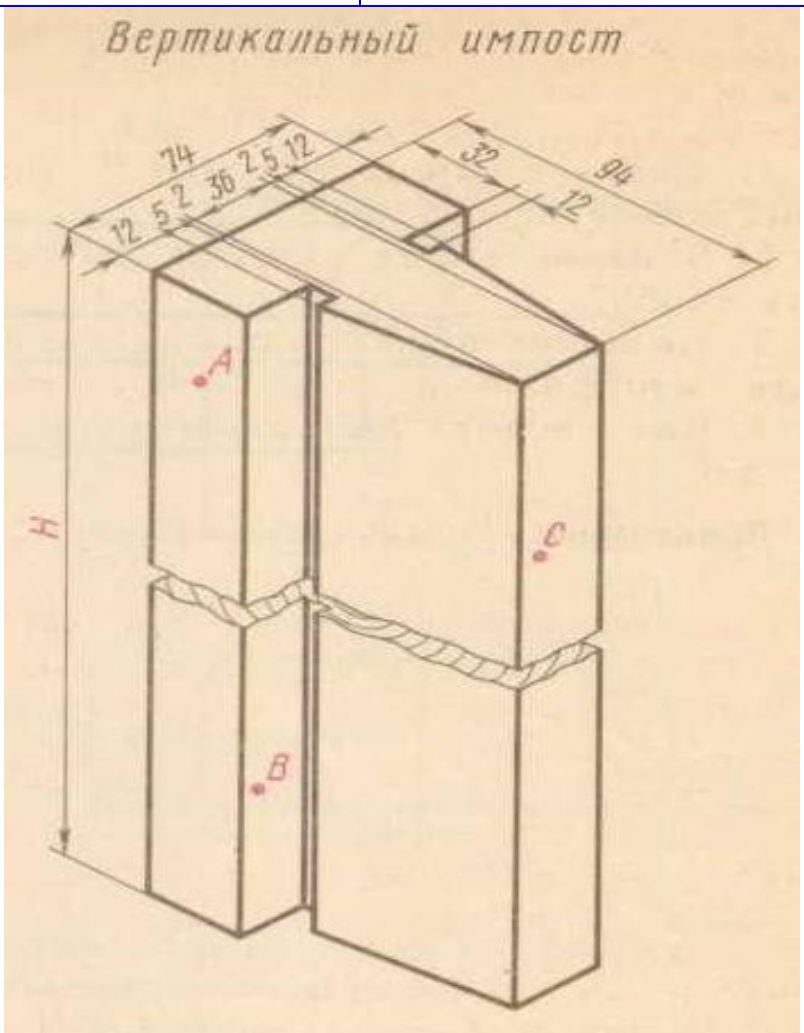

Время выполнения задания – 20мин

ПРАКТИКО-ОРИЕНТИРОВАННОЕ ЗАДАНИЕ № 7

Задачная формулировка

Задание. Ответьте на контрольные вопросы к чертежу

1. Укажите габаритные размеры детали.(3 балла)
2. Какой проекции изображена деталь? (1 балл)
3. Сочетанием, каких геометрических тел образована форма детали? (3 балла)
4. Как изображают размерные числа на вертикальных и горизонтальных размерных линиях? (2 балла)
5. Что означает знак □ перед размерными числами?(1 балл)

Критерии оценивания ответов на контрольные вопросы

Отметка	Количество баллов
удовлетворительно	6-5
хорошо	8-7
отлично	10-9

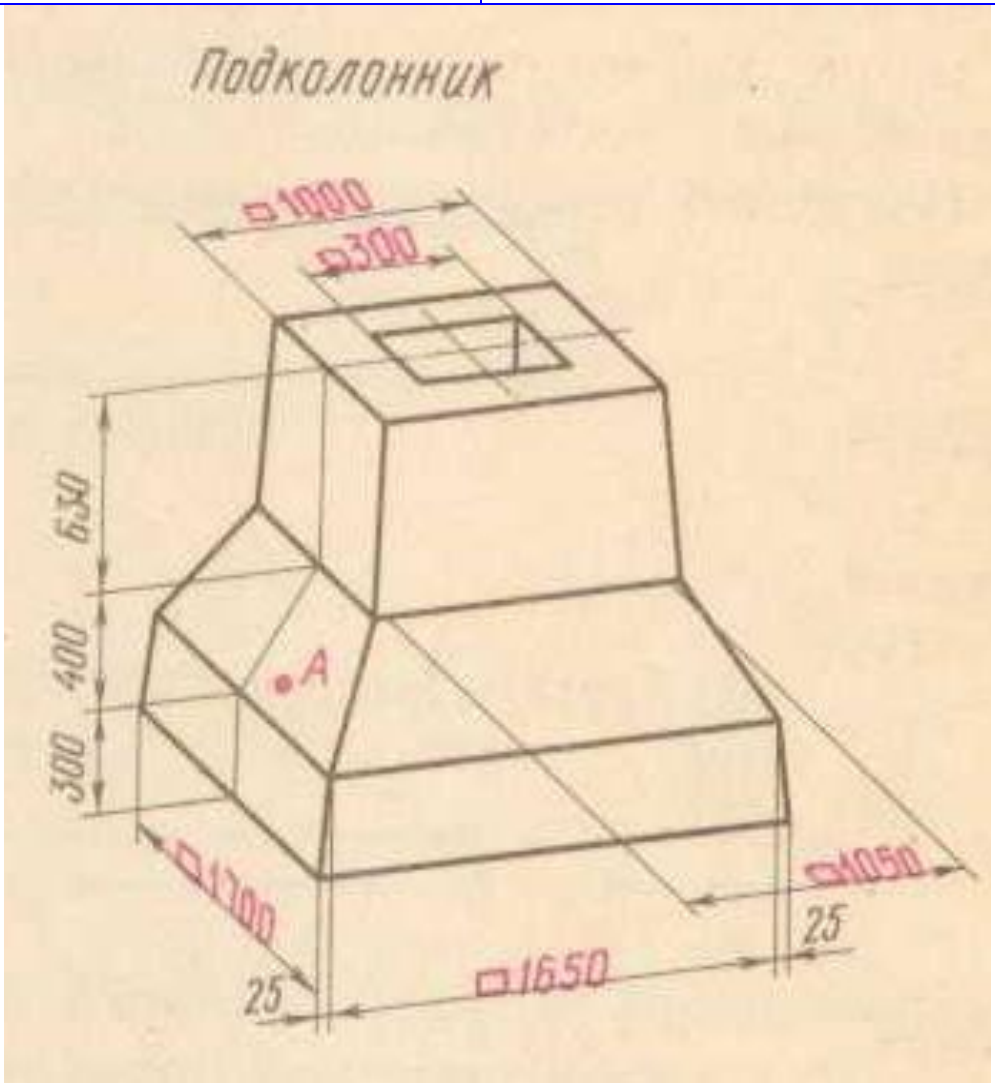

Время выполнения задания – 20мин

ПРАКТИКО-ОРИЕНТИРОВАННОЕ ЗАДАНИЕ № 8

Задачная формулировка

Задание. Ответьте на контрольные вопросы к чертежу.

1. Как называется деталь?(1 балл)
2. В каком масштабе выполнен чертеж?(1 балл)
3. Сколько изображений дано на чертеже?(2 балла)
4. Укажите габаритные размеры. (3 балла)
5. Что означает запись К1/4″ ГОСТ 16111-52?(3 балла)
6. Укажите технические требования к чертежу.(3 балла)
7. Что означает запись в правом верхнем углу чертежа?(2 балла)

Критерии оценивания ответов на контрольные вопросы

Отметка	Количество баллов
удовлетворительно	11-8
хорошо	13-12
отлично	15-14

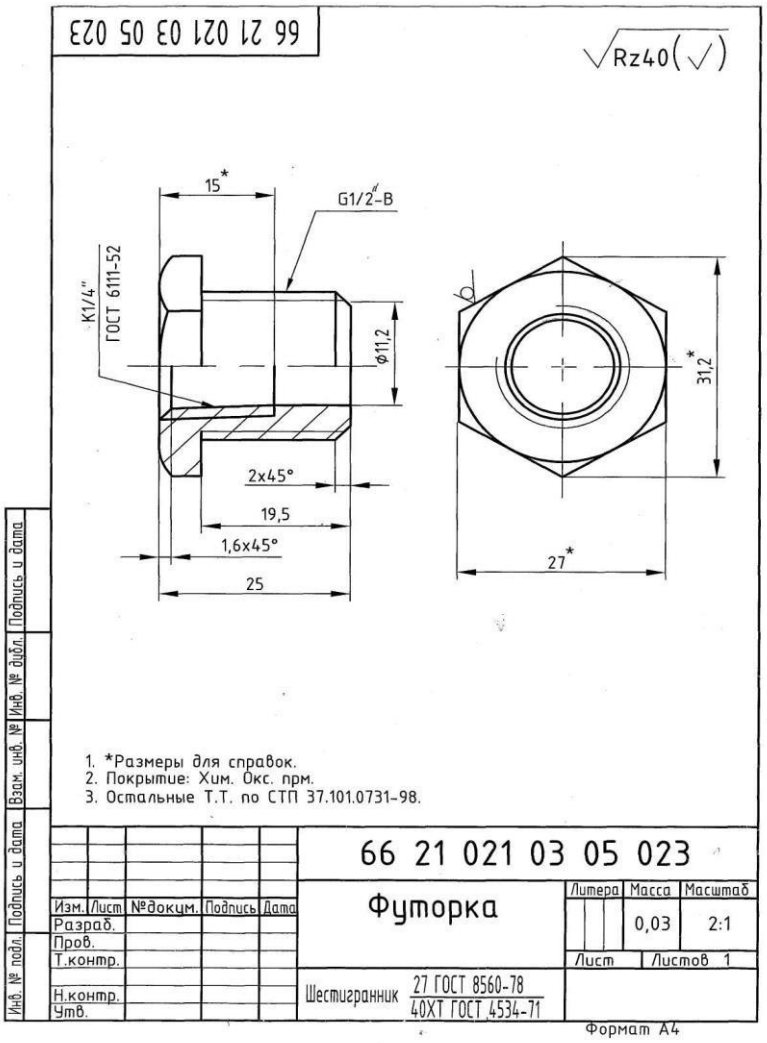

Время выполнения задания – 20мин

ПРАКТИКО-ОРИЕНТИРОВАННОЕ ЗАДАНИЕ № 9

Задачная формулировка

Задание. Ответьте на контрольные вопросы к чертежу.

1. Как называется деталь?(1 балл)
2. В каком масштабе выполнен чертеж?(1 балл)
3. Сколько изображений дано на чертеже?(2 балла)
4. Укажите габаритные размеры.(3 балла)
5. Перечислите элементы детали.(4 балла)
6. Укажите технические требования к чертежу.(4 балла)
7. Что означает запись в правом верхнем углу чертежа?(2 балла)
8. Укажите и прочитайте размеры с допусками. (4 балла)

Критерии оценивания ответов на контрольные вопросы

Отметка	Количество баллов
удовлетворительно	14-9
хорошо	18-15
отлично	21-19

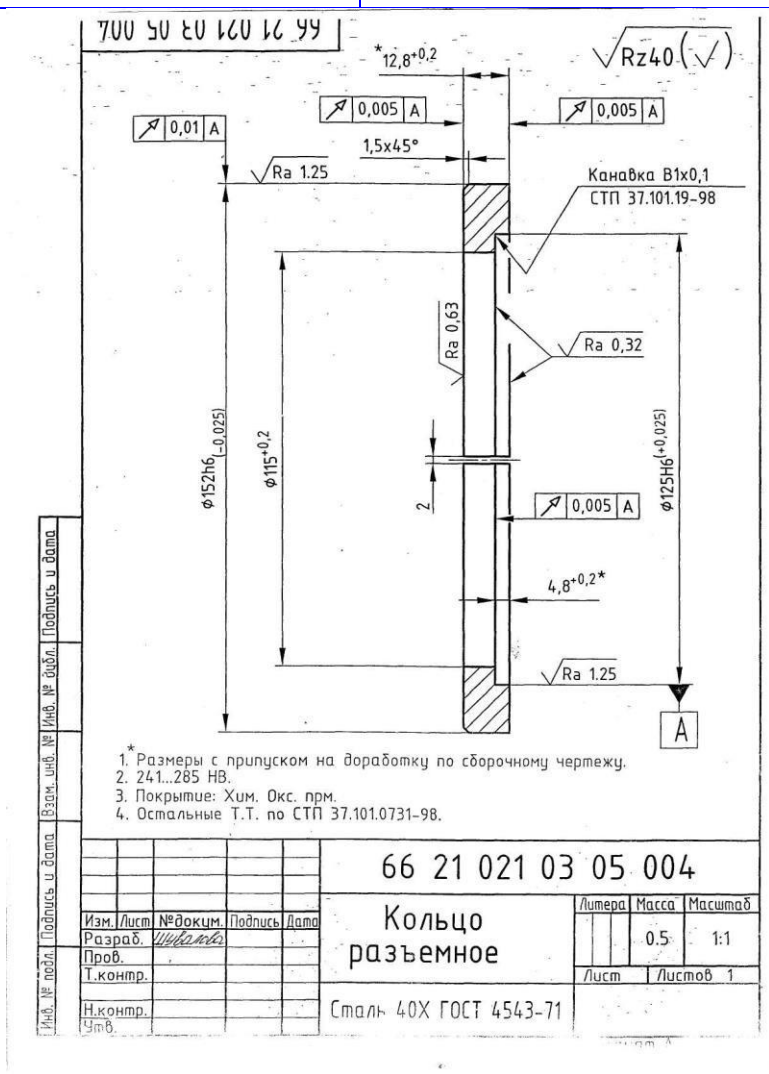

Время выполнения задания – 20мин

ПРАКТИКО-ОРИЕНТИРОВАННОЕ ЗАДАНИЕ № 10

Задачная формулировка

Задание. Ответьте на контрольные вопросы к чертежу

1. Как называется деталь?(1 балл)
2. В каком масштабе выполнен чертеж?(1 балл)
3. Сколько изображений дано на чертеже?(2 балла)
4. Укажите габаритные размеры.(3 балла)
5. Перечислите элементы детали.(4 балла)
6. Укажите технические требования к чертежу.(4 балла)
7. Что означает запись в правом верхнем углу чертежа?(2 балла)
8. Укажите и прочитайте размеры с допусками. (4 балла)

Критерии оценивания ответов на контрольные вопросы

Отметка	Количество баллов
удовлетворительно	14-9
хорошо	18-15
отлично	21-19

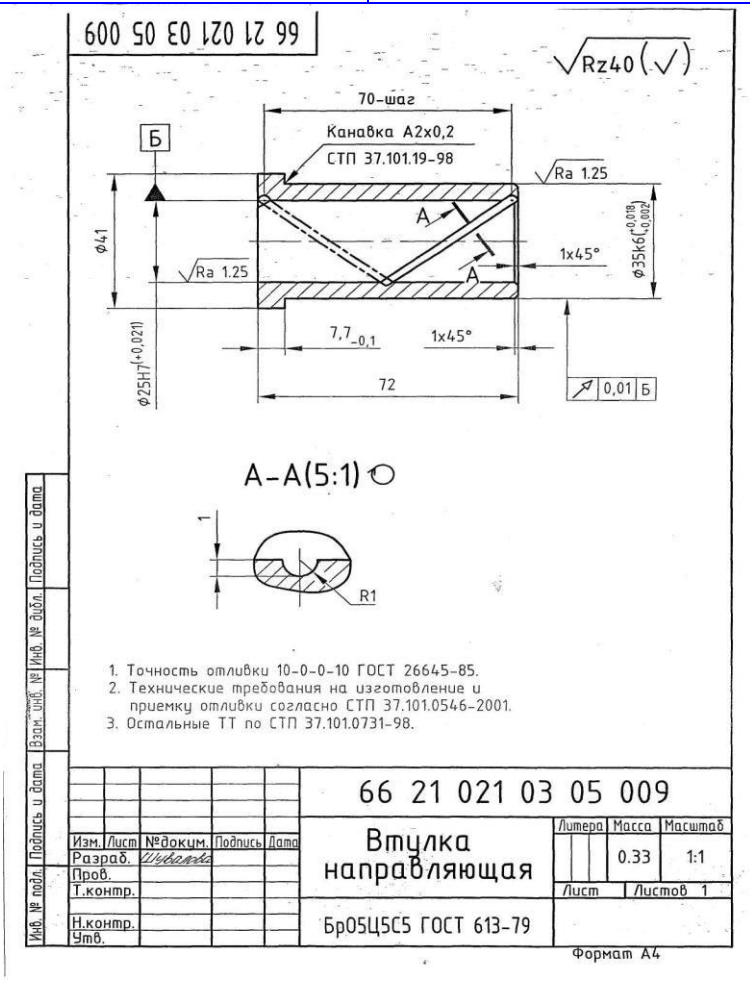

Время выполнения задания – 20мин

ПРАКТИКО-ОРИЕНТИРОВАННОЕ ЗАДАНИЕ № 11

Задачная формулировка

Задание. Ответьте на контрольные вопросы к чертежу

1. Как называется деталь?(1 балл)
2. В каком масштабе выполнен чертеж?(1 балл)
3. Сколько изображений дано на чертеже?(2 балла)
4. Укажите габаритные размеры.(3 балла)
5. Перечислите элементы детали.(4 балла)
6. Укажите технические требования к чертежу.(4 балла)
7. Что означает запись в правом верхнем углу чертежа?(2 балла)
8. Укажите и прочитайте размеры с допусками. (4 балла)

Критерии оценивания ответов на контрольные вопросы

Отметка	Количество баллов
удовлетворительно	14-9
хорошо	18-15
отлично	21-19

Время выполнения задания – 20мин

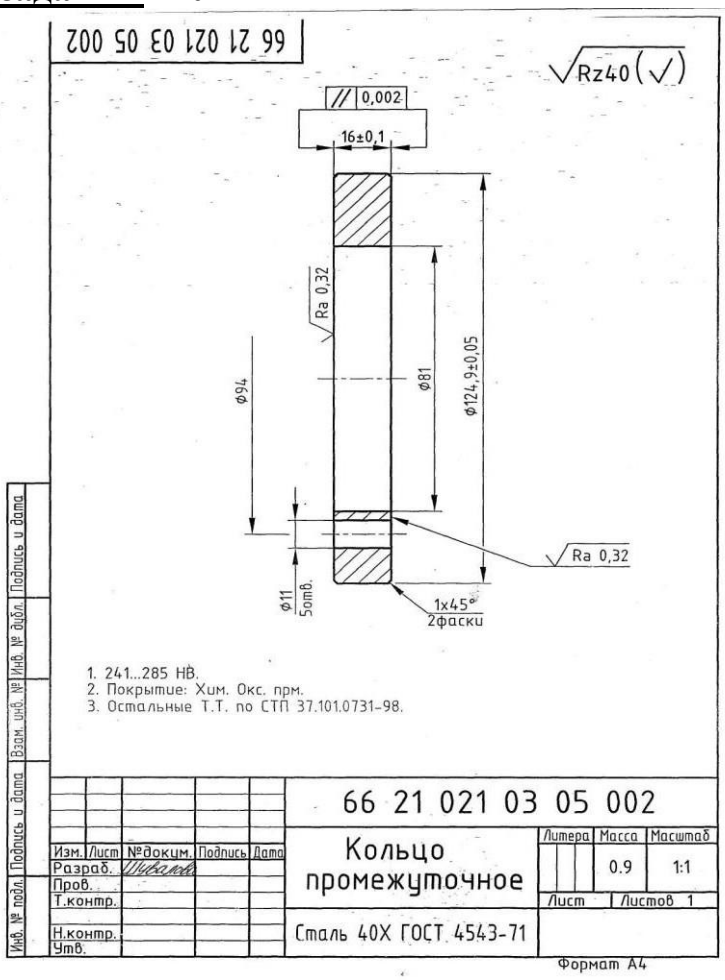

ПРАКТИКО-ОРИЕНТИРОВАННОЕ ЗАДАНИЕ № 12

Задачная формулировка

Задание. Ответьте на контрольные вопросы к чертежу

1. Как называется деталь?(1 балл)
2. В каком масштабе выполнен чертеж?(1 балл)
3. Сколько изображений дано на чертеже?(2 балла)
4. Укажите габаритные размеры.(3 балла)
5. Перечислите элементы детали.(4 балла)
6. Укажите технические требования к чертежу.(4 балла)
7. Что означает запись в правом верхнем углу чертежа?(2 балла)
8. Укажите и прочитайте размеры с допусками. (4 балла)

Критерии оценивания ответов на контрольные вопросы

Отметка	Количество баллов
удовлетворительно	14-9
хорошо	18-15
отлично	21-19

Время выполнения задания – 20мин

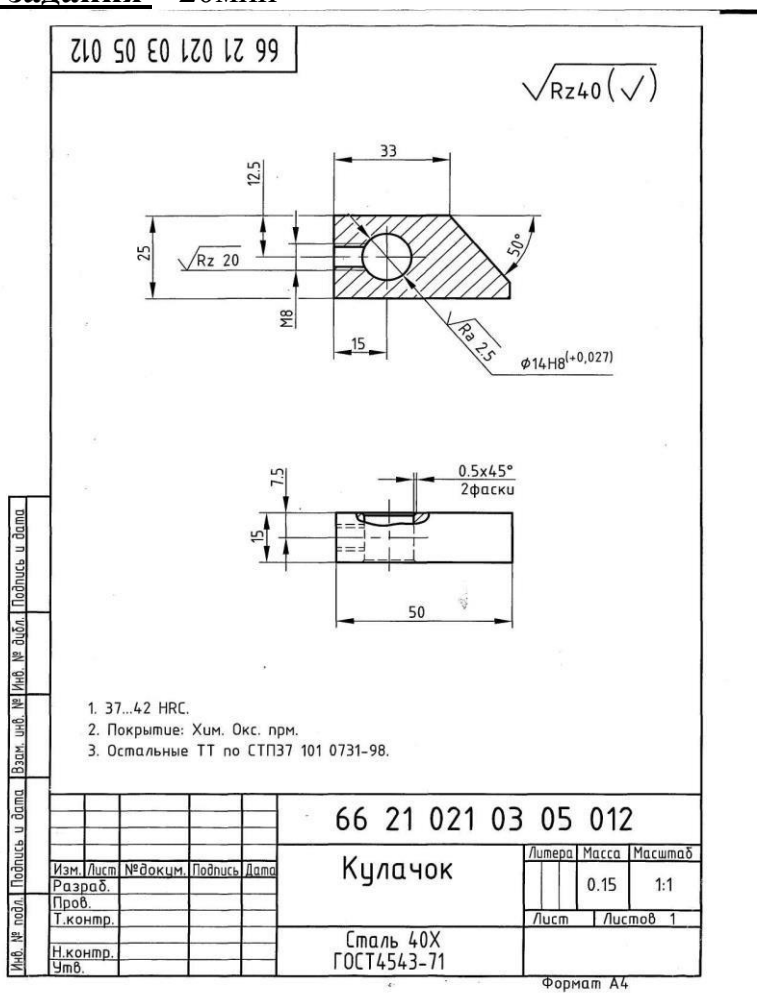

ПРАКТИКО-ОРИЕНТИРОВАННОЕ ЗАДАНИЕ № 13

Задачная формулировка

Задание. Ответьте на контрольные вопросы к чертежу

1. Как называется деталь?(1 балл)
2. В каком масштабе выполнен чертеж?(1 балл)
3. Сколько изображений дано на чертеже?(2 балла)
4. Укажите габаритные размеры.(3 балла)
5. Перечислите элементы детали.(4 балла)
6. Укажите технические требования к чертежу.(4 балла)
7. Что означает запись в правом верхнем углу чертежа?(2 балла)
8. Укажите и прочитайте размеры с обозначением резьбы. (4 балла)

Критерии оценивания ответов на контрольные вопросы

Отметка	Количество баллов
удовлетворительно	14-9
хорошо	18-15
отлично	21-19

Время выполнения задания – 20мин

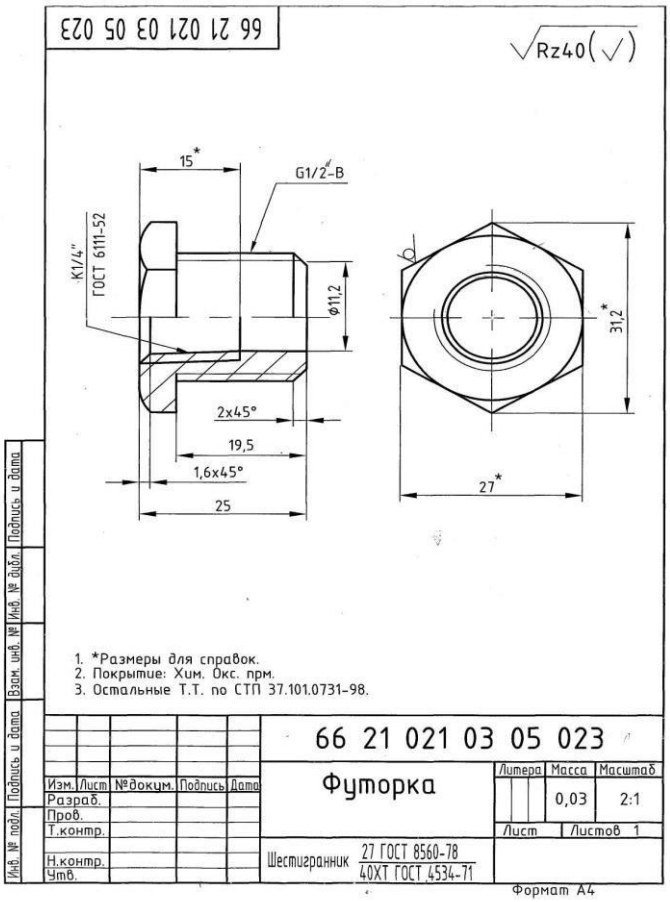

ПРАКТИКО-ОРИЕНТИРОВАННОЕ ЗАДАНИЕ № 14

Задачная формулировка

Задание. Ответьте на контрольные вопросы к чертежу

1. Как называется изделие?(1 балл)
2. Какие изображения приведены на чертеже?(2 балла)
3. Укажите габаритные размеры изделия?(3 балла)
4. Как наносят номера позиций на сборочном чертеже? Каково взаимное расположение полок линий - выносок?(4 балла)

Критерии оценивания ответов на контрольные вопросы

Отметка	Количество баллов
удовлетворительно	6-4
хорошо	8-7
отлично	10-9

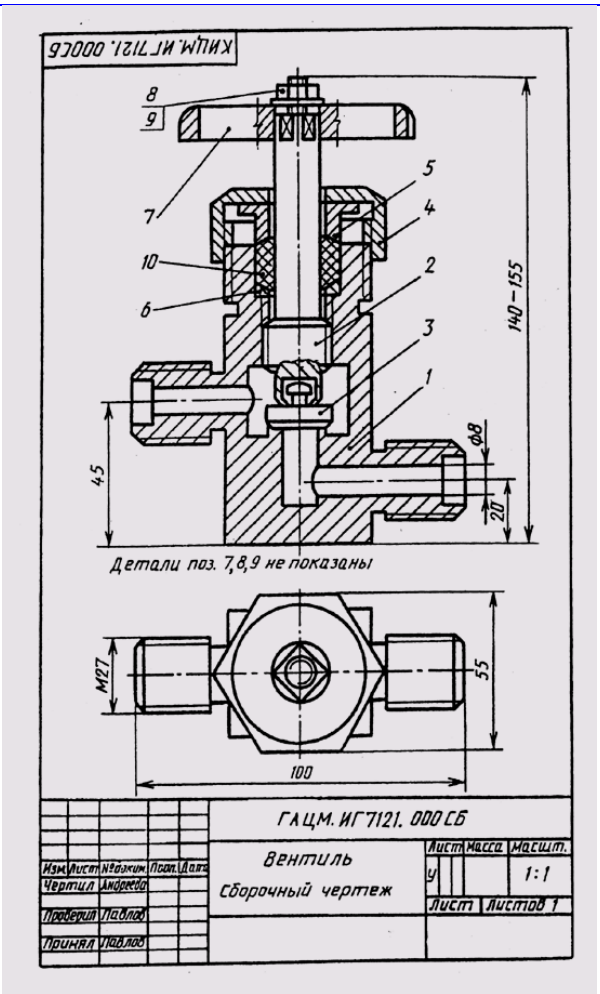

Время выполнения задания – 20мин

ПРАКТИКО-ОРИЕНТИРОВАННОЕ ЗАДАНИЕ № 15

Задачная формулировка

Задание. Ответьте на контрольные вопросы к чертежу.

1. Как называется деталь?(1 балл)
2. В каком масштабе выполнен чертеж?(1 балл)
3. Из какого материала выполнен чертеж?(1 балл)
4. Сколько изображений дано на чертеже?(3 балла)
5. Укажите габаритные размеры.(3 балла)
6. Перечислите элементы детали.(4 балла)
7. Что означает запись в правом верхнем углу чертежа?(2 балла)

Критерии оценивания ответов на контрольные вопросы

Отметка	Количество баллов
удовлетворительно	9-6
хорошо	13-10
отлично	15-14

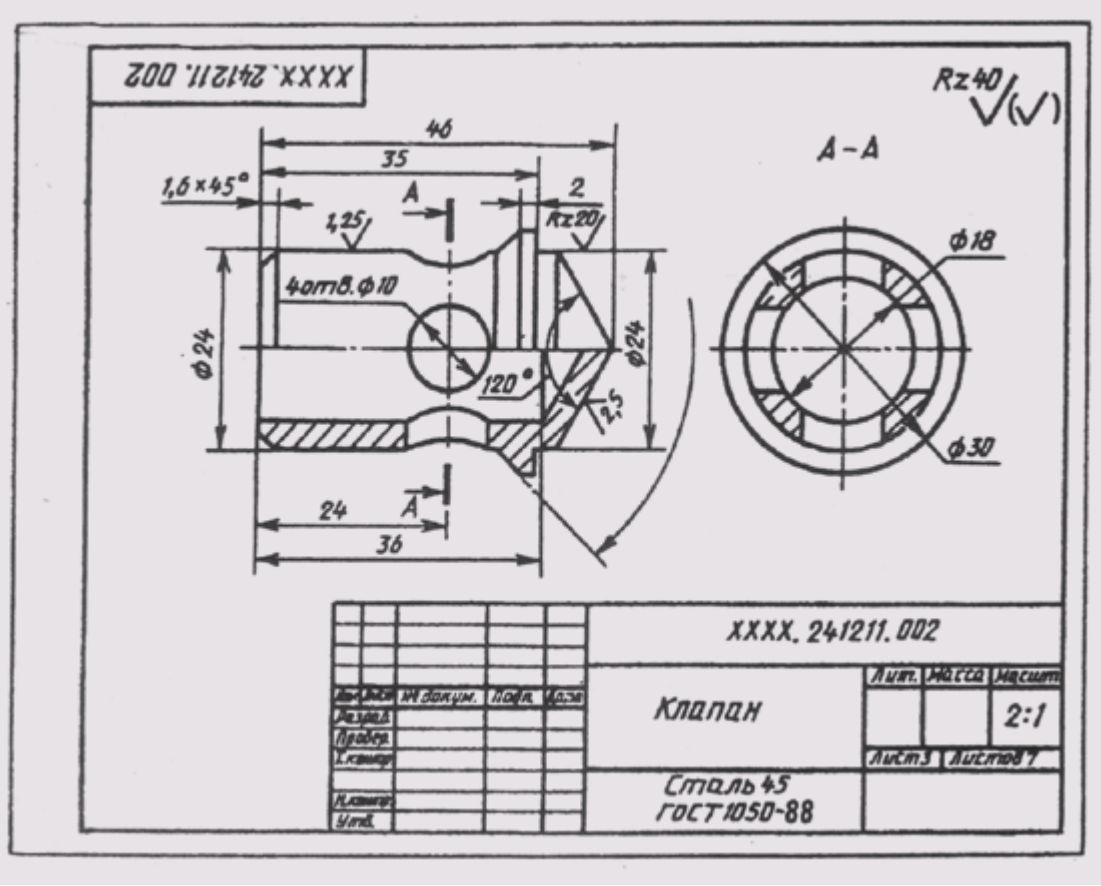

Время выполнения задания – 20мин

ПРАКТИКО-ОРИЕНТИРОВАННОЕ ЗАДАНИЕ № 16

Задачная формулировка

Задание. Ответьте на контрольные вопросы к чертежу.

1. Как называется деталь?(1 балл)
2. В каком масштабе выполнен чертеж?(1 балл)
3. Сколько изображений дано на чертеже?(2 балла)
4. Укажите габаритные размеры.(3 балла)
5. Перечислите элементы детали.(3 балла)
6. Укажите технические требования к чертежу.(3 балла)
7. Что означает запись в правом верхнем углу чертежа?(2 балла)
8. Укажите и прочитайте размеры с допусками.(3 балла)

Критерии оценивания ответов на контрольные вопросы

Отметка	Количество баллов
удовлетворительно	10-7
хорошо	15-11
отлично	18-16

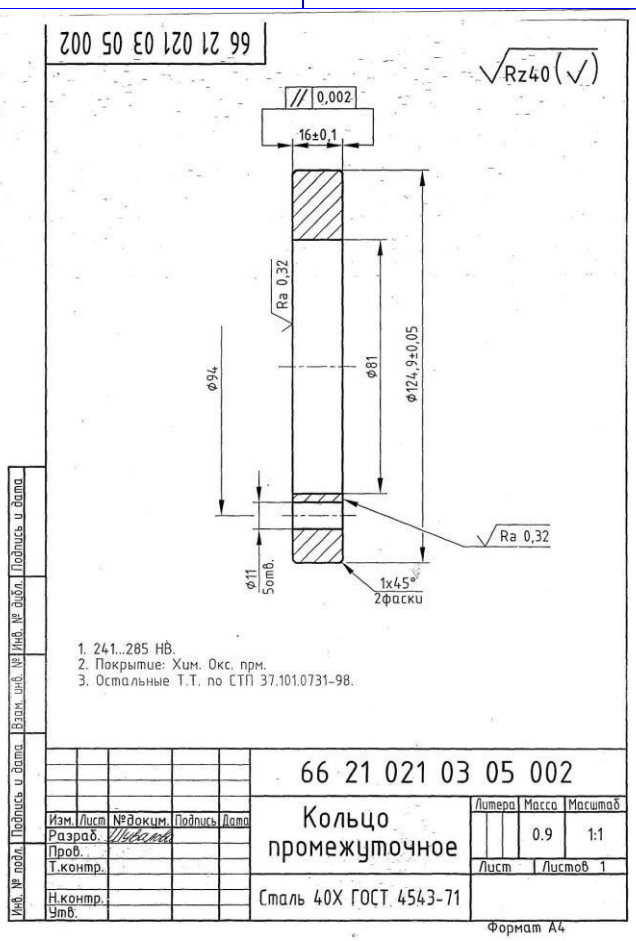

Время выполнения задания – 20мин

ПРАКТИКО-ОРИЕНТИРОВАННОЕ ЗАДАНИЕ № 17

Задачная формулировка

Задание. Ответьте на контрольные вопросы к чертежу.

1. Как называется деталь?(1 балл)
2. В каком масштабе выполнен чертеж?(1 балл)
3. Сколько изображений дано на чертеже?(2 балла)
4. Укажите габаритные размеры.(3 балла)
5. Перечислите элементы детали.(3 балла)
6. Укажите технические требования к чертежу.(3 балла)
7. Что означает запись в правом верхнем углу чертежа?(2 балла)
8. Укажите и прочитайте размеры с допусками.(3 балла)

Критерии оценивания ответов на контрольные вопросы

Отметка	Количество баллов
удовлетворительно	10-7
хорошо	15-11
отлично	18-16

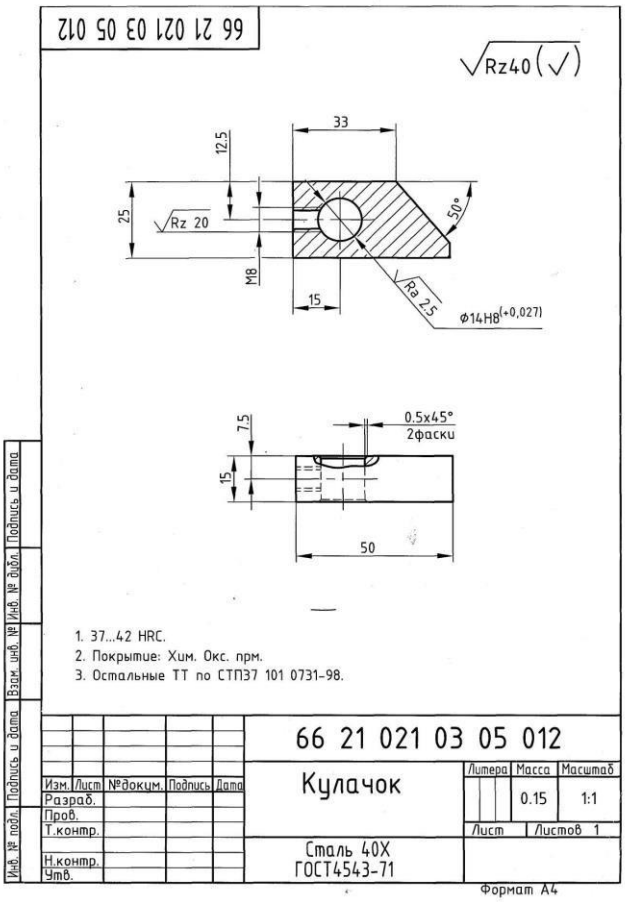

Время выполнения задания – 20мин

ПРАКТИКО-ОРИЕНТИРОВАННОЕ ЗАДАНИЕ № 18

Задачная формулировка

Задание. Ответьте на контрольные вопросы к чертежу.

1. Как называется деталь?(1 балл)
2. В каком масштабе выполнен чертеж?(1 балл)
3. Сколько изображений дано на чертеже?(2 балла)
4. Укажите габаритные размеры.(3 балла)
5. Перечислите элементы детали.(3 балла)
6. Укажите технические требования к чертежу.(3 балла)
7. Что означает запись в правом верхнем углу чертежа?(2 балла)
8. Что означает запись М36×2.(3 балла)

Критерии оценивания ответов на контрольные вопросы

Отметка	Количество баллов
удовлетворительно	10-7
хорошо	15-11
отлично	18-16

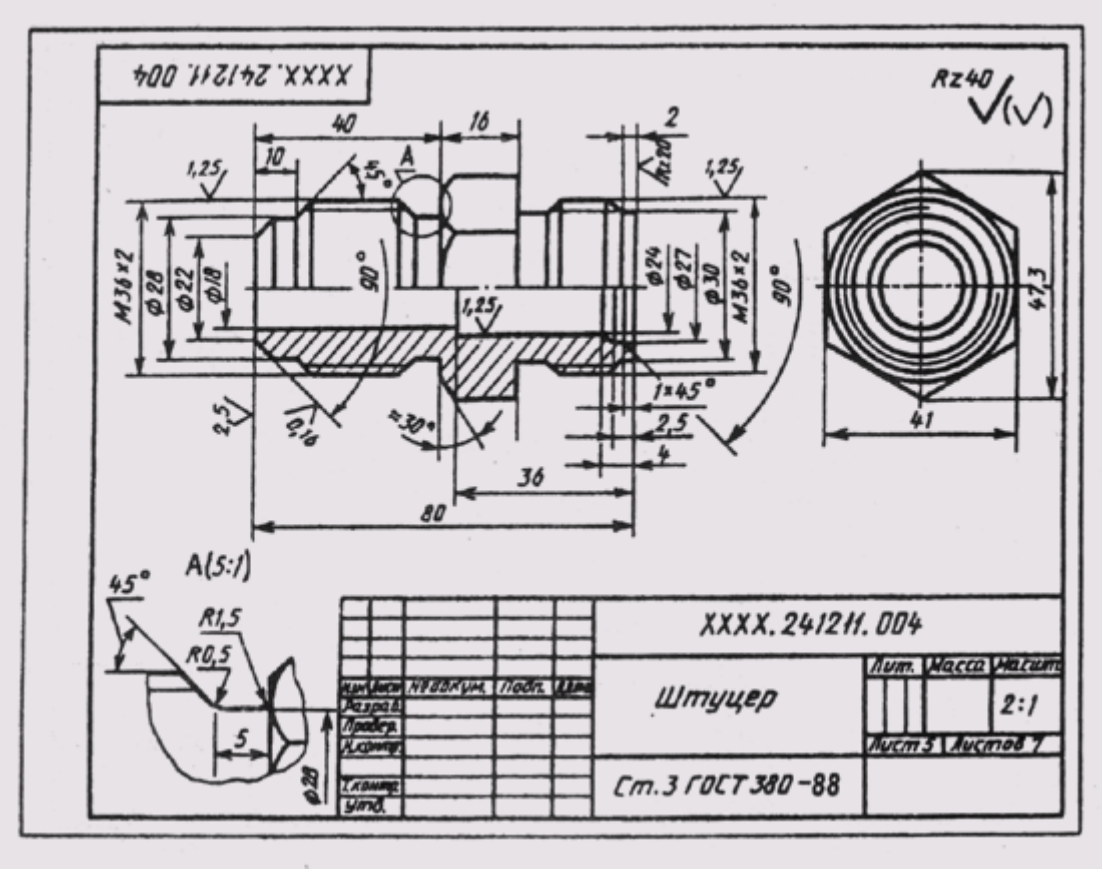

Время выполнения задания – 20мин

ПРАКТИКО-ОРИЕНТИРОВАННОЕ ЗАДАНИЕ № 19

Задачная формулировка

Задание. Ответьте на контрольные вопросы к чертежу

1. Как называется деталь?(1 балл)
2. В каком масштабе выполнен чертеж?(1 балл)
3. Сколько изображений дано на чертеже?(2 балла)
4. Укажите габаритные размеры.(3 балла)
5. Перечислите элементы детали.(3 балла)
6. Укажите технические требования к чертежу.(3 балла)
7. Что означает запись в правом верхнем углу чертежа?(2 балла)
8. Что означает запись М36×2.(3 балла)

Критерии оценивания ответов на контрольные вопросы

Отметка	Количество баллов
удовлетворительно	10-7
хорошо	15-11
отлично	18-16

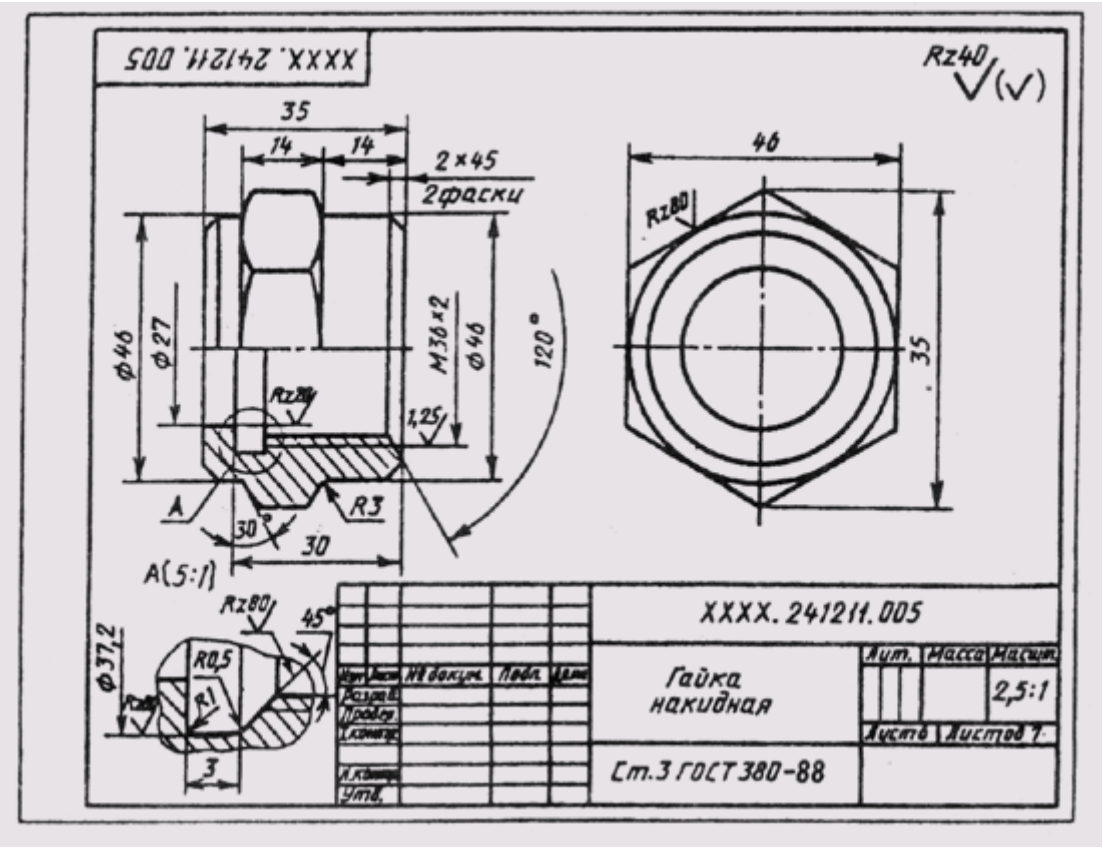

Время выполнения задания – 20мин

ПРАКТИКО-ОРИЕНТИРОВАННОЕ ЗАДАНИЕ № 20

Задачная формулировка

Задание. Ответьте на контрольные вопросы к чертежу.

1. Как называется деталь?(1 балл)
2. В каком масштабе выполнен чертеж?(1 балл)
3. Сколько изображений дано на чертеже?(2 балла)
4. Укажите габаритные размеры.(3 балла)
5. Перечислите элементы детали.(3 балла)
6. Укажите технические требования к чертежу.(3 балла)
7. Что означает запись в правом верхнем углу чертежа?(2 балла)
8. Укажите и прочитайте размер с допуском.(3 балла)

Критерии оценивания ответов на контрольные вопросы

Отметка	Количество баллов
удовлетворительно	10-7
хорошо	15-11
отлично	18-16

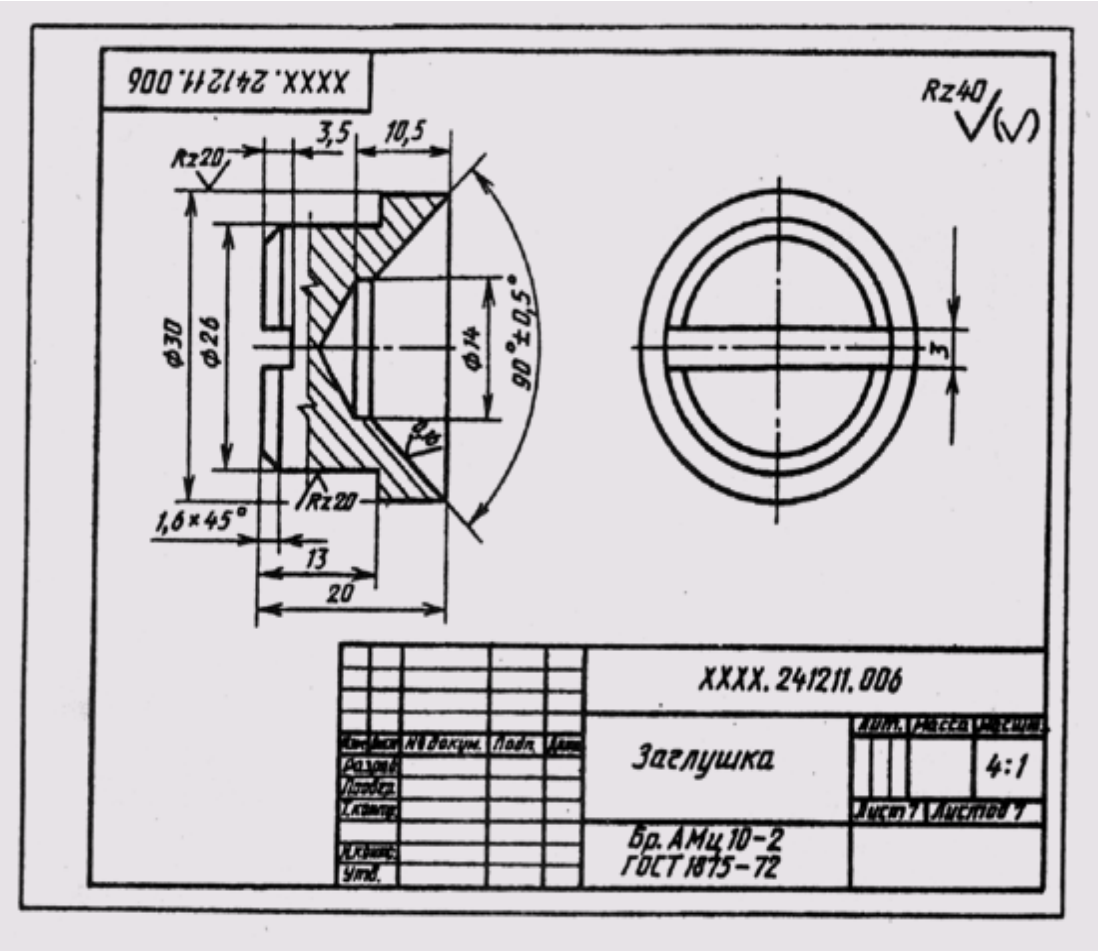

Время выполнения задания – 20мин

ПРАКТИКО-ОРИЕНТИРОВАННОЕ ЗАДАНИЕ № 21

Задачная формулировка

Задание. Ответьте на контрольные вопросы к чертежу

1. Как называется изделие?(1 балл)
2. Какие изображения приведены на чертеже?(6 баллов)
3. Укажите габаритные размеры изделия?(3 баллов)
4. Как наносят номера позиций на сборочном чертеже? Каково взаимное расположение полок линий - выносок?(4 балла)

Критерии оценивания ответов на контрольные вопросы

Отметка	Количество баллов
удовлетворительно	8-5
хорошо	11-9
отлично	14-12

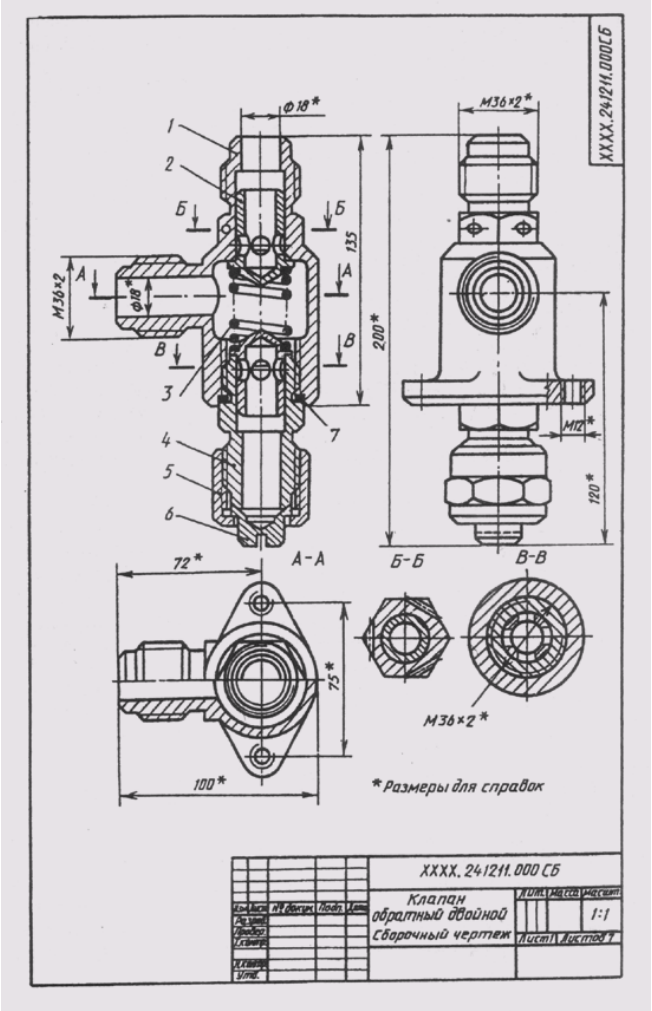

Время выполнения задания – 20мин

ПРАКТИКО-ОРИЕНТИРОВАННОЕ ЗАДАНИЕ № 22

Задачная формулировка

Задание. Ответьте на контрольные вопросы к чертежу.

1. Как называется сборочная единица?(1 балл)
2. Каково назначение спецификации? Какие графы она содержит?(4 балла)
3. На каком формате выполняется спецификация?(1 балл)
4. Отличается ли основная надпись спецификации от основной надписи чертежа.(1 балл)
5. В какой последовательности располагают разделы спецификации? От чего зависит количество заголовок разделов, вносимых в спецификацию?(4 балла)

Критерии оценивания ответов на контрольные вопросы

Отметка	Количество баллов
удовлетворительно	6-4
хорошо	9-7
отлично	11-10

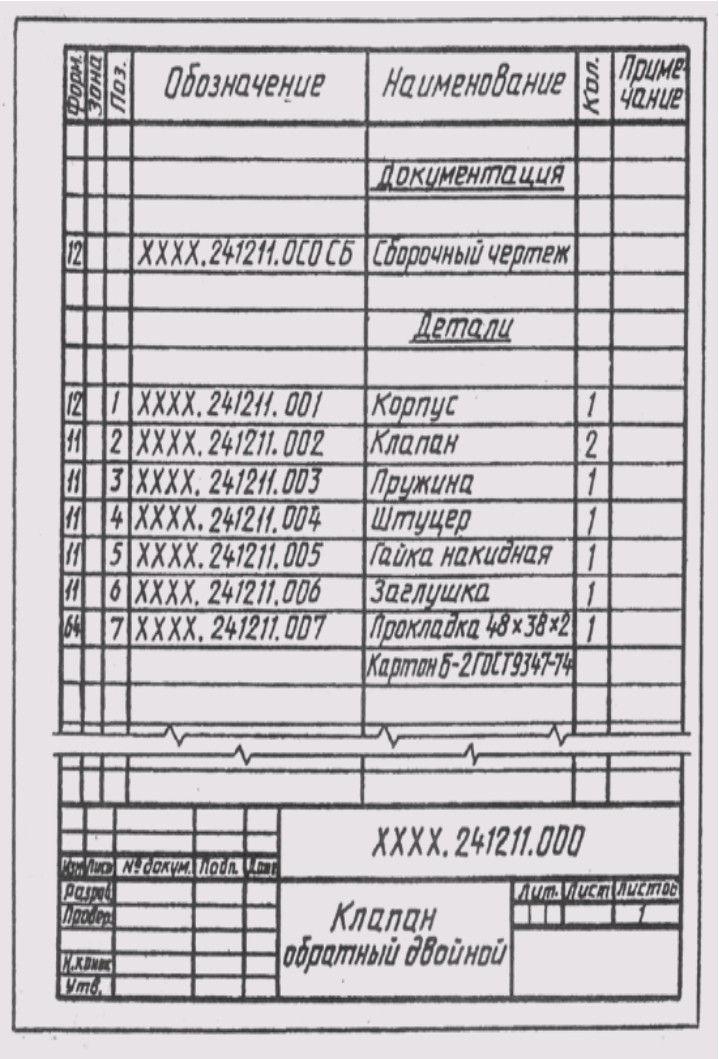

Форм.	Зона	Поз.	Обозначение	Наименование	Кол.	Примечание
				Документация		
12			XXXX.241211.000 СБ	Сборочный чертеж		
				Детали		
12		1	XXXX.241211.001	Корпус	1	
11		2	XXXX.241211.002	Клапан	2	
11		3	XXXX.241211.003	Пружина	1	
11		4	XXXX.241211.004	Штуцер	1	
11		5	XXXX.241211.005	Гайка накидная	1	
11		6	XXXX.241211.006	Заглушка	1	
64		7	XXXX.241211.007	Прокладка 48×38×2	1	
				Картон Б-2 ГОСТ 9347-74		

XXXX.241211.000

Изм. Лист. № докум. Подп. Дата

Разраб. Провер. Н.контр. Утв.

Клапан обратный двойной

Лит. Лист Листов 1

Время выполнения задания – 20мин

ПРАКТИКО-ОРИЕНТИРОВАННОЕ ЗАДАНИЕ № 23

Задачная формулировка

Задание. Ответьте на контрольные вопросы к чертежу

1. Как называется изделие?(1 балл)
2. Какие изображения приведены на чертеже?(3 балла)
3. Укажите габаритные размеры изделия?(3 балла)
4. Как наносят номера позиций на сборочном чертеже? Каково взаимное расположение полок линий - выносок?(4 балла)

Критерии оценивания ответов на контрольные вопросы

Отметка	Количество баллов
удовлетворительно	6-4
хорошо	9-7
отлично	11-10

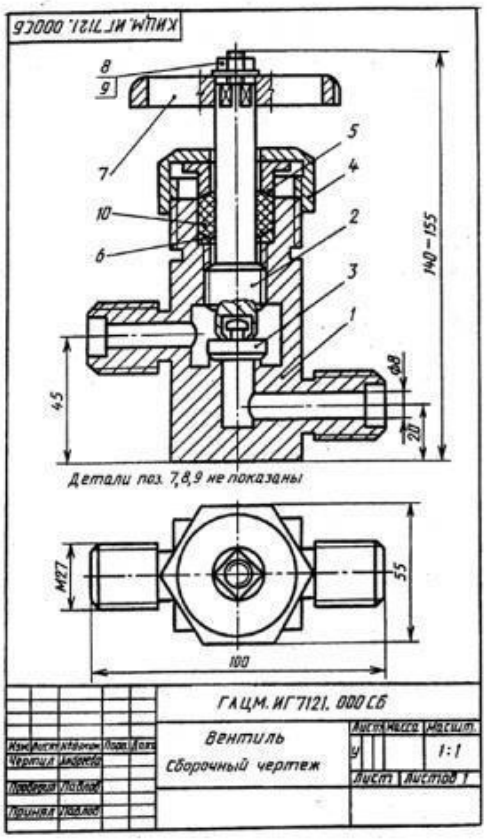

Время выполнения задания – 20мин

ПРАКТИКО-ОРИЕНТИРОВАННОЕ ЗАДАНИЕ № 24

Задачная формулировка

Задание. Ответьте на контрольные вопросы к чертежу.

1. Укажите габаритные размеры детали.(3 балла)
2. Сочетанием, каких геометрических тел образована форма детали?(2 балла)
3. Что называется эскизом и чем он отличается от рабочего чертежа?(2 балла)
4. В какой последовательности выполняют эскиз с натуры?(2 балла)
5. Каково назначение отверстий?(2 балла)

Критерии оценивания ответов на контрольные вопросы

Отметка	Количество баллов
удовлетворительно	6-4
хорошо	9-7
отлично	11-10

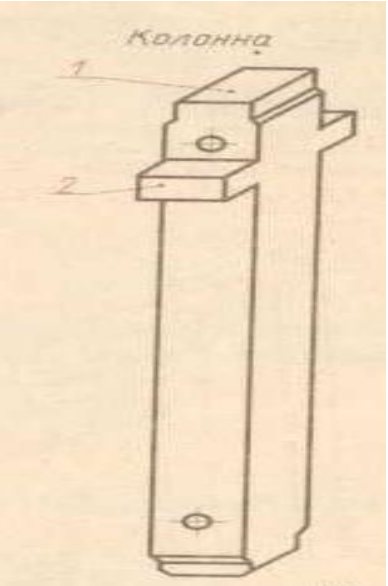

Время выполнения задания – 20мин

ПРАКТИКО-ОРИЕНТИРОВАННОЕ ЗАДАНИЕ № 25

Задачная формулировка

Задание: заменить вид спереди сложным ломаным разрезом А-А.

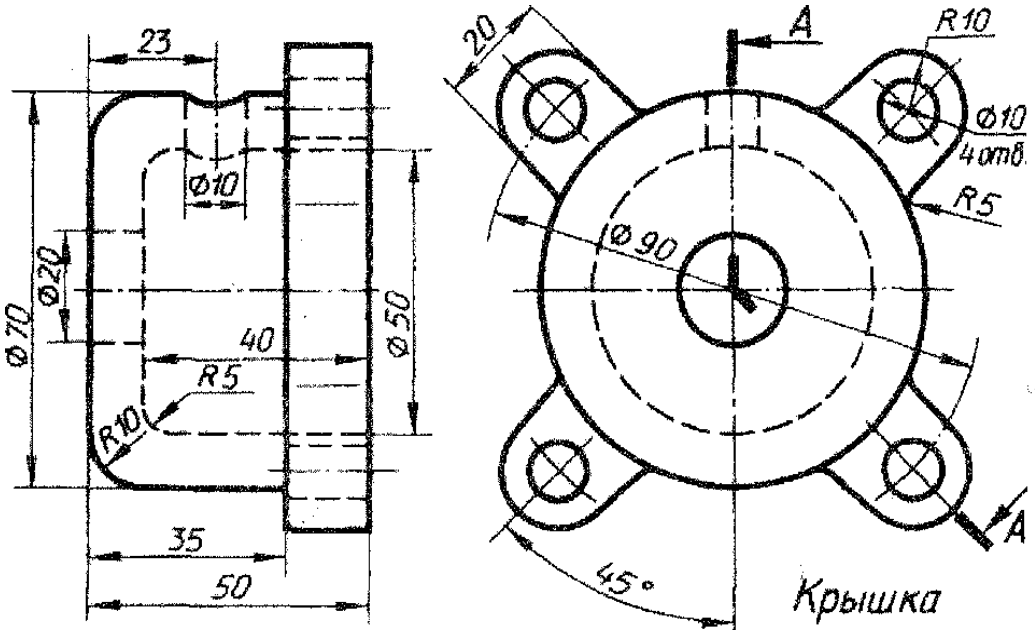

Время выполнения задания – 20мин

ПРАКТИКО-ОРИЕНТИРОВАННОЕ ЗАДАНИЕ № 26

Задачная формулировка

Задание: по двум заданным видам построить третий вид. На изображениях нанести размеры по правилам ГОСТ.

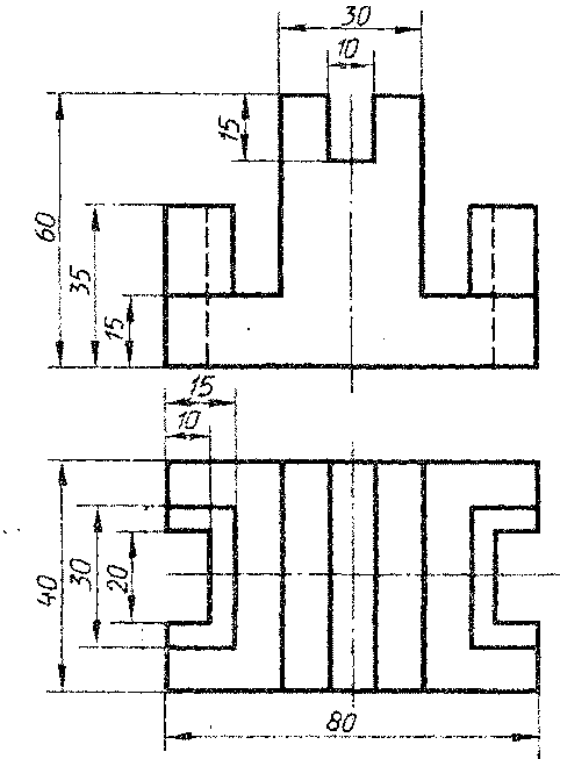

Время выполнения задания – 20мин

ПРАКТИКО-ОРИЕНТИРОВАННОЕ ЗАДАНИЕ № 27

Задачная формулировка

Задание: по аксонометрической проекции детали выполнить чертеж в трех проекциях. Нанести размеры по ГОСТ.

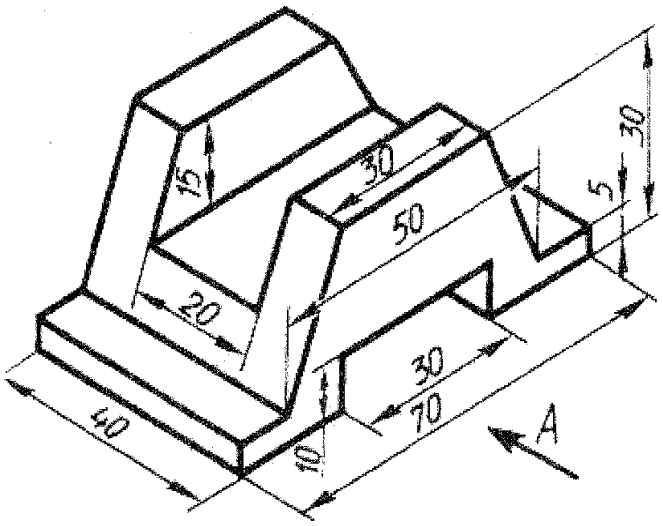

Время выполнения задания – 20мин

ПРАКТИКО-ОРИЕНТИРОВАННОЕ ЗАДАНИЕ № 28

Задачная формулировка

Задание. Заполните таблицу.

Таблица 1. Вспомогательные знаки для обозначения сварных швов.

Вспомогательный знак	Значение вспомогательного знака
(1 балл)	
(1 балл)	
(1 балл)	

/ (1 балл)	
Z (1 балл)	
○ (1 балл)	
▭ (1 балл)	

Критерии оценивания ответов на контрольные вопросы

Отметка	Количество баллов
удовлетворительно	4-3
хорошо	6-5
отлично	7

Время выполнения задания – 20мин

ПРАКТИКО-ОРИЕНТИРОВАННОЕ ЗАДАНИЕ № 29

Задачная формулировка

Задание. Заполните таблицу.

Характеристика шва	Форма поперечного сечения шва	Условное обозначение шва, изображенного на чертеже	
		с лицевой стороны	с оборотной стороны
	(4 балла)	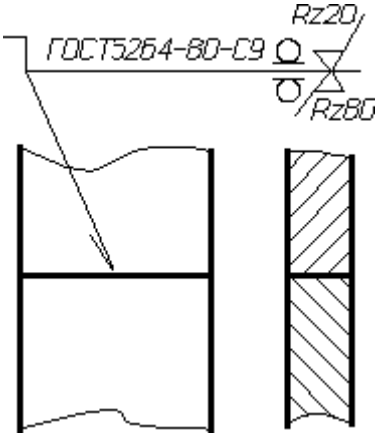	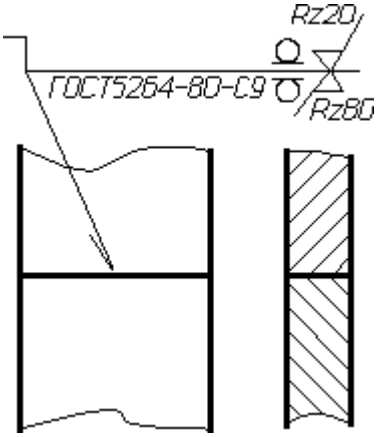
	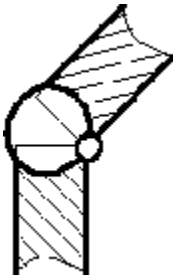 (4 балла)	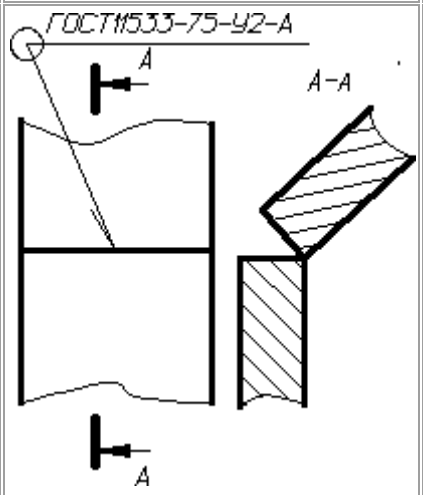	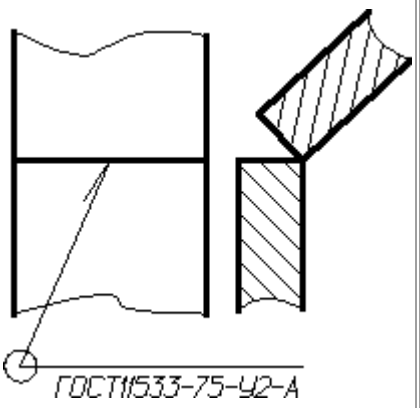
	(4 балла)	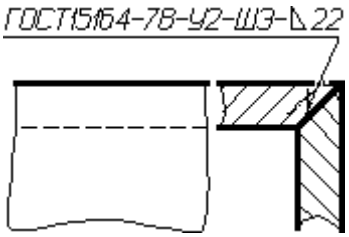	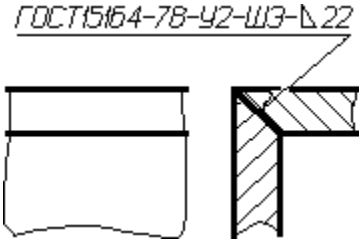

Критерии оценивания ответов на контрольные вопросы

Отметка	Количество баллов
удовлетворительно	8-6
хорошо	10-9
отлично	12-11

Время выполнения задания – 20мин

ПРАКТИКО-ОРИЕНТИРОВАННОЕ ЗАДАНИЕ № 30

<u>Задачная формулировка</u>

Задание. Заполните таблицу.

Характеристика шва	Форма поперечного сечения шва	Условное обозначение шва, изображенного на чертеже	
		с лицевой стороны	с оборотной стороны
	(4 балла)	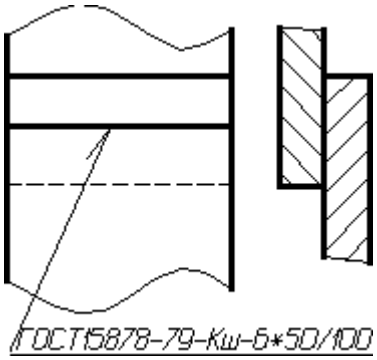	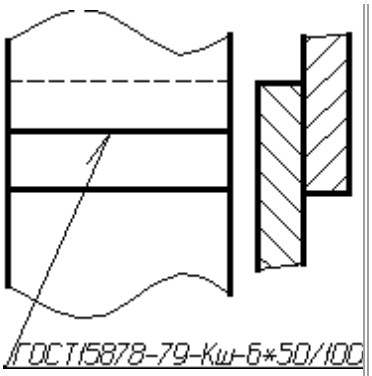
	(4 балла)	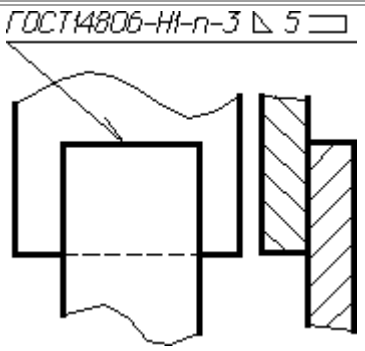	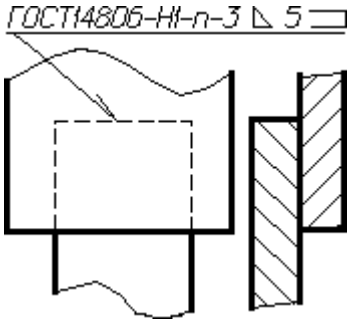
	(4 балла)	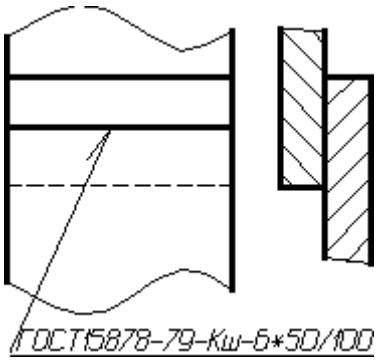	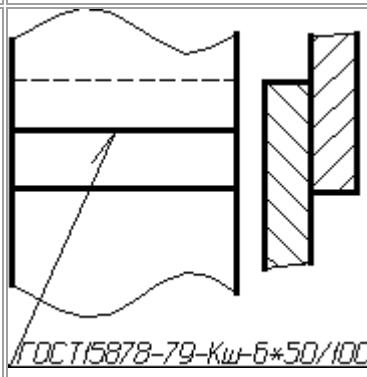
	(4 балла)	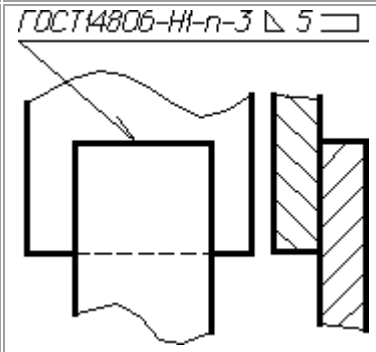	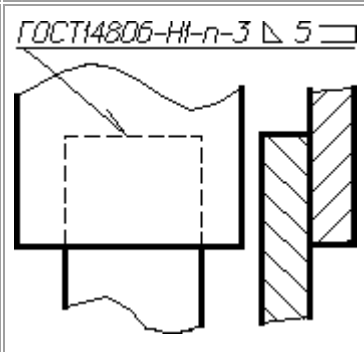

Критерии оценивания ответов на контрольные вопросы

Отметка	Количество баллов
удовлетворительно	8-6
хорошо	10-9
отлично	12-11

Время выполнения задания – 20мин

4. КОМПЛЕКТ ЭКЗАМЕНАТОРА

4.1 Инструменты оценки

1. Эталон ответов на тестовые задания. Критерии оценивания ответов на тестовые задания Оценочная шкала по выполнению тестовых заданий (Приложения 1)
2. Инструмент проверки практико-ориентированных заданий (Приложение 2)
3. Критерии оценивания графических работ (Приложение 4)

Приложение 1

Эталоны ответов на тестовые задания

Вариант 1

№ п/п	Эталон ответа
1	1-Г 2-В 3-Б 4-А
2	1-А 2-Г 3-В 4-Б
3	1-А 2-В
4	2
5	1
6	1
7	2
8	1
9	3
10	1
11	3
12	2
13	4
14	1
15	3
16	1
17	1
18	2
19	1
20	2
21	4
22	1
23	3
24	сечением
25	разомкнутую
26	нижнем
27	чертеж
28	гайкой
29	шагом
30	масштабом

Вариант2

№ п/п	Эталон ответа
1	1-Г 2-В 3-Б 4-А
2	1-Г 2-Б 3-А 4-В
3	1-Б 2-Г 3-А 4-В
4	1
5	2
6	3
7	3
8	3
9	2
10	2
11	2
12	3
13	2
14	2
15	4
16	1
17	3
18	2
19	1
20	3
21	1
22	3
23	шайбой
24	мм
25	видом
26	ломаным
27	техническим
28	М
29	А4
30	неразъемным

Критерии оценивания ответов на тестовые задания

Тип задания	№ задания	Оцениваемые результаты обучения	Количество баллов за вопрос	Общее количество баллов
Закрытого типа *(На соответствие)*	1-3	У1, У2,32,33	2	24
Закрытого типа *(Выбор варианта ответа из множества предложенных ответов)*	4-23	У1, У2, 31,32,33	2	40
Открытого типа *(Вставить пропущенное слово, закончить предложение, ответить на вопрос)*	24-30	У1, У2, 31,32,33	2	14

Оценочная шкала по выполнению тестовых заданий

Максимальное количество баллов – 78

Набрано баллов	**78-70**	**69-62**	**61-54**	**Менее 53**
Процент результативности выполнения заданий	**90%-100%**	**80 %-89%**	**70 %-79%**	**< 70%**
Качественная оценка индивидуальных образовательных достижений	**«5» (отлично)**	**«4» (хорошо)**	**«3» (удовлетворительно)**	**«2» (не удовлетворительно)**

Приложение 2

Критерии оценки практико-ориентированного задания

Оценка	Критерии оценки
Оценка «отлично»	Самостоятельно и своевременно выполняет графические и практические работы. Чертежи читает свободно. При необходимости умело пользуется справочными материалами. Ошибок в изображениях не делает, но допускает незначительные неточности и описки.
Оценка «хорошо»	Чертежи выполняет и читает самостоятельно, но с небольшими затруднениями. Справочными материалами пользуется, но ориентируется в них с трудом. При выполнении чертежей и практических работ допускаются ошибки второстепенного характера, которые исправляет после замечания преподавателя и устраняет самостоятельно без дополнительных пояснений.
Оценка «удовлетворительно»	Выполняет и читает чертежи неуверенно, но основные правила их оформления соблюдает. Обязательные работы, предусмотренные программой, выполняет, но несвоевременно. В процессе графической деятельности допускает существенные ошибки, которые исправляет по указанию и с помощью преподавателя.
Оценка «неудовлетворительно»	Чертежи читает и выполняет только с помощью преподавателя, систематически допускает существенные ошибки.

Приложение3

Критерии оценивания графических работ

№ п/п	Критерии оценки	Количество баллов
1.**Соблюдение общих требований**		**5**
	Не достаточная для копирования контрастность	-2
	Помарки на поле чертежа	-1
	Неполное отражение информации	-1
2. Соответствие ГОСТ ЕСКД		**25**
2.1	Не соответствие ГОСТ 2.301-68* Форматы	-1
2.2	Не соответствие ГОСТ 2.104-68** Основные надписи	
	Ошибка в форме основной надписи	-0,1
	Неправильный выбор формы основной надписи	-0,1
	Неправильное расположение основной надписи	-0,1
	Не заполнена основная надпись	-0,1
	Нет основной надписи	-0,6
2.3	Не соответствие ГОСТ 2.302 –68* Масштабы	-1
2.4	Не соответствие ГОСТ 2.303 – 68* Линии	
	Применение линии не по назначению	-1
	Неправильное начертание линии	-1
2.5	Не соответствие ГОСТ 2.305 – 68* Изображения – виды, разрезы, сечения	
	Оптимальность выбора изображений	-0,2
	Нарушение проекционной связи	-0,1
	Ошибка в оформление вида	-0,5
	Ошибка в определение видимости элементов	-0,1
	Необоснованное использование невидимого контура	-0,1
2.6	Не соответствие ГОСТ 2.307 – 68* Нанесение размеров и предельных отклонений	
	Выносные линии не доходят до измеряемого элемента	-0,1
	Выносные линии выходят за размерные более чем 3…5 мм	-0,1
	Не соответствует расстояние от контура до размера	-0,1
	Не соответствует расстояние между размерами	-0,1
	Пересечение размерных линий	-0,2
	Ошибка расположение числа на размерной линии	-0,2
	Ошибка в простановки размеров в масштабе	-0,2
	Простановка размеров к невидимым линиям	-0,2
	Ошибка в обозначении цилиндрических поверхностей	-0,1
	Отсутствие габаритного размера	-0,2
	Замыкание размерной цепи	-0,1
	Не все размеры	-0,3
	Повторение размера	-0,1
	Нет размеров	-4

Максимальное количество баллов - 30

Отметка	Количество баллов
удовлетворительно	15-20
хорошо	21-25
отлично	26-30

Государственное автономное профессиональное образовательное учреждение Самарской области
«Колледж технического и художественного образования г. Тольятти»

Комплект оценочных средств
для проведения текущего контроля успеваемости
по учебной дисциплине
ОП 07. ТЕХНИЧЕСКАЯ МЕХАНИКА
образовательной программы
подготовки специалистов среднего звена
по специальности
15.02.19 Сварочное производство
курс обучения _2_, семестр__4

Тольятти, 2023 год

Разработчик (и):

ГАПОУ КТиХО	преподаватель	О.М.Видяева
(место работы)	(занимаемая должность)	(инициалы, фамилия)

СОДЕРЖАНИЕ

		Стр.
1	Пояснительная записка	4
2	Паспорт комплекта оценочных средств	6
3	Контрольно-измерительные материалы	9
4	Инструменты оценки	17
5	Методическое обеспечение текущей аттестации	18
	Приложения	19

1. ПОЯСНИТЕЛЬНАЯ ЗАПИСКА

Комплект оценочных средств предназначен для мониторинга качества освоения учебной дисциплины ОП 07.Техническая механика в рамках реализации федерального государственного образовательного стандарта среднего профессионального образования по специальности **22.02.06. Сварочное производство** (утв. приказом МОиН РФ от 21 апреля 2014г. № 360, зарегистрирован в Минюсте 27 июня 2014г, № 32877).

Предмет оценивания в процессе текущего контроля – знания и умения, являющиеся необходимыми элементами формируемых компетенций.

Основаниями проведения оценочной процедуры по учебной дисциплине являются следующие нормативные документы:

Федеральный государственный образовательный стандарт среднего профессионального образования по специальности **22.02.06. Сварочное производство**;

Рабочая программа учебной дисциплины ОП 07.Техническая механика, утвержденная зам.директора по УМР ГАПОУ «Колледж технического и художественного образования г. Тольятти» и прошедшая внутреннюю и внешнюю экспертизы;

Положение о проведении текущего контроля успеваемости и промежуточной аттестации обучающихся государственного автономного профессионального образовательного учреждения Самарской области «Колледж технического и художественного образования г. Тольятти» по основным профессиональным образовательным программам СПО, утвержденное приказом директора колледжа от «16» сентября 2015 г. № 01-20/339;

Положение об организации образовательной деятельности студентов по индивидуальному учебному плану в государственном автономном профессиональном образовательном учреждении Самарской области «Колледж технического и художественного образования г. Тольятти», утверждённое приказом директора колледжа от «30» июня 2017 г. № 01-20/270а.

Оценочные средства по дисциплине содержатся в фонде оценочных средств (ФОС) по дисциплине и представлены в различных формах.

Для оценки образовательных результатов используются: метод сопоставления с эталоном (ключом, модельным ответом), экспертная оценка деятельности по критериям, экспертная оценка письменных и устных ответов.

Текущая аттестация по учебной дисциплине ОП 07.Техническая механика проводится в соответствии с рабочей программой дисциплины и календарно-тематическим планом.

В рамках текущей аттестации проводится рубежный контроль по окончании изучения каждого учебного модуля/раздела в форме

тестирования, опроса (письменного или устного), выполнения контрольной работы, практических, практико-ориентированных, компетентностно-ориентированных заданий.

Текущий контроль по выполненным лабораторным и практическим работам проводится в форме формализованного наблюдения и оценки результатов выполнения работ, оценки отчетов по ним.

Текущий контроль по выполненным компетентностно - ориентированным заданиям предусматривает оценку деятельности обучающегося на определённом уровне сформированности общей компетенции.

Уровень знаний, умений, сформированность компетенций в ходе текущего контроля оценивается по пятибалльной системе оценки: 5 (отлично), 4 (хорошо), 3 (удовлетворительно), 2 (неудовлетворительно) согласно разработанным критериям.

Внеаудиторная самостоятельная работа обучающихся оценивается по пятибалльной системе.

В настоящем комплекте оценочных средств используются следующие термины, определения и сокращения:

КОС – комплект оценочных средств;

УД – учебная дисциплина;

ФГОС - федеральный государственный образовательный стандарт;

ПЗ – практическое задание;

ПОЗ – практико-ориентированное задание;

КОЗ – компетентностно - ориентированное задание;

ОК – общая компетенция;

У - умения;

З – знания.

2. ПАСПОРТ КОМПЛЕКТА ОЦЕНОЧНЫХ СРЕДСТВ

2.1. Область применения

Комплект оценочных средств (КОС) предназначен для текущего контроля успеваемости и оценки образовательных достижений, обучающихся по освоению программы учебной дисциплины ОП 07.Техническая механика.

КОС включает контрольные и методические материалы для проведения текущей аттестации в форме тестов, практических заданий (ПЗ), практико-ориентированных заданий (ПОЗ), компетентностно – ориентированных заданий (КОЗ), методических указаний по выполнению работ, сборников заданий, вопросов, тестов и т.д.

КОС разработан в соответствии с:

-основной профессиональной образовательной программой по специальности **15.02.19 Сварочное производство**;

-программой учебной дисциплины ОП 07.Техническая механика.

2.2. Контроль и оценка результатов освоения дисциплины

Текущий контроль и оценка результатов освоения учебной дисциплины осуществляется преподавателем в процессе проведения практикума и лабораторных работ, тестирования, а также выполнения обучающимися внеаудиторной самостоятельной работы.

Результаты обучения (освоенные умения, усвоенные знания)	**Критерии оценки**	**Формы и методы оценки**
Умения: – производить расчет на растяжение и сжатие, на срез, смятие, кручение и изгиб; – определять напряжения в конструкционных элементах.	ПЗ №7 ««Построение эпюр продольных сил и нормальных напряжений»» ПЗ №8 «Определение главных центральных моментов инерции составных сечений, имеющих ось симметрии ПЗ №9 Расчеты на прочность и жесткость при кручении РГР№4, РГР№5, РГР№6	Практические занятия Внеаудиторная самостоятельная работа
Умения: – производить расчеты механических передач и простейших сборочных единиц; -- производить анализ детали на основе на основе их свойств для конкретного применения	ЛР№ 2 «Изучение конструкции червячного редуктора» ЛР№3«Изучение конструкций подшипников» ПЗ№ 13-15 Решение типовых задач: Расчет параметров «Проверочный расчет разъемных соединений»	Практические занятия Внеаудиторная самостоятельная работа
Знания:	–Определение	Практические занятия

– основные понятия и аксиомы теоретической механики, законы равновесия и перемещения тел; – методики выполнения основных расчетов по теоретической механике.	равнодействующей геометрическим и аналитическим способом. Условия равновесия плоской системы сходящихся сил –Балочные системы. Определение реакций опор и моментов защемления –Сила тяжести. Определение координат центра тяжести плоских фигур – Простейшие движения твердого тела – поступательное и вращательное. – Сложное движение точки. Сложное движение твердого тела. – Движение материальной точки. Метод кинетостатики. – Трение. Работа и Мощность. Коэффициент полезного действия ПЗ№1 – ПЗ№6 Тест №1 РГР№1, РГР№2, РГР№3, РГР№4	Внеаудиторная самостоятельная работа
Знания: -методику расчета элементов конструкций на прочность, жесткость и устойчивость при различных видах деформаций;	Семинары: – Продольные и поперечные деформации. Закон Гука. Механи ческие испытания. Механические характеристики. Предельные и допускаемые напряжения - Срез и смятие. Основные предпосылки расчетов и расчетные формулы – Внутренние силовые факторы. Построение эпюр крутящих моментов. Напряжение и деформация при кручении. - Сочетание основных деформаций, гипотезы прочности. Тренировочные упражнения по решению задач: – Основные правила построения эпюр. Построение эпюр поперечных сил и	Практические занятия Внеаудиторная самостоятельная работа

	изгибающих моментов.. – Устойчивость сжатых стержней. Основные положения. Расчеты на устойчивость Тест №2	
Знания: – виды механизмов, их кинематические и динамические характеристики; – основные механизмы, элементы и узлы машин, различные передачи, редукторы и основные критерии их работоспособности; основы расчетов механических передач и простейших сборочных единиц общего назначения	Семинары: – «Фрикционные передачи и вариаторы», «Червячные передачи», «Ременные передачи», «Зубчатые передачи». – «Общие сведения о редукторах. Назначение, устройство, классификация. Схемы редукторов.. Передаточное число. Обозначение редукторов» – «Валы и оси, их назначение и классификация. Элементы конструкций, материалы валов и осей» – «Неразъемные соединения. Соединения сварные, паяные, клеевые. Основные типы сварных швов и сварных соединений» – «Разъемные соединения. Резьбовые соединения. Основы расчета». Тренировочные упражнения по решению задач: «Проектировочный и проверочный расчеты валов», «Расчеты на износостойкость и теплостойкость. Подшипники качения», «Основы расчета разъемных соединений. Расчет одиночного болта на прочность.» Презентации на тему: –Расчет параметров «Расчет многоступенчатого привода» – «Редукторы» – « Механизмы передачи движения»	Практические занятия Внеаудиторная самостоятельная работа

3. КОНТРОЛЬНО – ИЗМЕРИТЕЛЬНЫЕ МАТЕРИАЛЫ

Тест №1

№ п/п	Задание (вопрос)		Эталон ответа	Р
Инструкция по выполнению заданий № 1-16: Выберите букву, соответствующую правильному варианту ответа и запишите ее в бланк ответов.				
1.	**Закон Гука устанавливает зависимость:**	А) касательные напряжения Б) нормальные напряжения В) касательные и нормальные напряжения		
2.	**При чистом растяжении в сечениях возникают:**	А) касательные напряжения Б) нормальные напряжения В) касательные и нормальные напряжения		
3.	**Прочность это:**	А) способность противостоять деформации Б) способность выдерживать ударную нагрузку В) способность противостоять разрушению		
4.	**При кручении бруса в его сечениях возникают:**	А) касательные напряжения Б) нормальные напряжения В) вращающие напряжения		
5.	**Абсолютно твердым в сопромате называют тело:**	А) имеющее максимально допустимую жесткость при любых нагрузках Б) не разрушающееся при ударе или динамической нагрузке В) сохраняющее расстояние между внутренними частицами при нагрузке		

6.	**Какой вид изгиба не изучает сопромат:**	А) прямой Б) кривой В) косой		
7.	**Напряжение в сечениях бруса обратно пропорционально:**	А) площади сечения Б) прилагаемой нагрузке В) удлинению бруса		
8.	**Сопромат изучает:**	А) способность конструкции подвергаться коррозии Б) способность конструкции сохранять заданную скорость движения В) способность конструкции противостоять внешним нагрузкам		
9.	**Работа силы тяжести не зависит:**	А) от траектории перемещаемого тела Б) от высоты подъема тела над поверхностью земли В) от ускорения свободного падения		
10.	**Вариатор это механическая передача**	А) способная плавно изменять мощность на выходном валу привода при постоянной мощности ведущего вала Б) способная автоматически изменять направление вращения выходного вала по отношению к ведущему валу В) способная плавно изменять частоту вращения выходного вала при неизменной частоте ведущего вала		
11.	**Что означает математическое**	А) закон Гука		

	выражение: $\sigma \leq [\sigma]$?	Б) коэффициент запаса прочности В) условие прочности		
12.	**Тело, один размер которого значительно больше двух других, называется:**	А) оболочкой Б) стержнем В) массивом		
13.	**Момент силы относительно точки это:**	А) время воздействия силы на точку Б) произведение силы на расстояние от точки до линии действия силы В) расстояние от вектора силы до точки в данный момент времени (мгновенное расстояние)		
14.	**Какое из утверждений выражает суть закона сохранения механической энергии:**	А) действие равно противодействию Б) сумма потенциальной и кинетической энергии тела есть величина постоянная В) потенциальная энергия любого тела является неизменной величиной		
15.	**Какая сила называется равнодействующей?**	А) эквивалентная данной системе сил Б) уравновешивающая данную систему сил В) вызывающая состояние равновесия материальной точки		
16.	**Какое из утверждений не относится к свойствам пар сил:**	А) силы, составляющие пару уравновешивают друг друга Б) пара сил не имеет равнодействующей В) алгебраическая сумма проекций		

		сил пары на ось всегда равна нулю		
Инструкция по выполнению заданий № 17-18: В соответствующую строку бланка ответов запишите краткий ответ на вопрос, окончание предложения или пропущенное слово (пропущенные слова).				
17.	Написать расчетную формулу мощности…			
18.	Сопротивление, возникающее при движении одного шероховатого тела по поверхности другого называется..			
Инструкция по выполнению заданий №19-20: соотнесите содержание столбца 1 с содержанием столбца 2. Запишите в соответствующие строки бланка ответов букву из столбца 2, обозначающую правильный ответ на вопросы столбца 1. В результате выполнения Вы получите последовательность букв.				
19.	Соотнесите определение с понятием			
1. Способность сохранять свое состояние неизменным, это внутреннее свойство всех материальных тел.	А. *Равнопеременное движение*			
2. Движение с постоянным касательным ускорением	Б. *Инертность*			
20.	Соотнесите понятием с определением			
1. Эквивалентная система сил	А. Система сил, действующая так же, как заданная			
2. Сходящейся система сил	Б. Система сил, линии действия которых пересекаются в одной точке			

Тест может быть компьютерным (один на группу) или на бумажном носителе (не менее двух вариантов).

Примечание: в случае проведения тестирования на бумажном носителе необходимо подготовить для обучающихся «бланк ответов».

Время выполнения теста – 45 мин

Тест 2

№ п/п	Задание (вопрос)		Эталон ответа	Р
Инструкция по выполнению заданий № 1-16: Выберите букву, соответствующую правильному варианту ответа и запишите ее в бланк ответов.				
1.	**При чистом растяжении в сечениях возникают:**	А) касательные напряжения Б) нормальные напряжения В) касательные и нормальные напряжения		
2.	**Прочность это:**	А) способность противостоять деформации Б) способность выдерживать ударную нагрузку В) способность противостоять разрушению		
3.	**Абсолютно твердым в сопромате называют тело:**	А) имеющее максимально допустимую жесткость при любых нагрузках Б) не разрушающееся при ударе или динамической нагрузке В) сохраняющее расстояние между внутренними частицами при нагрузке		
4.	**При кручении бруса в его сечениях возникают:**	А) касательные напряжения Б) нормальные напряжения В) вращающие напряжения		
5.	**Закон Гука устанавливает зависимость:**	А) касательные напряжения Б) нормальные напряжения В) касательные и нормальные напряжения		

6.	**Какой вид изгиба не изучает сопромат:**	А) прямой Б) кривой В) косой		
7.	**Вариатор это механическая передача**	А) способная плавно изменять мощность на выходном валу привода при постоянной мощности ведущего вала Б) способная автоматически изменять направление вращения выходного вала по отношению к ведущему валу В) способная плавно изменять частоту вращения выходного вала при неизменной частоте ведущего вала		
8.	**Сопромат изучает:**	А) способность конструкции подвергаться коррозии Б) способность конструкции сохранять заданную скорость движения В) способность конструкции противостоять внешним нагрузкам		
9.	**Работа силы тяжести не зависит:**	А) от траектории перемещаемого тела Б) от высоты подъема тела над поверхностью земли В) от ускорения свободного падения		
10.	**Напряжение в сечениях бруса обратно пропорционально:**	А) площади сечения Б) прилагаемой нагрузке В) удлинению бруса		
11.	**Что означает математическое**	А) закон Гука		

	выражение: $\sigma \leq [\sigma]$?	Б) коэффициент запаса прочности В) условие прочности		
12.	**Тело, один размер которого значительно больше двух других, называется:**	А) оболочкой Б) стержнем В) массивом		
13.	**Какое из утверждений не относится к свойствам пар сил:**	А) силы, составляющие пару уравновешивают друг друга Б) пара сил не имеет равнодействующей В) алгебраическая сумма проекций сил пары на ось всегда равна нулю		
14.	**Какое из утверждений выражает суть закона сохранения механической энергии:**	А) действие равно противодействию Б) сумма потенциальной и кинетической энергии тела есть величина постоянная В) потенциальная энергия любого тела является неизменной величиной		
15.	**Какая сила называется равнодействующей?**	А) эквивалентная данной системе сил Б) уравновешивающая данную систему сил В) вызывающая состояние равновесия материальной точки		
16.	**Момент силы относительно точки это:**	А) время воздействия силы на точку Б) произведение силы на расстояние от точки до линии действия силы В) расстояние от вектора силы до точки в данный момент времени		

		(мгновенное расстояние)		
Инструкция по выполнению заданий № 17-18: В соответствующую строку бланка ответов запишите краткий ответ на вопрос, окончание предложения или пропущенное слово (пропущенные слова).				
17.	Сопротивление, возникающее при движении одного шероховатого тела по поверхности другого называется..			
18.	Написать расчетную формулу мощности…			
Инструкция по выполнению заданий №19-20: соотнесите содержание столбца 1 с содержанием столбца 2. Запишите в соответствующие строки бланка ответов букву из столбца 2, обозначающую правильный ответ на вопросы столбца 1. В результате выполнения Вы получите последовательность букв.				
19.	Соотнесите определение с понятием			

1.Способность сохранять свое состояние неизменным, это внутреннее свойство всех материальных тел.	А. *Равнопеременное движение*
2.Движение с постоянным касательным ускорением	Б. *Инертность*

20.	Соотнесите понятием с определением		

1.Эквивалентная система сил	А. Система сил, действующая так же, как заданная
2.Сходящейся система сил	Б. Система сил, линии действия которых пересекаются в одной точке

Тест может быть компьютерным (один на группу) или на бумажном носителе (не менее двух вариантов).

Примечание: в случае проведения тестирования на бумажном носителе необходимо подготовить для обучающихся «бланк ответов».

Время выполнения теста – 45 мин

4. ИНСТРУМЕНТЫ ОЦЕНКИ

1. Эталон и критерии оценивания ответов на тестовые задания, оценочная шкала по выполнению тестовых заданий (Приложения 1)

Оценочная шкала по выполнению тестовых заданий

Максимальное количество баллов – 73

Набрано баллов	**40-44**	**39-35**	**34-30**	**Менее 30**
Процент результативности выполнения заданий	**90%-100%**	**80 %-89%**	**70 %-79%**	**< 70%**
Качественная оценка индивидуальных образовательных достижений	**«5» (отлично)**	**«4» (хорошо)**	**«3» (удовлетворительно)**	**«2» (не удовлетворительно)**

5.МЕТОДИЧЕСКОЕ ОБЕСПЕЧЕНИЕ ТЕКУЩЕЙ АТТЕСТАЦИИ

1. Видяева О.М. Методическое пособие для студентов по выполнению практических работ по ОП.07 Техническая механика, ГАПОУ КТиХО 2018г.
2. Видяева О.М. Методическое пособие для студентов по выполнению самостоятельных работ. ОП. ОП.07 Техническая механика, ГАПОУ КТиХО 2018г.

Приложение 1

Тест №1

Эталоны ответов

№ вопроса	**Эталон ответа**
1	б
2	б
3	в
4	а
5	в
6	б
7	б
8	в
9	а
10	в
11	в
12	б
13	б
14	а
15	а
16	б
17	P=w/t
18	трение
19	1-б, 2-а
20	1-а, 2-б

Критерии оценивания ответов на тестовые задания
Критерии оценивания ответов на тестовые задания

Тип задания	№ задания	Количество баллов за вопрос	Общее количество баллов
Закрытого типа *(На соответствие)*	19-20	3	6
Закрытого типа *(Выбор варианта ответа из множества предложенных ответов)*	1-16	2	32
Открытого типа *(Вставить пропущенное слово, закончить предложение, ответить на вопрос)*	17-18	3	6

Оценочная шкала по выполнению тестовых заданий

Максимальное количество баллов – 73

Набрано баллов	**40-44**	**39-35**	**34-30**	**Менее 30**
Процент результативности выполнения заданий	**90%-100%**	**80 %-89%**	**70 %-79%**	**< 70%**
Качественная оценка индивидуальных образовательных достижений	**«5» (отлично)**	**«4» (хорошо)**	**«3» (удовлетворительно)**	**«2» (не удовлетворительно)**

Государственное автономное профессиональное образовательное учреждение Самарской области
«Колледж технического и художественного образования г. Тольятти»

РАССМОТРЕНО
на заседании МО МАШИНОСТРОЕНИЕ И ТЕХНОЛОГИЯ МАТЕРИАЛОВ
_____
Руководитель МО _____ / Л.Т. Агафонова

УТВЕРЖДАЮ
Зам. директора по УМР
_____ / И.И. Уренева
_____ 20___г.

Комплект оценочных средств
для оценки итоговых образовательных результатов
по учебной дисциплине
ОП 07. ТЕХНИЧЕСКАЯ МЕХАНИКА
образовательной программы
подготовки специалистов среднего звена
по специальности
СПО 15.02.19 Сварочное производство
курс обучения 2, семестр 4

Тольятти, 2023год

Разработчики:

ГАПОУ КТиХО	преподаватель спецдисциплин	О.М. Видяева
(место работы)	(занимаемая должность)	(инициалы, фамилия)

Эксперты:

Внутренняя экспертиза:

Техническая экспертиза:	Л.В. Самойлова, методист ГАПОУ КТиХО
Содержательная экспертиза:	Л.Т. Агафонова, преподаватель высшей (первой) квалификационной категории ГАПОУ КТиХО

Протокол рассмотрения комплекта оценочных средств для оценки итоговых образовательных результатов по учебной дисциплине **ОП 07. ТЕХНИЧЕСКАЯ МЕХАНИКА**

№__ от «____» _____20__ г.

СОДЕРЖАНИЕ

1	Пояснительная записка	4
2	Паспорт комплекта оценочных средств	6
3	Процедуры оценки:	8
3.1	Стандартизированный тест	8
3.2	Практические задания	30
4	Комплект экзаменатора:	31
4.1	Инструменты оценки	31
	Приложения	32

1. ПОЯСНИТЕЛЬНАЯ ЗАПИСКА

Комплект оценочных средств предназначен для оценки освоения образовательных результатов по междисциплинарному курсу **СПО 22.02.06 Сварочное производство** в рамках реализации федерального государственного образовательного стандарта по специальности среднего профессионального образования **СПО 22.02.06 Сварочное производство** (утв. приказом МОиН РФ от 21 апреля 2014г. № 360, зарегистрирован в Минюсте 27 июня 2014г, № 32877).

Основаниями проведения оценочной процедуры по учебной дисциплине являются следующие нормативные документы:

Федеральный государственный образовательный стандарт по специальности среднего профессионального образования **СПО 22.02.06 Сварочное производство;**

Рабочая программа учебной дисциплины ОП 07. ТЕХНИЧЕСКАЯ МЕХАНИКА, утвержденная зам.директора по УМР ГАПОУ «Колледж технического и художественного образования г. Тольятти» и прошедшая внутреннюю и внешнюю экспертизы;

Положение о проведении текущего контроля успеваемости и промежуточной аттестации обучающихся государственного автономного профессионального образовательного учреждения Самарской области «Колледж технического и художественного образования г. Тольятти» по основным профессиональным образовательным программам СПО, утвержденное приказом директора колледжа от «16» сентября 2015 г. № 01-20/339;

Положение об организации образовательной деятельности студентов по индивидуальному учебному плану в государственном автономном профессиональном образовательном учреждении Самарской области «Колледж технического и художественного образования г. Тольятти», утверждённое приказом директора колледжа от «30» июня 2017 г. № 01-20/270а.

Оценочные средства по УД содержатся в фонде оценочных средств (ФОС) по дисциплине и представлены в различных формах.

Для оценки образовательных результатов используются: метод сопоставления с эталоном (ключом, модельным ответом), экспертная оценка деятельности по критериям, экспертная оценка письменных и устных ответов.

Промежуточная аттестация по ОП 02.ТЕХНИЧЕСКАЯ МЕХАНИКА проводится в соответствии с календарным учебным графиком.

Для оценки освоения итоговых образовательных результатов ОП 02.ТЕХНИЧЕСКАЯ МЕХАНИКА проводится *экзамен*.

Результаты оценочной процедуры заносятся в протокол экзамена (один общий на группу)

На экзамене обязательно оценивается усвоение знаний при выполнении теоретического задания и освоение умений при выполнении практического/ практико-ориентированного задания, деятельность, соответствующая уровню общей компетенции для данной категории обучающихся при выполнении компетентностно - ориентированного задания.

В настоящем комплекте оценочных средств используются следующие термины, определения и сокращения:

КОС – комплект оценочных средств;

УД – учебная дисциплина;

МДК – междисциплинарный курс;

ФГОС - федеральный государственный образовательный стандарт;

ФОС - фонд оценочных средств;

ПМ - профессиональный модуль;

ОК – общие компетенции;

У - умения;

З - знания.

2. ПАСПОРТ КОМПЛЕКТА ОЦЕНОЧНЫХ СРЕДСТВ

2.1. Область применения

Комплект оценочных средств (КОС) предназначен для контроля и оценки образовательных достижений обучающихся, освоивших программу ОП 07.ТЕХНИЧЕСКАЯ МЕХАНИКА

КОС включает контрольные материалы для проведения промежуточной аттестации в форме тестов, практических заданий, практико-ориентированных заданий.

КОС разработан в соответствии с:

-основной профессиональной образовательной программой по специальности **СПО 15.02.19 Сварочное производство**

-программой ОП 07.ТЕХНИЧЕСКАЯ МЕХАНИКА

2. 2 Предметы оценивания

Оцениваемые результаты обучения	**№ практического задания**	**№ вопроса в тесте**
У1	*№1*	*№20*
У2	*№2*	*№5,16*
У3	*№3*	*№11,2*
З1	*№1*	*№3,8*
З2	*№2*	*№7,10*
З3	*№3*	*№13,15*
З4	*№2*	*№1,18*

2.3 Требования к умениям, знаниям обучающихся и соответствующие формы и методы оценивания

Предметы оценивания	**Показатели оценки результата**	**Объекты оценки**	**Формы и методы оценки результата**
У1	*Выполнение расчётов по прочности, жёсткости и устойчивости различных строительных конструкций по соответствующим формулам*	*Выполненный расчёт на прочность, жесткость, устойчивость строительной конструкции*	*Выполнение практического задания Выполнение теста (сравнение с эталоном, по критериям)*
У2	*Определение усилий опорных реакций балок, ферм, рам аналитическим и*	*Определено усилие опорной реакции балки, фермы, рамы указанным способом*	

	графическим способами;		
У3	*Определение усилий графическим и аналитическим способами в стержнях ферм*	*Определено усилие в стержнях фермы указанным способом*	
31	*Применяет формулы для расчёта моментов инерции простых сечений элементов*	*Когнитивные умения*	
32	*Определяет реакцию опор балок, ферм, рам в зависимости от типа нагрузки*	*Когнитивные умения*	
33	*Применяет формулы для нахождения момента силы относительно точки, указывает его свойства*	*Когнитивные умения*	
34	*Расчёт кинематических параметров твёрдого тела, механического напряжения возникающего при деформации*	*Когнитивные умения*	

3.ПРОЦЕДУРЫ ОЦЕНКИ

3.1. Стандартизированный тест

Вариант 1

№ п/п	Задание (вопрос)		Эталон ответа	Р
Инструкция по выполнению заданий № 1-16: Выберите букву, соответствующую правильному варианту ответа и запишите ее в бланк ответов.				
1.	Закон Гука устанавливает зависимость:	А) касательные напряжения Б) нормальные напряжения В) касательные и нормальные напряжения	Б	2
2.	При чистом растяжении в сечениях возникают:	А) касательные напряжения Б) нормальные напряжения В) касательные и нормальные напряжения	Б	2
3.	Прочность это:	А) способность противостоять деформации Б) способность выдерживать ударную нагрузку В) способность противостоять разрушению	В	2
4.	При кручении бруса в его сечениях возникают:	А) касательные напряжения Б) нормальные напряжения В) вращающие напряжения	А	2
5.	Абсолютно твердым в сопромате называют тело:	А) имеющее максимально допустимую жесткость при любых нагрузках Б) не разрушающееся при ударе или динамической нагрузке В) сохраняющее расстояние между внутренними частицами при нагрузке	В	2
6.	Какой вид изгиба не изучает сопромат:	А) прямой Б) кривой В) косой	Б	2
7.	Напряжение в сечениях бруса обратно пропорционально:	А) площади сечения Б) прилагаемой нагрузке В) удлинению бруса	Б	2
8.	Сопромат изучает:	А) способность конструкции подвергаться коррозии Б) способность конструкции сохранять заданную скорость движения В) способность конструкции противостоять внешним нагрузкам	В	2
9.	Работа силы тяжести не зависит:	А) от траектории перемещаемого тела Б) от высоты подъема тела над поверхностью земли В) от ускорения свободного падения	А	2
10.	Вариатор это механическая передача	А) способная плавно изменять мощность на выходном валу привода при постоянной мощности ведущего вала Б) способная автоматически изменять направление вращения выходного вала по	В	2

		отношению к ведущему валу В) способная плавно изменять частоту вращения выходного вала при неизменной частоте ведущего вала		
11.	Что означает математическое выражение: $\sigma \leq [\sigma]$?	А) закон Гука Б) коэффициент запаса прочности В) условие прочности	В	2
12.	Тело, один размер которого значительно больше двух других, называется:	А) оболочкой Б) стержнем В) массивом	Б	2
13.	Момент силы относительно точки это:	А) время воздействия силы на точку Б) произведение силы на расстояние от точки до линии действия силы В) расстояние от вектора силы до точки в данный момент времени (мгновенное расстояние)	Б	2
14.	Какое из утверждений выражает суть закона сохранения механической энергии:	А) действие равно противодействию Б) сумма потенциальной и кинетической энергии тела есть величина постоянная В) потенциальная энергия любого тела является неизменной величиной	А	2
15.	Какая сила называется равнодействующей?	А) эквивалентная данной системе сил Б) уравновешивающая данную систему сил В) вызывающая состояние равновесия материальной точки	А	1
16.	Какое из утверждений не относится к свойствам пар сил:	А) силы, составляющие пару уравновешивают друг друга Б) пара сил не имеет равнодействующей В) алгебраическая сумма проекций сил пары на ось всегда равна нулю	Б	2
Инструкция по выполнению заданий № 17-18: В соответствующую строку бланка ответов запишите краткий ответ на вопрос, окончание предложения или пропущенное слово (пропущенные слова).				
17.	Написать расчетную формулу мощности…	P = W/t		3
18.	Сопротивление, возникающее при движении одного шероховатого тела по поверхности другого называется..	*Трением*		3
Инструкция по выполнению заданий №19-20: соотнесите содержание столбца 1 с содержанием столбца 2. Запишите в соответствующие строки бланка ответов букву из столбца 2, обозначающую правильный ответ на вопросы столбца 1. В результате выполнения Вы получите последовательность букв.				
19.	Соотнесите определение с понятием			3

Способность сохранять свое состояние неизменным, это внутреннее свойство всех материальных тел.	А. *Равнопеременное движение*	1-Б 2-А	
Движение с постоянным касательным ускорением	Б. *Инертность*		
20.	Соотнесите понятием с определением		3
Эквивалентная система сил	А. Система сил, действующая так же, как заданная	1-А 2-Б	
Сходящейся система сил	Б. Система сил, линии действия которых пересекаются в одной точке		

Вариант 2

№ п/п	Задание (вопрос)		Эталон ответа	Р
Инструкция по выполнению заданий № 1-16: Выберите букву, соответствующую правильному варианту ответа и запишите ее в бланк ответов.				
1.	Закон Гука устанавливает зависимость:	А) касательные напряжения Б) нормальные напряжения В) касательные и нормальные напряжения	Б	2
2.	При чистом растяжении в сечениях возникают:	А) касательные напряжения Б) нормальные напряжения В) касательные и нормальные напряжения	Б	2
3.	Прочность это:	А) способность противостоять деформации Б) способность выдерживать ударную нагрузку В) способность противостоять разрушению	В	2
4.	При кручении бруса в его сечениях возникают:	А) касательные напряжения Б) нормальные напряжения В) вращающие напряжения	А	2
5.	Абсолютно твердым в сопромате называют тело:	А) имеющее максимально допустимую жесткость при любых нагрузках Б) не разрушающееся при ударе или динамической нагрузке В) сохраняющее расстояние между внутренними частицами при нагрузке	В	2
6.	Какой вид изгиба не изучает сопромат:	А) прямой Б) кривой В) косой	Б	2
7.	Напряжение в сечениях бруса обратно пропорционально:	А) площади сечения Б) прилагаемой нагрузке В) удлинению бруса	Б	2
8.	Сопромат изучает:	А) способность конструкции подвергаться коррозии Б) способность конструкции сохранять заданную скорость движения В) способность конструкции противостоять внешним нагрузкам	В	2
9.	Работа силы тяжести	А) от траектории перемещаемого тела	А	2

	не зависит:	Б) от высоты подъема тела над поверхностью земли В) от ускорения свободного падения		
10.	Вариатор это механическая передача	А) способная плавно изменять мощность на выходном валу привода при постоянной мощности ведущего вала Б) способная автоматически изменять направление вращения выходного вала по отношению к ведущему валу В) способная плавно изменять частоту вращения выходного вала при неизменной частоте ведущего вала	В	2
11.	Что означает математическое выражение: $\sigma \leq [\sigma]$?	А) закон Гука Б) коэффициент запаса прочности В) условие прочности	В	2
12.	Тело, один размер которого значительно больше двух других, называется:	А) оболочкой Б) стержнем В) массивом	Б	2
13.	Момент силы относительно точки это:	А) время воздействия силы на точку Б) произведение силы на расстояние от точки до линии действия силы В) расстояние от вектора силы до точки в данный момент времени (мгновенное расстояние)	Б	2
14.	Какое из утверждений выражает суть закона сохранения механической энергии:	А) действие равно противодействию Б) сумма потенциальной и кинетической энергии тела есть величина постоянная В) потенциальная энергия любого тела является неизменной величиной	А	2
15.	Какая сила называется равнодействующей?	А) эквивалентная данной системе сил Б) уравновешивающая данную систему сил В) вызывающая состояние равновесия материальной точки	А	1
16.	Какое из утверждений не относится к свойствам пар сил:	А) силы, составляющие пару уравновешивают друг друга Б) пара сил не имеет равнодействующей В) алгебраическая сумма проекций сил пары на ось всегда равна нулю	Б	2
Инструкция по выполнению заданий № 17-18: В соответствующую строку бланка ответов запишите краткий ответ на вопрос, окончание предложения или пропущенное слово (пропущенные слова).				
17.	Написать расчетную формулу мощности…		P = W/t	3
18.	Сопротивление, возникающее при движении одного шероховатого тела по поверхности другого называется..		*Трением*	3

Инструкция по выполнению заданий №19-20: соотнесите содержание столбца 1 с содержанием столбца 2. Запишите в соответствующие строки бланка ответов букву из столбца 2, обозначающую правильный ответ на вопросы столбца 1. В результате выполнения Вы получите последовательность букв.			
19.	Соотнесите определение с понятием	1-Б 2-А	3
Способность сохранять свое состояние неизменным, это внутреннее свойство всех материальных тел.	А. *Равнопеременное движение*		
Движение с постоянным касательным ускорением	Б. *Инертность*		
20.	Соотнесите понятием с определением	1-А 2-Б	3
Эквивалентная система сил	А. Система сил, действующая так же, как заданная		
Сходящейся система сил	Б. Система сил, линии действия которых пересекаются в одной точке		

Вариант 3

№ п/п	Задание (вопрос)		Эталон ответа	Р
Инструкция по выполнению заданий № 1-16: Выберите букву, соответствующую правильному варианту ответа и запишите ее в бланк ответов.				
1.	Закон Гука устанавливает зависимость:	А) касательные напряжения Б) нормальные напряжения В) касательные и нормальные напряжения	Б	2
2.	При чистом растяжении в сечениях возникают:	А) касательные напряжения Б) нормальные напряжения В) касательные и нормальные напряжения	Б	2
3.	Прочность это:	А) способность противостоять деформации Б) способность выдерживать ударную нагрузку В) способность противостоять разрушению	В	2
4.	При кручении бруса в его сечениях возникают:	А) касательные напряжения Б) нормальные напряжения В) вращающие напряжения	А	2
5.	Абсолютно твердым в сопромате называют тело:	А) имеющее максимально допустимую жесткость при любых нагрузках Б) не разрушающееся при ударе или динамической нагрузке В) сохраняющее расстояние между внутренними частицами при нагрузке	В	2
6.	Какой вид изгиба не изучает сопромат:	А) прямой Б) кривой В) косой	Б	2

7.	Напряжение в сечениях бруса обратно пропорционально:	А) площади сечения Б) прилагаемой нагрузке В) удлинению бруса	Б	2
8.	Сопромат изучает:	А) способность конструкции подвергаться коррозии Б) способность конструкции сохранять заданную скорость движения В) способность конструкции противостоять внешним нагрузкам	В	2
9.	Работа силы тяжести не зависит:	А) от траектории перемещаемого тела Б) от высоты подъема тела над поверхностью земли В) от ускорения свободного падения	А	2
10.	Вариатор это механическая передача	А) способная плавно изменять мощность на выходном валу привода при постоянной мощности ведущего вала Б) способная автоматически изменять направление вращения выходного вала по отношению к ведущему валу В) способная плавно изменять частоту вращения выходного вала при неизменной частоте ведущего вала	В	2
11.	Что означает математическое выражение: $\sigma \leq [\sigma]$?	А) закон Гука Б) коэффициент запаса прочности В) условие прочности	В	2
12.	Тело, один размер которого значительно больше двух других, называется:	А) оболочкой Б) стержнем В) массивом	Б	2
13.	Момент силы относительно точки это:	А) время воздействия силы на точку Б) произведение силы на расстояние от точки до линии действия силы В) расстояние от вектора силы до точки в данный момент времени (мгновенное расстояние)	Б	2
14.	Какое из утверждений выражает суть закона сохранения механической энергии:	А) действие равно противодействию Б) сумма потенциальной и кинетической энергии тела есть величина постоянная В) потенциальная энергия любого тела является неизменной величиной	А	2
15.	Какая сила называется равнодействующей?	А) эквивалентная данной системе сил Б) уравновешивающая данную систему сил В) вызывающая состояние равновесия материальной точки	А	1
16.	Какое из утверждений не относится к свойствам пар сил:	А) силы, составляющие пару уравновешивают друг друга Б) пара сил не имеет	Б	2

		равнодействующей В) алгебраическая сумма проекций сил пары на ось всегда равна нулю		
Инструкция по выполнению заданий № 17-18: В соответствующую строку бланка ответов запишите краткий ответ на вопрос, окончание предложения или пропущенное слово (пропущенные слова).				
17.	Написать расчетную формулу мощности…	P = W/t		3
18.	Сопротивление, возникающее при движении одного шероховатого тела по поверхности другого называется..	*Трением*		3
Инструкция по выполнению заданий №19-20: соотнесите содержание столбца 1 с содержанием столбца 2. Запишите в соответствующие строки бланка ответов букву из столбца 2, обозначающую правильный ответ на вопросы столбца 1. В результате выполнения Вы получите последовательность букв.				
19.	Соотнесите определение с понятием		1-Б 2-А	3
Способность сохранять свое состояние неизменным, это внутреннее свойство всех материальных тел.		А. *Равнопеременное движение*		
Движение с постоянным касательным ускорением		Б. *Инертность*		
20.	Соотнесите понятием с определением		1-А 2-Б	3
Эквивалентная система сил		А. Система сил, действующая так же, как заданная		
Сходящейся система сил		Б. Система сил, линии действия которых пересекаются в одной точке		

Вариант 4

№ п/п	Задание (вопрос)		Эталон ответа	Р
Инструкция по выполнению заданий № 1-16: Выберите букву, соответствующую правильному варианту ответа и запишите ее в бланк ответов.				
1.	Закон Гука устанавливает зависимость:	А) касательные напряжения Б) нормальные напряжения В) касательные и нормальные напряжения	Б	2
2.	При чистом растяжении в сечениях возникают:	А) касательные напряжения Б) нормальные напряжения В) касательные и нормальные напряжения	Б	2
3.	Прочность это:	А) способность противостоять деформации Б) способность выдерживать ударную нагрузку В) способность противостоять разрушению	В	2
4.	При кручении бруса в его сечениях возникают:	А) касательные напряжения Б) нормальные напряжения В) вращающие напряжения	А	2
5.	Абсолютно твердым в сопромате называют тело:	А) имеющее максимально допустимую жесткость при любых нагрузках Б) не разрушающееся при ударе или динамической нагрузке	В	2

		В) сохраняющее расстояние между внутренними частицами при нагрузке		
6.	Какой вид изгиба не изучает сопромат:	А) прямой Б) кривой В) косой	Б	2
7.	Напряжение в сечениях бруса обратно пропорционально:	А) площади сечения Б) прилагаемой нагрузке В) удлинению бруса	Б	2
8.	Сопромат изучает:	А) способность конструкции подвергаться коррозии Б) способность конструкции сохранять заданную скорость движения В) способность конструкции противостоять внешним нагрузкам	В	2
9.	Работа силы тяжести не зависит:	А) от траектории перемещаемого тела Б) от высоты подъема тела над поверхностью земли В) от ускорения свободного падения	А	2
10.	Вариатор это механическая передача	А) способная плавно изменять мощность на выходном валу привода при постоянной мощности ведущего вала Б) способная автоматически изменять направление вращения выходного вала по отношению к ведущему валу В) способная плавно изменять частоту вращения выходного вала при неизменной частоте ведущего вала	В	2
11.	Что означает математическое выражение: $\sigma \leq [\sigma]$?	А) закон Гука Б) коэффициент запаса прочности В) условие прочности	В	2
12.	Тело, один размер которого значительно больше двух других, называется:	А) оболочкой Б) стержнем В) массивом	Б	2
13.	Момент силы относительно точки это:	А) время воздействия силы на точку Б) произведение силы на расстояние от точки до линии действия силы В) расстояние от вектора силы до точки в данный момент времени (мгновенное расстояние)	Б	2
14.	Какое из утверждений выражает суть закона сохранения механической энергии:	А) действие равно противодействию Б) сумма потенциальной и кинетической энергии тела есть величина постоянная В) потенциальная энергия любого тела является неизменной величиной	А	2
15.	Какая сила называется равнодействующей?	А) эквивалентная данной системе сил Б) уравновешивающая данную систему сил В) вызывающая состояние равновесия материальной точки	А	1
16.	Какое из утверждений не	А) силы, составляющие пару	Б	2

	относится к свойствам пар сил:	уравновешивают друг друга Б) пара сил не имеет равнодействующей В) алгебраическая сумма проекций сил пары на ось всегда равна нулю		
Инструкция по выполнению заданий № 17-18: В соответствующую строку бланка ответов запишите краткий ответ на вопрос, окончание предложения или пропущенное слово (пропущенные слова).				
17.	Написать расчетную формулу мощности…	P = W/t		3
18.	Сопротивление, возникающее при движении одного шероховатого тела по поверхности другого называется..	*Трением*		3
Инструкция по выполнению заданий №19-20: соотнесите содержание столбца 1 с содержанием столбца 2. Запишите в соответствующие строки бланка ответов букву из столбца 2, обозначающую правильный ответ на вопросы столбца 1. В результате выполнения Вы получите последовательность букв.				
19.	Соотнесите определение с понятием			3
	Способность сохранять свое состояние неизменным, это внутреннее свойство всех материальных тел.	А. *Равнопеременное движение*	1-Б 2-А	
	Движение с постоянным касательным ускорением	Б. *Инертность*		
20.	Соотнесите понятием с определением			3
	Эквивалентная система сил	А. Система сил, действующая так же, как заданная	1-А 2-Б	
	Сходящейся система сил	Б. Система сил, линии действия которых пересекаются в одной точке		

Вариант 5

№ п/п	Задание (вопрос)		Эталон ответа	Р
Инструкция по выполнению заданий № 1-16: Выберите букву, соответствующую правильному варианту ответа и запишите ее в бланк ответов.				
1.	Закон Гука устанавливает зависимость:	А) касательные напряжения Б) нормальные напряжения В) касательные и нормальные напряжения	Б	2
2.	При чистом растяжении в сечениях возникают:	А) касательные напряжения Б) нормальные напряжения В) касательные и нормальные напряжения	Б	2
3.	Прочность это:	А) способность противостоять деформации Б) способность выдерживать ударную нагрузку В) способность противостоять разрушению	В	2
4.	При кручении бруса в его	А) касательные напряжения	А	2

	сечениях возникают:	Б) нормальные напряжения В) вращающие напряжения		
5.	Абсолютно твердым в сопромате называют тело:	А) имеющее максимально допустимую жесткость при любых нагрузках Б) не разрушающееся при ударе или динамической нагрузке В) сохраняющее расстояние между внутренними частицами при нагрузке	В	2
6.	Какой вид изгиба не изучает сопромат:	А) прямой Б) кривой В) косой	Б	2
7.	Напряжение в сечениях бруса обратно пропорционально:	А) площади сечения Б) прилагаемой нагрузке В) удлинению бруса	Б	2
8.	Сопромат изучает:	А) способность конструкции подвергаться коррозии Б) способность конструкции сохранять заданную скорость движения В) способность конструкции противостоять внешним нагрузкам	В	2
9.	Работа силы тяжести не зависит:	А) от траектории перемещаемого тела Б) от высоты подъема тела над поверхностью земли В) от ускорения свободного падения	А	2
10.	Вариатор это механическая передача	А) способная плавно изменять мощность на выходном валу привода при постоянной мощности ведущего вала Б) способная автоматически изменять направление вращения выходного вала по отношению к ведущему валу В) способная плавно изменять частоту вращения выходного вала при неизменной частоте ведущего вала	В	2
11.	Что означает математическое выражение: $\sigma \leq [\sigma]$?	А) закон Гука Б) коэффициент запаса прочности В) условие прочности	В	2
12.	Тело, один размер которого значительно больше двух других, называется:	А) оболочкой Б) стержнем В) массивом	Б	2
13.	Момент силы относительно точки это:	А) время воздействия силы на точку Б) произведение силы на расстояние от точки до линии действия силы В) расстояние от вектора силы до	Б	2

		точки в данный момент времени (мгновенное расстояние)		
14.	Какое из утверждений выражает суть закона сохранения механической энергии:	А) действие равно противодействию Б) сумма потенциальной и кинетической энергии тела есть величина постоянная В) потенциальная энергия любого тела является неизменной величиной	А	2
15.	Какая сила называется равнодействующей?	А) эквивалентная данной системе сил Б) уравновешивающая данную систему сил В) вызывающая состояние равновесия материальной точки	А	1
16.	Какое из утверждений не относится к свойствам пар сил:	А) силы, составляющие пару уравновешивают друг друга Б) пара сил не имеет равнодействующей В) алгебраическая сумма проекций сил пары на ось всегда равна нулю	Б	2

Инструкция по выполнению заданий № 17-18: В соответствующую строку бланка ответов запишите краткий ответ на вопрос, окончание предложения или пропущенное слово (пропущенные слова).

17.	Написать расчетную формулу мощности…	P = W/t	3
18.	Сопротивление, возникающее при движении одного шероховатого тела по поверхности другого называется..	*Трением*	3

Инструкция по выполнению заданий №19-20: соотнесите содержание столбца 1 с содержанием столбца 2. Запишите в соответствующие строки бланка ответов букву из столбца 2, обозначающую правильный ответ на вопросы столбца 1. В результате выполнения Вы получите последовательность букв.

19.	Соотнесите определение с понятием	1-Б 2-А	3
1.Способность сохранять свое состояние неизменным, это внутреннее свойство всех материальных тел.	А. *Равнопеременное движение*		
2.Движение с постоянным касательным ускорением	Б. *Инертность*		
20.	Соотнесите понятием с определением	1-А 2-Б	3
1.Эквивалентная система сил	А. Система сил, действующая так же, как заданная		
2.Сходящейся система сил	Б. Система сил, линии действия которых пересекаются в одной точке		

Вариант 6

№ п/п	Задание (вопрос)	Эталон ответа	Р
Инструкция по выполнению заданий № 1-16: Выберите букву, соответствующую правильному варианту ответа и запишите ее в бланк ответов.			
1.	Закон Гука устанавливает зависимость:	А) касательные напряжения Б) нормальные напряжения В) касательные и нормальные	Б	2

		напряжения		
2.	При чистом растяжении в сечениях возникают:	А) касательные напряжения Б) нормальные напряжения В) касательные и нормальные напряжения	Б	2
3.	Прочность это:	А) способность противостоять деформации Б) способность выдерживать ударную нагрузку В) способность противостоять разрушению	В	2
4.	При кручении бруса в его сечениях возникают:	А) касательные напряжения Б) нормальные напряжения В) вращающие напряжения	А	2
5.	Абсолютно твердым в сопромате называют тело:	А) имеющее максимально допустимую жесткость при любых нагрузках Б) не разрушающееся при ударе или динамической нагрузке В) сохраняющее расстояние между внутренними частицами при нагрузке	В	2
6.	Какой вид изгиба не изучает сопромат:	А) прямой Б) кривой В) косой	Б	2
7.	Напряжение в сечениях бруса обратно пропорционально:	А) площади сечения Б) прилагаемой нагрузке В) удлинению бруса	Б	2
8.	Сопромат изучает:	А) способность конструкции подвергаться коррозии Б) способность конструкции сохранять заданную скорость движения В) способность конструкции противостоять внешним нагрузкам	В	2
9.	Работа силы тяжести не зависит:	А) от траектории перемещаемого тела Б) от высоты подъема тела над поверхностью земли В) от ускорения свободного падения	А	2
10.	Вариатор это механическая передача	А) способная плавно изменять мощность на выходном валу привода при постоянной мощности ведущего вала Б) способная автоматически изменять направление вращения выходного вала по отношению к ведущему валу В) способная плавно изменять частоту вращения выходного вала при неизменной частоте ведущего вала	В	2
11.	Что означает математическое выражение: $\sigma \leq [\sigma]$?	А) закон Гука Б) коэффициент запаса прочности В) условие прочности	В	2
12.	Тело, один размер которого значительно больше двух	А) оболочкой Б) стержнем	Б	2

	других, называется:	В) массивом		
13.	Момент силы относительно точки это:	А) время воздействия силы на точку Б) произведение силы на расстояние от точки до линии действия силы В) расстояние от вектора силы до точки в данный момент времени (мгновенное расстояние)	Б	2
14.	Какое из утверждений выражает суть закона сохранения механической энергии:	А) действие равно противодействию Б) сумма потенциальной и кинетической энергии тела есть величина постоянная В) потенциальная энергия любого тела является неизменной величиной	А	2
15.	Какая сила называется равнодействующей?	А) эквивалентная данной системе сил Б) уравновешивающая данную систему сил В) вызывающая состояние равновесия материальной точки	А	1
16.	Какое из утверждений не относится к свойствам пар сил:	А) силы, составляющие пару уравновешивают друг друга Б) пара сил не имеет равнодействующей В) алгебраическая сумма проекций сил пары на ось всегда равна нулю	Б	2

Инструкция по выполнению заданий № 17-18: В соответствующую строку бланка ответов запишите краткий ответ на вопрос, окончание предложения или пропущенное слово (пропущенные слова).

17.	Написать расчетную формулу мощности…	P = W/t	3
18.	Сопротивление, возникающее при движении одного шероховатого тела по поверхности другого называется..	*Трением*	3

Инструкция по выполнению заданий №19-20: соотнесите содержание столбца 1 с содержанием столбца 2. Запишите в соответствующие строки бланка ответов букву из столбца 2, обозначающую правильный ответ на вопросы столбца 1. В результате выполнения Вы получите последовательность букв.

19.	Соотнесите определение с понятием		1-Б 2-А	3
	1.Способность сохранять свое состояние неизменным, это внутреннее свойство всех материальных тел.	А. *Равнопеременное движение*		
	2.Движение с постоянным касательным ускорением	Б. *Инертность*		
20.	Соотнесите понятием с определением		1-А 2-Б	3
	1.Эквивалентная система сил	А. Система сил, действующая так же, как заданная		
	2.Сходящейся система сил	Б. Система сил, линии действия которых пересекаются в одной точке		

Вариант 7

№ п/п	Задание (вопрос)	Эталон ответа	Р

Инструкция по выполнению заданий № 1-16: Выберите букву, соответствующую правильному варианту ответа и запишите ее в бланк ответов.				
1.	Закон Гука устанавливает зависимость:	А) касательные напряжения Б) нормальные напряжения В) касательные и нормальные напряжения	Б	2
2.	При чистом растяжении в сечениях возникают:	А) касательные напряжения Б) нормальные напряжения В) касательные и нормальные напряжения	Б	2
3.	Прочность это:	А) способность противостоять деформации Б) способность выдерживать ударную нагрузку В) способность противостоять разрушению	В	2
4.	При кручении бруса в его сечениях возникают:	А) касательные напряжения Б) нормальные напряжения В) вращающие напряжения	А	2
5.	Абсолютно твердым в сопромате называют тело:	А) имеющее максимально допустимую жесткость при любых нагрузках Б) не разрушающееся при ударе или динамической нагрузке В) сохраняющее расстояние между внутренними частицами при нагрузке	В	2
6.	Какой вид изгиба не изучает сопромат:	А) прямой Б) кривой В) косой	Б	2
7.	Напряжение в сечениях бруса обратно пропорционально:	А) площади сечения Б) прилагаемой нагрузке В) удлинению бруса	Б	2
8.	Сопромат изучает:	А) способность конструкции подвергаться коррозии Б) способность конструкции сохранять заданную скорость движения В) способность конструкции противостоять внешним нагрузкам	В	2
9.	Работа силы тяжести не зависит:	А) от траектории перемещаемого тела Б) от высоты подъема тела над поверхностью земли В) от ускорения свободного падения	А	2
10.	Вариатор это механическая передача	А) способная плавно изменять мощность на выходном валу привода при постоянной мощности ведущего вала Б) способная автоматически изменять направление вращения выходного вала по отношению к ведущему валу В) способная плавно изменять частоту	В	2

		вращения выходного вала при неизменной частоте ведущего вала		
11.	Что означает математическое выражение: $\sigma \leq [\sigma]$?	А) закон Гука Б) коэффициент запаса прочности В) условие прочности	В	2
12.	Тело, один размер которого значительно больше двух других, называется:	А) оболочкой Б) стержнем В) массивом	Б	2
13.	Момент силы относительно точки это:	А) время воздействия силы на точку Б) произведение силы на расстояние от точки до линии действия силы В) расстояние от вектора силы до точки в данный момент времени (мгновенное расстояние)	Б	2
14.	Какое из утверждений выражает суть закона сохранения механической энергии:	А) действие равно противодействию Б) сумма потенциальной и кинетической энергии тела есть величина постоянная В) потенциальная энергия любого тела является неизменной величиной	А	2
15.	Какая сила называется равнодействующей?	А) эквивалентная данной системе сил Б) уравновешивающая данную систему сил В) вызывающая состояние равновесия материальной точки	А	1
16.	Какое из утверждений не относится к свойствам пар сил:	А) силы, составляющие пару уравновешивают друг друга Б) пара сил не имеет равнодействующей В) алгебраическая сумма проекций сил пары на ось всегда равна нулю	Б	2

Инструкция по выполнению заданий № 17-18: В соответствующую строку бланка ответов запишите краткий ответ на вопрос, окончание предложения или пропущенное слово (пропущенные слова).

17.	Написать расчетную формулу мощности…	P = W/t	3
18.	Сопротивление, возникающее при движении одного шероховатого тела по поверхности другого называется..	*Трением*	3

Инструкция по выполнению заданий №19-20: соотнесите содержание столбца 1 с содержанием столбца 2. Запишите в соответствующие строки бланка ответов букву из столбца 2, обозначающую правильный ответ на вопросы столбца 1. В результате выполнения Вы получите последовательность букв.

19.	Соотнесите определение с понятием		3
	1.Способность сохранять свое состояние неизменным, это внутреннее свойство всех материальных тел.	А. *Равнопеременное движение*	1-Б 2-А
	2.Движение с постоянным касательным ускорением	Б. *Инертность*	
20.	Соотнесите понятием с определением		3
	1.Эквивалентная система сил	А. Система сил, действующая так же, как	

	заданная	1-А 2-Б	
2.Сходящейся система сил	Б. Система сил, линии действия которых пересекаются в одной точке		

Вариант 8

№ п/п	Задание (вопрос)		Эталон ответа	Р
Инструкция по выполнению заданий № 1-16: Выберите букву, соответствующую правильному варианту ответа и запишите ее в бланк ответов.				
1.	Закон Гука устанавливает зависимость:	А) касательные напряжения Б) нормальные напряжения В) касательные и нормальные напряжения	Б	2
2.	При чистом растяжении в сечениях возникают:	А) касательные напряжения Б) нормальные напряжения В) касательные и нормальные напряжения	Б	2
3.	Прочность это:	А) способность противостоять деформации Б) способность выдерживать ударную нагрузку В) способность противостоять разрушению	В	2
4.	При кручении бруса в его сечениях возникают:	А) касательные напряжения Б) нормальные напряжения В) вращающие напряжения	А	2
5.	Абсолютно твердым в сопромате называют тело:	А) имеющее максимально допустимую жесткость при любых нагрузках Б) не разрушающееся при ударе или динамической нагрузке В) сохраняющее расстояние между внутренними частицами при нагрузке	В	2
6.	Какой вид изгиба не изучает сопромат:	А) прямой Б) кривой В) косой	Б	2
7.	Напряжение в сечениях бруса обратно пропорционально:	А) площади сечения Б) прилагаемой нагрузке В) удлинению бруса	Б	2
8.	Сопромат изучает:	А) способность конструкции подвергаться коррозии Б) способность конструкции сохранять заданную скорость движения В) способность конструкции противостоять внешним нагрузкам	В	2
9.	Работа силы тяжести не зависит:	А) от траектории перемещаемого тела Б) от высоты подъема тела над поверхностью земли В) от ускорения свободного падения	А	2

10.	Вариатор это механическая передача	А) способная плавно изменять мощность на выходном валу привода при постоянной мощности ведущего вала Б) способная автоматически изменять направление вращения выходного вала по отношению к ведущему валу В) способная плавно изменять частоту вращения выходного вала при неизменной частоте ведущего вала	В	2
11.	Что означает математическое выражение: $\sigma \leq [\sigma]$?	А) закон Гука Б) коэффициент запаса прочности В) условие прочности	В	2
12.	Тело, один размер которого значительно больше двух других, называется:	А) оболочкой Б) стержнем В) массивом	Б	2
13.	Момент силы относительно точки это:	А) время воздействия силы на точку Б) произведение силы на расстояние от точки до линии действия силы В) расстояние от вектора силы до точки в данный момент времени (мгновенное расстояние)	Б	2
14.	Какое из утверждений выражает суть закона сохранения механической энергии:	А) действие равно противодействию Б) сумма потенциальной и кинетической энергии тела есть величина постоянная В) потенциальная энергия любого тела является неизменной величиной	А	2
15.	Какая сила называется равнодействующей?	А) эквивалентная данной системе сил Б) уравновешивающая данную систему сил В) вызывающая состояние равновесия материальной точки	А	1
16.	Какое из утверждений не относится к свойствам пар сил:	А) силы, составляющие пару уравновешивают друг друга Б) пара сил не имеет равнодействующей В) алгебраическая сумма проекций сил пары на ось всегда равна нулю	Б	2

Инструкция по выполнению заданий № 17-18: В соответствующую строку бланка ответов запишите краткий ответ на вопрос, окончание предложения или пропущенное слово (пропущенные слова).

17.	Написать расчетную формулу мощности…	P = W/t	3
18.	Сопротивление, возникающее при движении одного шероховатого тела по поверхности другого называется..	*Трением*	3

Инструкция по выполнению заданий №19-20: соотнесите содержание столбца 1 с содержанием столбца 2. Запишите в соответствующие строки бланка ответов букву из столбца 2, обозначающую правильный ответ на вопросы столбца 1. В результате выполнения Вы получите последовательность букв.

19.	Соотнесите определение с понятием	1-	3

1.Способность сохранять свое состояние неизменным, это внутреннее свойство всех материальных тел.	А. *Равнопеременное движение*	Б 2-А	
2.Движение с постоянным касательным ускорением	Б. *Инертность*		
20.	Соотнесите понятием с определением	1-А 2-Б	3
1.Эквивалентная система сил	А. Система сил, действующая так же, как заданная		
2.Сходящейся система сил	Б. Система сил, линии действия которых пересекаются в одной точке		

Вариант 9

№ п/п	Задание (вопрос)		Эталон ответа	Р
Инструкция по выполнению заданий № 1-16: Выберите букву, соответствующую правильному варианту ответа и запишите ее в бланк ответов.				
1.	Закон Гука устанавливает зависимость:	А) касательные напряжения Б) нормальные напряжения В) касательные и нормальные напряжения	Б	2
2.	При чистом растяжении в сечениях возникают:	А) касательные напряжения Б) нормальные напряжения В) касательные и нормальные напряжения	Б	2
3.	Прочность это:	А) способность противостоять деформации Б) способность выдерживать ударную нагрузку В) способность противостоять разрушению	В	2
4.	При кручении бруса в его сечениях возникают:	А) касательные напряжения Б) нормальные напряжения В) вращающие напряжения	А	2
5.	Абсолютно твердым в сопромате называют тело:	А) имеющее максимально допустимую жесткость при любых нагрузках Б) не разрушающееся при ударе или динамической нагрузке В) сохраняющее расстояние между внутренними частицами при нагрузке	В	2
6.	Какой вид изгиба не изучает сопромат:	А) прямой Б) кривой В) косой	Б	2
7.	Напряжение в сечениях бруса обратно пропорционально:	А) площади сечения Б) прилагаемой нагрузке В) удлинению бруса	Б	2
8.	Сопромат изучает:	А) способность конструкции подвергаться коррозии Б) способность конструкции сохранять заданную скорость движения В) способность конструкции	В	2

		противостоять внешним нагрузкам		
9.	Работа силы тяжести не зависит:	А) от траектории перемещаемого тела Б) от высоты подъема тела над поверхностью земли В) от ускорения свободного падения	А	2
10.	Вариатор это механическая передача	А) способная плавно изменять мощность на выходном валу привода при постоянной мощности ведущего вала Б) способная автоматически изменять направление вращения выходного вала по отношению к ведущему валу В) способная плавно изменять частоту вращения выходного вала при неизменной частоте ведущего вала	В	2
11.	Что означает математическое выражение: $\sigma \leq [\sigma]$?	А) закон Гука Б) коэффициент запаса прочности В) условие прочности	В	2
12.	Тело, один размер которого значительно больше двух других, называется:	А) оболочкой Б) стержнем В) массивом	Б	2
13.	Момент силы относительно точки это:	А) время воздействия силы на точку Б) произведение силы на расстояние от точки до линии действия силы В) расстояние от вектора силы до точки в данный момент времени (мгновенное расстояние)	Б	2
14.	Какое из утверждений выражает суть закона сохранения механической энергии:	А) действие равно противодействию Б) сумма потенциальной и кинетической энергии тела есть величина постоянная В) потенциальная энергия любого тела является неизменной величиной	А	2
15.	Какая сила называется равнодействующей?	А) эквивалентная данной системе сил Б) уравновешивающая данную систему сил В) вызывающая состояние равновесия материальной точки	А	1
16.	Какое из утверждений не относится к свойствам пар сил:	А) силы, составляющие пару уравновешивают друг друга Б) пара сил не имеет равнодействующей В) алгебраическая сумма проекций сил пары на ось всегда равна нулю	Б	2
Инструкция по выполнению заданий № 17-18: В соответствующую строку бланка ответов запишите краткий ответ на вопрос, окончание предложения или пропущенное слово (пропущенные слова).				
17.	Написать расчетную формулу мощности…		P = W/t	3
18.	Сопротивление, возникающее при движении одного шероховатого тела по поверхности другого называется..		*Трением*	3

Инструкция по выполнению заданий №19-20: соотнесите содержание столбца 1 с содержанием столбца 2. Запишите в соответствующие строки бланка ответов букву из столбца 2, обозначающую правильный ответ на вопросы столбца 1. В результате выполнения Вы получите последовательность букв.			
19.	Соотнесите определение с понятием	1-Б 2-А	3
1.Способность сохранять свое состояние неизменным, это внутреннее свойство всех материальных тел.	А. *Равнопеременное движение*		
2.Движение с постоянным касательным ускорением	Б. *Инертность*		
20.	Соотнесите понятием с определением	1-А 2-Б	3
1.Эквивалентная система сил	А. Система сил, действующая так же, как заданная		
2.Сходящейся система сил	Б. Система сил, линии действия которых пересекаются в одной точке		

Вариант 10

№ п/п	Задание (вопрос)		Эталон ответа	Р
Инструкция по выполнению заданий № 1-16: Выберите букву, соответствующую правильному варианту ответа и запишите ее в бланк ответов.				
1.	Закон Гука устанавливает зависимость:	А) касательные напряжения Б) нормальные напряжения В) касательные и нормальные напряжения	Б	2
2.	При чистом растяжении в сечениях возникают:	А) касательные напряжения Б) нормальные напряжения В) касательные и нормальные напряжения	Б	2
3.	Прочность это:	А) способность противостоять деформации Б) способность выдерживать ударную нагрузку В) способность противостоять разрушению	В	2
4.	При кручении бруса в его сечениях возникают:	А) касательные напряжения Б) нормальные напряжения В) вращающие напряжения	А	2
5.	Абсолютно твердым в сопромате называют тело:	А) имеющее максимально допустимую жесткость при любых нагрузках Б) не разрушающееся при ударе или динамической нагрузке В) сохраняющее расстояние между внутренними частицами при нагрузке	В	2
6.	Какой вид изгиба не изучает сопромат:	А) прямой Б) кривой В) косой	Б	2
7.	Напряжение в сечениях бруса обратно пропорционально:	А) площади сечения Б) прилагаемой нагрузке В) удлинению бруса	Б	2

8.	Сопромат изучает:	А) способность конструкции подвергаться коррозии Б) способность конструкции сохранять заданную скорость движения В) способность конструкции противостоять внешним нагрузкам	В	2
9.	Работа силы тяжести не зависит:	А) от траектории перемещаемого тела Б) от высоты подъема тела над поверхностью земли В) от ускорения свободного падения	А	2
10.	Вариатор это механическая передача	А) способная плавно изменять мощность на выходном валу привода при постоянной мощности ведущего вала Б) способная автоматически изменять направление вращения выходного вала по отношению к ведущему валу В) способная плавно изменять частоту вращения выходного вала при неизменной частоте ведущего вала	В	2
11.	Что означает математическое выражение: $\sigma \leq [\sigma]$?	А) закон Гука Б) коэффициент запаса прочности В) условие прочности	В	2
12.	Тело, один размер которого значительно больше двух других, называется:	А) оболочкой Б) стержнем В) массивом	Б	2
13.	Момент силы относительно точки это:	А) время воздействия силы на точку Б) произведение силы на расстояние от точки до линии действия силы В) расстояние от вектора силы до точки в данный момент времени (мгновенное расстояние)	Б	2
14.	Какое из утверждений выражает суть закона сохранения механической энергии:	А) действие равно противодействию Б) сумма потенциальной и кинетической энергии тела есть величина постоянная В) потенциальная энергия любого тела является неизменной величиной	А	2
15.	Какая сила называется равнодействующей?	А) эквивалентная данной системе сил Б) уравновешивающая данную систему сил В) вызывающая состояние равновесия материальной точки	А	1
16.	Какое из утверждений не относится к свойствам пар сил:	А) силы, составляющие пару уравновешивают друг друга Б) пара сил не имеет равнодействующей В) алгебраическая сумма проекций сил пары на ось всегда равна нулю	Б	2
Инструкция по выполнению заданий № 17-18: В соответствующую строку бланка				

ответов запишите краткий ответ на вопрос, окончание предложения или пропущенное слово (пропущенные слова).			
17.	Написать расчетную формулу мощности…	P = W/t	3
18.	Сопротивление, возникающее при движении одного шероховатого тела по поверхности другого называется..	*Трением*	3
Инструкция по выполнению заданий №19-20: соотнесите содержание столбца 1 с содержанием столбца 2. Запишите в соответствующие строки бланка ответов букву из столбца 2, обозначающую правильный ответ на вопросы столбца 1. В результате выполнения Вы получите последовательность букв.			
19.	Соотнесите определение с понятием	1-Б 2-А	3
1.Способность сохранять свое состояние неизменным, это внутреннее свойство всех материальных тел.	А. *Равнопеременное движение*		
2.Движение с постоянным касательным ускорением	Б. *Инертность*		
20.	Соотнесите понятием с определением	1-А 2-Б	3
1.Эквивалентная система сил	А. Система сил, действующая так же, как заданная		
2.Сходящейся система сил	Б. Система сил, линии действия которых пересекаются в одной точке		

Время выполнения теста – 20 минут

3. 2 Практические задания

ПРАКТИЧЕСКОЕ ЗАДАНИЕ № 1

Инструкция

Максимальное время выполнения задания – 40 мин./час.

Задание

Шар подвешен на нити и опирается на стену (рис. 1.14а). Определить реакции нити и гладкой опоры (стенки).

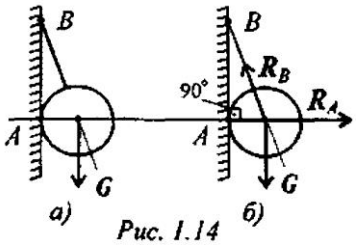

Рис. 1.14

ПРАКТИЧЕСКОЕ ЗАДАНИЕ № 2

Инструкция

Максимальное время выполнения задания – 40 мин./час.

Задание

Одноопорная (защемленная) балка нагружена сосредоточенными силами и парой сил (рис. 6.7). Определить реакции заделки.

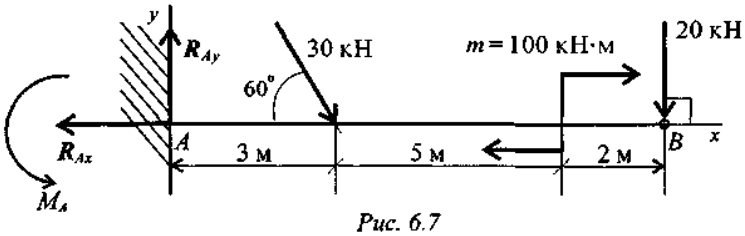

Рис. 6.7

ПРАКТИЧЕСКОЕ ЗАДАНИЕ № 3

Инструкция

Максимальное время выполнения задания – 40 мин./час.

Задание

Дано уравнение движения точки: **S = 0,36t^2 + 0,18t.** Определить скорость точки в конце третьей секунды движения и среднюю скорость за первые 3 секунды.

4. КОМПЛЕКТ ЭКЗАМЕНАТОРА

4.1 Инструменты оценки

1. Критерии оценивания ответов на тестовые задания и оценочная шкала по выполнению тестовых заданий (Приложения 1)
2. Инструмент проверки практических заданий (Приложение 2)

Приложение 1

Критерии оценивания ответов на тестовые задания

Тип задания	№ задания	Количество баллов за вопрос	Общее количество баллов
Закрытого типа *(На соответствие)*	19-20	3	6
Закрытого типа *(Выбор варианта ответа из множества предложенных ответов)*	1-16	2	32
Открытого типа *(Вставить пропущенное слово, закончить предложение, ответить на вопрос)*	17-18	3	6

Оценочная шкала по выполнению тестовых заданий

Максимальное количество баллов – 73

Набрано баллов	**40-44**	**39-35**	**34-30**	**Менее 30**
Процент результативности выполнения заданий	90%-100%	80 %-89%	70 %-79%	< 70%
Качественная оценка индивидуальных образовательных достижений	«5» (отлично)	«4» (хорошо)	«3» (удовлетворительно)	«2» (не удовлетворительно)

Приложение 2

Инструмент проверки практических заданий
Практическое задание №1

Эталон ответа:

Решение

1. Реакция нити — вдоль нити к точке В вверх (рис. 1.146).
2. Реакция гладкой опоры (стенки) — по нормали от поверхности опоры.

Практическое задание №2

Эталон ответа:

Решение

1. В заделке может возникнуть реакция, представляемая двумя, и реактивный момент $M\boldsymbol{R}_{Ay}; \boldsymbol{R}_{Ax}$м на схему балки возможные направления реакций.

З а м е ч а н и е . Если направления выбраны неверно, при расчетах получим отрицательные значения реакций. В этом случае реакции на схеме следует направить в противоположную сторону, не повторяя расчета.

В силу малой высоты считают, что все точки балки находятся на одной прямой; все три неизвестные реакции приложены в одной точке. Для решения удобно использовать систему уравнений равновесия в первой форме. Каждое уравнение будет содержать одну неизвестную.

2.Используем систему уравнений:

$$\sum_0^n F_{kx} = 0; \quad \sum_0^n F_{ky} = 0; \quad \sum_0^n m_{k_A} = 0.$$

$$\sum_0^n F_{kx} = -R_{Ax} + 30 \cdot \cos 60^\circ + 20 \cdot \cos 90^\circ = 0.$$

$$R_{Ax} = 30 \cdot \cos 60^\circ + 20 \cdot \cos 90^\circ = 15 \text{ кН}.$$

$$\sum_0^n F_{ky} = R_{Ay} - 30 \cdot \cos 30^\circ - 20 \cdot \cos 0^\circ = 0.$$

$$R_{Ay} = 30 \cdot 0{,}866 + 20 \cdot 1 = 45{,}98 \text{ кН}.$$

$$\sum_0^n m_{kA} = -M_A + 30 \cdot 3 \cdot \sin 60^\circ + 100 + 20 \cdot 10 = 0.$$

$$M_A = 377{,}94 \text{ кН·м}.$$

Знаки полученных реакций (+), следовательно, направления реакций выбраны верно.

3. Для проверки правильности решения составляем уравнение моментов относительно точки В.

$$\sum m_{kB} = -M_A + R_{Ay} \cdot 10 - 30 \cdot 7 \cdot \sin 60^\circ + 100 = 0.$$

Подставляем значения полученных реакций:

$$-377{,}94 + 45{,}98 \cdot 10 - 210 \cdot 0{,}866 + 100 = 0;$$

$$-559{,}8 + 559{,}8 = 0.$$

Решение выполнено верно.

Практическое задание №3

Эталон ответа:

Решение

1. Уравнение скорости $v = \frac{dS}{dt}$ ***=2*0,36 + 1,18. V= 0,72t+0,18.***

2. Скорость в конце третьей секунды **(t = 3с) v_3 = 0,72 * 3 + 0,18 = 2,34 м/с.**

3. Средняя скорость $v_{ср} = \frac{\Delta S}{\Delta t}$; $v_{ср} = (0{,}36 \cdot 3^2 + 0{,}18 \cdot 3)/3 = 1{,}26$ м/с.

Критерии оценки практического задания

Максимальное количество баллов – 10

Набрано баллов	**9-10**	**8**	**7**	**Менее 7**
Процент выполнения задания	**90%-100%**	**80 %-89%**	**70 %-79%**	**менее 70%**
Результат выполнения задания (оценка)	**«5»**	**«4»**	**«3»**	**«2»**

Государственное автономное профессиональное образовательное учреждение Самарской области
«Колледж технического и художественного образования г. Тольятти»

Комплект оценочных средств
для проведения текущего контроля успеваемости
по учебной дисциплине
ОП 08 МАТЕРИАЛОВЕДЕНИЕ
образовательной программы
подготовки специалистов среднего звена
по специальности
15.02.19 СВАРОЧНОЕ ПРОИЗВОДСТВО
курс обучения 2, семестр 3

Тольятти, 2023 год

Разработчик (и):

ГАПОУ КТиХО	преподаватель	А.А. Шувалова
(место работы)	(занимаемая должность)	(инициалы, фамилия)

СОДЕРЖАНИЕ

		Стр.
1	Пояснительная записка	4
2	Паспорт комплекта оценочных средств	6
3	Контрольно-измерительные материалы	8
4	Инструменты оценки	12
5	Методическое обеспечение текущей аттестации	13
	Приложения	14

1. ПОЯСНИТЕЛЬНАЯ ЗАПИСКА

Комплект оценочных средств предназначен для мониторинга качества освоения учебной дисциплины Материаловедение в рамках реализации федерального государственного образовательного стандарта среднего профессионального образования по специальности **22.02.06. Сварочное производство** (утв. приказом МОиН РФ от 21 апреля 2014г. № 360, зарегистрирован в Минюсте 27 июня 2014г, № 32877).

Предмет оценивания в процессе текущего контроля – знания и умения, являющиеся необходимыми элементами формируемых компетенций.

Основаниями проведения оценочной процедуры по учебной дисциплине являются следующие нормативные документы:

Федеральный государственный образовательный стандарт среднего профессионального образования по специальности **22.02.06. Сварочное производство**;

Рабочая программа учебной дисциплины Материаловедение, утвержденная зам.директора по УМР ГАПОУ «Колледж технического и художественного образования г. Тольятти» и прошедшая внутреннюю и внешнюю экспертизы;

Положение о проведении текущего контроля успеваемости и промежуточной аттестации обучающихся государственного автономного профессионального образовательного учреждения Самарской области «Колледж технического и художественного образования г. Тольятти» по основным профессиональным образовательным программам СПО, утвержденное приказом директора колледжа от «16» сентября 2015 г. № 01-20/339;

Положение об организации образовательной деятельности студентов по индивидуальному учебному плану в государственном автономном профессиональном образовательном учреждении Самарской области «Колледж технического и художественного образования г. Тольятти», утверждённое приказом директора колледжа от «30» июня 2017 г. № 01-20/270а.

Оценочные средства по дисциплине содержатся в фонде оценочных средств (ФОС) по дисциплине и представлены в различных формах.

Для оценки образовательных результатов используются: метод сопоставления с эталоном (ключом, модельным ответом), экспертная оценка деятельности по критериям, экспертная оценка письменных и устных ответов.

Текущая аттестация по учебной дисциплине Материаловедение проводится в соответствии с рабочей программой дисциплины и календарно-тематическим планом.

В рамках текущей аттестации проводится рубежный контроль по окончании изучения каждого учебного модуля/раздела в форме

тестирования, опроса (письменного или устного), выполнения контрольной работы, практических, практико-ориентированных, компетентностно-ориентированных заданий.

Текущий контроль по выполненным лабораторным и практическим работам проводится в форме формализованного наблюдения и оценки результатов выполнения работ, оценки отчетов по ним.

Текущий контроль по выполненным компетентностно - ориентированным заданиям предусматривает оценку деятельности обучающегося на определённом уровне сформированности общей компетенции.

Уровень знаний, умений, сформированность компетенций в ходе текущего контроля оценивается по пятибалльной системе оценки: 5 (отлично), 4 (хорошо), 3 (удовлетворительно), 2 (неудовлетворительно) согласно разработанным критериям.

Внеаудиторная самостоятельная работа обучающихся оценивается по пятибалльной системе.

В настоящем комплекте оценочных средств используются следующие термины, определения и сокращения:

КОС – комплект оценочных средств;

УД – учебная дисциплина;

ФГОС - федеральный государственный образовательный стандарт;

ПЗ – практическое задание;

ПОЗ – практико-ориентированное задание;

КОЗ – компетентностно - ориентированное задание;

ОК – общая компетенция;

У - умения;

З – знания.

2. ПАСПОРТ КОМПЛЕКТА ОЦЕНОЧНЫХ СРЕДСТВ

2.1. Область применения

Комплект оценочных средств (КОС) предназначен для текущего контроля успеваемости и оценки образовательных достижений, обучающихся по освоению программы учебной дисциплины Материаловедение.

КОС включает контрольные и методические материалы для проведения текущей аттестации в форме тестов, практических заданий (ПЗ), практико-ориентированных заданий (ПОЗ), компетентностно – ориентированных заданий (КОЗ), методических указаний по выполнению работ, сборников заданий, вопросов, тестов и т.д.

КОС разработан в соответствии с:

-основной профессиональной образовательной программой по специальности **15.02.19 Сварочное производство**;

-программой учебной дисциплины Материаловедение.

2.2. Контроль и оценка результатов освоения дисциплины

Текущий контроль и оценка результатов освоения учебной дисциплины осуществляется преподавателем в процессе проведения практикума и лабораторных работ, тестирования, а также выполнения обучающимися внеаудиторной самостоятельной работы.

Результаты обучения (освоенные умения, усвоенные знания)	**Критерии оценки**	**Методы оценки**
умения		
Умения: – распознавать и классифицировать конструкционные и сырьевые материалы по внешнему виду, происхождению, свойствам; – определять виды конструкционных материалов; – выбирать материалы для конструкций по их назначению и условиям эксплуатации; – проводить исследования и испытания материалов; – выбирать материалы для изготовления изделий машиностроения (ВЧ);	Практикум Лабораторная работа.	Урок-исследование по теме «Структура и свойства чугуна». Семинар по темам: Углеродистые стали. Легированные стали. Инструментальные стали и твердые сплавы. Лабораторная

		работа №2 Изучение структуры и свойств углеродистых сталей и чугунов.
Знания: – классификацию и способы получения композиционных материалов; – принципы выбора конструкционных материалов для их применения в производстве; – строение и свойства металлов, методы их исследования; – классификацию материалов, металлов и сплавов, их области применения; – методы оценки основных свойств машиностроительных материалов (ВЧ); – физико-химические основы процессов, происходящих в металлах и сплавах при различных воздействиях (ВЧ).	внеаудиторная самостоятельная работа контрольная работа	Подготовить проект по теме: «Производство чугуна и стали» контрольная работа №3

3. КОНТРОЛЬНО – ИЗМЕРИТЕЛЬНЫЕ МАТЕРИАЛЫ

Тест №1 по теме Железоуглеродистые сплавы. Виды обработки металлов

№ п/п	Задание (вопрос)	Эталон ответа	P max
Инструкция по выполнению заданий № 1 – 3: Соотнесите содержание столбца 2, с содержанием столбца 3. Запишите в соответствующие строки бланка ответов букву из столбца 3, обозначающую правильный ответ вопросы столбца 1. В результате выполнения Вы получите последовательность букв. **№ 1-А; 2-Б**			
1	Соотнесите обозначение легирующих элементов в сталях их наименованием Даны обозначения легирующих элементов в сталях 1. Н 2. К 3. Х Наименование легирующих элементов проецирования А) кобальт Б) никель В) хром		P = 6
2	Соотнесите обозначение чугунов с их наименованием 1. СЧ10 2. ВЧ10 3. АКЧ10 А)антифрикционный ковкий чугун Б)серый чугун В)высокопрочный чугун		P = 6
3	Соотнесите условное обозначение сталей специального назначения их наименованием условное обозначение сталей специального назначения 1. Р 2. Ж 3. У 4. Ш Наименование А) шарикоподшипниковая сталь Б)углеродистая инструментальная сталь В)хромистая нержавеющая сталь Г) быстрорежущая сталь		P = 8
Инструкция по выполнению заданий № 4 – 20: Выберите букву, соответствующую правильному варианту ответа и запишите ее в бланк ответов.			
4	Дополните предложение. Сплав системы Алюминий+ Медь+ Магний (дюралимины) маркируются…….		P = 2

	1) АК-2 2) Д16 3) В95		
5	Дополните предложение. Способ изготовления заготовки или изделия заполнением полости заданной конфигурации жидким металлом с последующим затвердеванием, называют….. 1. Прокаткой 2. Литьем 3. Волочением		Р = 2
6	Материалы, состоящие из зерен карбидов или карбонитов тугоплавких металлов, соединенных металлической связкой, называют …… 1. быстрорежущими сталями 2. твердыми сплавами 3. инструментальными сталями		Р = 2
7	Прочность сцепления частиц, возникающая в результате термической обработки прессованных заготовок, называют …….. 1. прессуемость 2. текучесть 3. спекаемость		Р = 2
8	Вольфрамокобальтовые сплавы маркируют буквами ….. 1. Р9К5 2. ТК6 3. ВК6 4. 12К		Р = 2
9	Сплавы алюминия с магнием называют …… 1. магналины 2. дюралимины 3. цинковый силумин		Р = 2
10	Алюминиевые латуни маркируются ….. 1. ЛК 80-3 2. ЛА 80-3 3. ЛМ ц80-3		Р = 2
11	Какой из перечисленных металлов имеет плотность 1,74г/$см^3$, температура плавления 650° 1. Магний 2. Титан 3. Алюминий 4. Медь		Р =2

12	Сплав медь-никель-марганец (43% Ni; 0,5 Mn; остальное медь) называют ……. 1. Нейзильберами 2. Копель 3. Мельхиоры 4. Куниалы		Р = 2
13	Ковкий чугун маркируется ……. 1. ВЧ 2. СЧ 3. КЧ 4. АЧК		Р = 2
14	Как обозначается легирующий элемент **медь** в цветных металлах ? 1. Мш 2. М 3. Мц 4. Мг		Р = 2
15	Укажите процентное содержание меди в сплаве ЛК 63-3 1. 63% 2. 3% 3. 36%		Р = 2
16	Котельная сталь маркируется … 1. Р9К5 2. ТК6 3. ВК6 4. 12К		Р = 2
17	Свинцовые баббиты маркируются…… 1. Б83 2. БС6 3. БК2		Р = 2
18	Литейные магниевые сплавы маркируются ….. 1. МЛ1 2. МА1		Р = 2
19	Что означает запись Э-38? 1. Электротехническая сталь 2. Электрод с пределом прочности стали 380 МПа 3. Электрод с содержанием углерода 0,38%		Р =2
20	Сплав медь-никель-цинк (15% Ni; 20% Sn; остальное медь) называют ……. 1. Нейзильберами 2. Копель 3. Мельхиоры 4. Куниалы		Р = 2
Инструкция по выполнению заданий № 21- 25: В соответствующую строку бланка			

ответов запишите краткий ответ на вопрос, окончание предложения или пропущенные слова			
21	Металлы или сплавы, используемые при пайке в качестве промежуточного металла (связки) между соединяемыми деталями, называют ……		Р = 2
22	Инструментальные стали предназначены для изготовления ……и ……. инструмента		Р = 2
23	Процесс удаления кислорода из жидкой стали, называют ……		Р = 2
24	Кипящие стали раскисляются только ……		Р = 2
25	Способность стали закаливаться на требуемую глубину, называют …..		Р = 2

Тест может быть компьютерным (один на группу) или на бумажном носителе (не менее двух вариантов).

Примечание: в случае проведения тестирования на бумажном носителе необходимо подготовить для обучающихся «бланк ответов».

Время выполнения теста – 30 мин

4. ИНСТРУМЕНТЫ ОЦЕНКИ

1. Эталон и критерии оценивания ответов на тестовые задания, оценочная шкала по выполнению тестовых заданий (Приложения 1)

5.МЕТОДИЧЕСКОЕ ОБЕСПЕЧЕНИЕ ТЕКУЩЕЙ АТТЕСТАЦИИ

1. Шувалова А.А.: Методическое пособие для студентов по выполнению практических работ по ОП.08 Материаловедение
2. Шувалова А.А.: Методическое пособие для студентов по выполнению самостоятельных работ. ОП.08 Материаловедение, ГАПОУ КТиХО 2019г.

Приложение 1

Тест №1 по теме Чтение рабочих и сборочных чертежей

Эталоны ответов

№ вопроса	**Эталон ответа**
1	1-в 2-б 3-а
2	1-в 2-б 3-а
3	1-б 2-а 3-г 4-в
4	3
5	3
6	4
7	2
8	4
9	3
10	1
11	2
12	1
13	1
14	1
15	1
16	4
17	3
18	1
19	2
20	1
21	сварочная
22	Твердыми сплавами
23	долговечности
24	145^{0}-450^{0}
25	вредной

Критерии оценивания ответов на тестовые задания

Тип задания	№ задания	Количество баллов за вопрос	Общее количество баллов
Закрытого типа *(На соответствие)*	1-3	2	20
Закрытого типа *(Выбор варианта ответа из множества предложенных ответов)*	4-23	2	38
Открытого типа *(Вставить пропущенное слово, закончить предложение, ответить на вопрос)*	24-30	3	15

Оценочная шкала по выполнению тестовых заданий
Максимальное количество баллов – 73

Набрано баллов	**57-65**	**50-56**	**44-49**	**Менее 43**
Процент результативности выполнения заданий	**90%-100%**	**80 %-89%**	**70 %-79%**	**< 70%**
Качественная оценка индивидуальных образовательных достижений	**«5» (отлично)**	**«4» (хорошо)**	**«3» (удовлетворительно)**	**«2» (не удовлетворительно)**

Государственное автономное профессиональное образовательное учреждение Самарской области
«Колледж технического и художественного образования г. Тольятти»

РАССМОТРЕНО	УТВЕРЖДАЮ
на заседании МО МАШИНОСТРОЕНИЕ И ТЕХНОЛОГИЯ МАТЕРИАЛОВ	Зам. директора по УМР
_____	_____ / И.И. Уренева
Руководитель МО _____ / Л.Т. Агафонова	_____ 20___г.

Комплект оценочных средств
для оценки итоговых образовательных результатов
по учебной дисциплине
ОП 08. Материаловедение
образовательной программы
подготовки специалистов среднего звена
по специальности
15.02.19 Сварочное производство
курс обучения 2, семестр 3

Тольятти, 2023год

Разработчик:

ГАПОУ КТиХО	преподаватель	А.А. Шувалова
(место работы)	(занимаемая должность)	(инициалы, фамилия)

Эксперты:

Внутренняя экспертиза:

Техническая экспертиза:	Л.В. Самойлова, методист ГАПОУ КТиХО
Содержательная экспертиза:	Л.Т.Агафонова, преподаватель высшей (первой) квалификационной категории ГАПОУ КТиХО

Протокол рассмотрения комплекта оценочных средств для оценки итоговых образовательных результатов по учебной дисциплине **08. Материаловедение**

№__ от «____» _____20__ г.

СОДЕРЖАНИЕ

		Стр.
1	Пояснительная записка	4
2	Паспорт комплекта оценочных средств	6
3	Процедуры оценки:	9
3.1	Стандартизированный тест	9
3.2	Практические задания	17
3.3	Практико-ориентированные задания	21
4	Комплект экзаменатора:	24
4.1	Инструменты оценки	24
	Приложения	25

1. ПОЯСНИТЕЛЬНАЯ ЗАПИСКА

Комплект оценочных средств предназначен для оценки освоения образовательных результатов по учебной дисциплине Материаловедение в рамках реализации федерального государственного образовательного стандарта среднего профессионального образования по специальности **22.02.06 Сварочное производство** (утв. приказом МОиН РФ от 21 апреля 2014г. № 360, зарегистрирован в Минюсте 27 июня 2014г, № 32877).

Основаниями проведения оценочной процедуры по учебной дисциплине являются следующие нормативные документы:

Федеральный государственный образовательный стандарт среднего профессионального образования по специальности **22.02.06 Сварочное производство;**

Рабочая программа учебной дисциплины Материаловедение, утвержденная зам.директора по УМР ГАПОУ «Колледж технического и художественного образования г. Тольятти» и прошедшая внутреннюю и внешнюю экспертизы;

Положение о проведении текущего контроля успеваемости и промежуточной аттестации обучающихся государственного автономного профессионального образовательного учреждения Самарской области «Колледж технического и художественного образования г. Тольятти» по основным профессиональным образовательным программам СПО, утвержденное приказом директора колледжа от «16» сентября 2015 г. № 01-20/339;

Положение об организации образовательной деятельности студентов по индивидуальному учебному плану в государственном автономном профессиональном образовательном учреждении Самарской области «Колледж технического и художественного образования г. Тольятти», утверждённое приказом директора колледжа от «30» июня 2017 г. № 01-20/270а.

Оценочные средства по дисциплине содержатся в фонде оценочных средств (ФОС) по дисциплине и представлены в различных формах.

Для оценки образовательных результатов используются: метод сопоставления с эталоном (ключом, модельным ответом), экспертная оценка деятельности по критериям, экспертная оценка письменных и устных ответов.

Промежуточная аттестация по учебной дисциплине Материаловедение проводится в соответствии с календарным учебным графиком.

Для оценки освоения итоговых образовательных результатов учебной дисциплины Материаловедение проводится экзамен.

Результаты оценочной процедуры заносятся в протокол экзамена (один общий на группу).

На экзамене обязательно оценивается усвоение знаний при выполнении теоретического задания и освоение умений при выполнении практического/ практико-ориентированного задания, деятельность, соответствующая уровню общей компетенции для данной категории обучающихся при выполнении компетентностно - ориентированного задания.

В настоящем комплекте оценочных средств используются следующие термины, определения и сокращения:

КОС – комплект оценочных средств;

УД – учебная дисциплина;

ФГОС - федеральный государственный образовательный стандарт;

ФОС - фонд оценочных средств;

ПЗ – практическое задание;

ПОЗ – практико-ориентированное задание;

КОЗ – компетентностно - ориентированное задание;

ОК – общая компетенция;

У - умения;

З – знания.

2. ПАСПОРТ КОМПЛЕКТА ОЦЕНОЧНЫХ СРЕДСТВ

2.1. Область применения

Комплект оценочных средств (КОС) предназначен для контроля и оценки образовательных достижений обучающихся, освоивших программу учебной дисциплины Мтериаловедение.

КОС включает контрольные материалы для проведения промежуточной аттестации в форме тестов, практических заданий (ПЗ), практико-ориентированных заданий (ПОЗ), компетентностно – ориентированных заданий (КОЗ).

КОС разработан в соответствии с:

-основной профессиональной образовательной программой по специальности СПО **15.02.19** Сварочное производство;

-программой учебной дисциплины Материаловедение.

2. 2 Предметы оценивания

Код	**Наименование результата обучения**
У1	распознавать и классифицировать конструкционные и сырьевые материалы по внешнему виду, происхождению, свойствам
У2	определять виды конструкционных материалов
У3	выбирать материалы для конструкций по их назначению и условиям эксплуатации
У4	проводить исследования и испытания материалов
У5	выбирать материалы для изготовления изделий машиностроения
З1	закономерности процессов кристаллизации и структурообразования металлов и сплавов, основы их термообработки, способы защиты металлов от коррозии
З2	классификацию и способы получения композиционных материалов
З3	принципы выбора конструкционных материалов для их применения в производстве
З4	строение и свойства металлов, методы их исследования
З5	классификацию материалов, металлов и сплавов, их области применения
З6	методы оценки основных свойств машиностроительных материалов
З7	физико-химические основы процессов, происходящих в металлах и сплавах при различных воздействиях
ОК 01.	Выбирать способы решения задач профессиональной деятельности применительно к различным контекстам
ОК 02.	Использовать современные средства поиска, анализа и интерпретации информации, и информационные технологии для выполнения задач профессиональной деятельности
ОК 03.	Планировать и реализовывать собственное профессиональное и личностное развитие, предпринимательскую деятельность в профессиональной сфере, использовать знания по финансовой грамотности в различных жизненных ситуациях
ОК 04.	Эффективно взаимодействовать и работать в коллективе и команде
ОК 05.	Осуществлять устную и письменную коммуникацию на государственном языке Российской Федерации с учетом особенностей социального и культурного контекста
ОК 06.	Проявлять гражданско-патриотическую позицию, демонстрировать

	осознанное поведение на основе традиционных общечеловеческих ценностей, в том числе с учетом гармонизации межнациональных и межрелигиозных отношений, применять стандарты антикоррупционного поведения
ОК 07.	Содействовать сохранению окружающей среды, ресурсосбережению, применять знания об изменении климата, принципы бережливого производства, эффективно действовать в чрезвычайных ситуациях
ОК 08.	Использовать средства физической культуры для сохранения и укрепления здоровья в процессе профессиональной деятельности и поддержания необходимого уровня физической подготовленности
ОК 09.	Пользоваться профессиональной документацией на государственном и иностранном языках.

Оцениваемые результаты обучения	**№ ПЗ**	**№ ПОЗ**	**№ вопроса в тесте**	**№ КОЗ**
У1 ,ОК5, ОК7		*№19,24,26,27,28 29.*		
У2 ,ОК5, ОК7	*№1-15*			
У3 ,ОК5, ОК7		*№30*		
У4 ,ОК5, ОК7		*№19,20,21,22,23*		
31…			*№6,7*	
32, 33…			*№ 2,3, 22*	
34,ОК1,ОК8,ОК9			*№6,7,9, 10,12,21*	
35,36			*№1,4,8,11,13, 14,15,16,17, 18,19,20,23,24. 25,26,27,28,29*	

2.3 Требования к умениям, знаниям, деятельности обучающихся и соответствующие формы и методы оценивания

Предметы оценивания	**Показатели оценки результата**	**Объекты оценки**	**Формы и методы оценки результата**
У1, *ОК5, ОК7*	классифицирует конструкционные и сырьевые материалы по свойствам.	Умение решать локальные профессиональные задачи	Практико-ориентированное задание, оценка продукта деятельности по критериям
У2, *ОК5, ОК7*	Определяет виды конструкционных материалов по шифру;	Умение решать локальные профессиональные задачи	тестирование – практическое задание
У3. *ОК5, ОК7*	Выбирает материалы по назначению и в соответствии с условиям эксплуатации;	Умение решать локальные профессиональные задачи	практико-ориентированное задание;

У4, *ОК5, ОК7*	Выбирает материалы для изготовления изделий (плашек, режущих инструментов)	Умение решать локальные профессиональные задачи	практико-ориентированное задание;
З1.	определяет закономерности процессов кристаллизации и структурообразования металлов и сплавов, перечисляет основы их термообработки, способы защиты металлов от коррозии.	когнитивные умения	тестирование – сравнение с эталоном;
З2.	определяет классификацию и способы получения композиционных материалов.	когнитивные умения	тестирование – сравнение с эталоном;
З3.	определяет принципы выбора конструкционных материалов для их применения в производстве.	когнитивные умения	тестирование – сравнение с эталоном;
З4, *ОК1,ОК8,ОК9*	определяет, строение и свойства металлов.	когнитивные умения	тестирование – сравнение с эталоном;
З5.	Классифицирует материалы, металлы и сплавы, определяет их области применения.	когнитивные умения	тестирование – сравнение с эталоном;
З6.	Определяет методы оценки основных свойств машиностроительных материалов.	когнитивные умения	тестирование – сравнение с эталоном;
З7.	определяет физико-химические основы процессов, происходящих в металлах и сплавах при различных воздействиях.	когнитивные умения	тестирование – сравнение с эталоном;

3.ПРОЦЕДУРЫ ОЦЕНКИ

3.1. Стандартизированный тест

Вариант 1

№ п/п	Задание (вопрос)	Эталон ответа	P max
Инструкция по выполнению заданий № 1 – 3: Соотнесите содержание столбца 2, с содержанием столбца 3. Запишите в соответствующие строки бланка ответов букву из столбца 3, обозначающую правильный ответ а вопросы столбца 1. В результате выполнения Вы получите последовательность букв.			
	№ 1-А; 2-Б		
1	Стали специального назначения маркируются 1) Ж а) быстрорежущая 2) Я б) шарикоподшипниковая 3) Р в) хромистая нержавеющая 4) Ш г)хромоникелевая нержавеющая		P = 8
2	Чугуны маркируются 1) Сч а) ковкий чугун 2) Вч б) серый чугун 3) Кч в) высокопрочный чугун 4) ачс с) антифрикционный серый чугун		P = 8
3	Твердые сплавы подразделяют на: 1) Вк 2) Тк 3) Ттк А) титановольфрамовые Б) вольфрамовые В) титанотанталовольфрамовые		P = 6
Инструкция по выполнению заданий № 4 -12: Выберите букву, соответствующую правильному варианту ответа и запишите ее в бланк ответов.			
4	Способностью сопротивляться внедрению в поверхностный слой другого более твердого тела обладают: 1) Хрупкие материалы 2) Твердые материалы 3) Пластичные материалы 4) Упругие материалы		P = 2
5	Свойства материалов, характеризующие их поведение при обработке, называются: 1) Эксплуатационными 2) Технологическими 3) Потребительскими 4) Механическими		P = 2

6	Самопроизвольное разрушение твердых материалов, вызванное химическими или электрохимическими процессами, развивающимися на их поверхности при взаимодействии с внешней средой, называется: 1) Коррозией 2) Диффузией 3) Эрозией 4) Адгезией		Р = 2
7	Какое из утверждений является верным: 1) Скорость коррозии при повышении температуры окружающей среды 2) Скорость коррозии повышается при понижении температуры окружающей среды 3) Скорость коррозии не зависит от температуры окружающей среды		Р = 2
8	Наибольшей коррозионной устойчивостью обладают следующие металлы: 1) Медь 2) Хром 3) Никель 4) Железо		Р = 2
9	Значение удельного объемного сопротивления лежит в основе классификации: 1) Сильномагнитных материалов 2) Слабомагнитных материалов 3) Не используется при классификации материалов		Р = 2
10	К группе материалов высокой проводимостью относятся материалы: Тантал и рений Медь и алюминий Графит и пиролитический углерод Цинк и хром		Р = 2
11	Основу сплавов высокого сопротивления составляют следующие металлы: 1) Медь и алюминий 2) Хром и никель 3) Олово и свинец 4) Золото и платина		Р = 2
12	Какое из утверждений является верным: 1) Повышение температуры не влияет на электропроводность собственного проводника 2) Чем выше температура, тем ниже электропроводность собственного полупроводника 3) Чем выше температура, тем выше электропроводность собственного проводника		Р = 2

13	Латунь – это..... 1) Сплав меди, в котором главным легирующим элементом является цинк 2) Слав меди с оловом и другими		Р = 2
14	Быстрорежущая сталь обозначается..... 1) Р 2) Я 3) Э 4) Ш		Р = 2
15	Антифрикционные материалы на основе олова и свинца называют.... 1) Припои 2) Куниалы 3) Баббиты 4) Мельхиоры		Р = 2
16	Ковкий чугун маркируется буквами..... 1) Вч 2) Кч 3) Сч 4) Бч		Р=2
17	Углеродистые инструментальные стали обозначаются.... 1) Р 2) А 3) К 4) У		Р =2
18	Сч 10 означает..... 1) Серый чугун 10 2) Серый чугун 10 мпа 3) Серый чугун с пределом прочности 10 мпа 4) Серый чугун с пределом прочности при растяжении 100 мпа		Р =2
19	На диограмме состояния железо-цементит, ледебурит обозначает буквой... 1) А 2) Ф 3) Л 4) Ц		Р =2
20	Механическую смесь феррита и цементита, содержащую 0,8% углерода называют….... 1) Ледебурит 2) Перлит 3) Графит 4) Аустенит		Р =2
21	Магнитные стали и сплавы характеризуются..... 1) Электронной проводимостью 2) Магнитной проницаемостью 3) Удельной теплоемкостью		Р =2

	4) Теплопроводностью		
22	Стеклотекстолит это: 1) Полимерный материал 2) Композиционный материал 3) Керамический материал 4) Пропиточный материал		Р =2
Инструкция по выполнению заданий № 23- 30: В соответствующую строку бланка ответов запишите краткий ответ на вопрос, окончание предложения или пропущенные слова.			
23	Сплав железа с углеродом и другими элементами, содержащим более 2,14% углерода называют...		Р = 2
24	Сплав меди с оловом и другими элементами (алюминий, кремний, марганец, свинец, бериллий) называют...		Р = 2
25	Деформируемые магнивые сплавы обозначают...		Р = 2
26	Металлы или сплавы, используемые при пайке в качестве промежуточного металла (связки) между соединяемыми деталями называют.....		Р = 2
27	Свойство металла оказывать сопротивление проникновению в него другого, более твердого тела, не получающего остаточных деформаций, называют.....		Р = 2
28	Определения твердости металлов. Вдавливания шарика из твердой стали определяет метод.....		Р = 2
29	Синтетические полимеры, обладающие высокой адгезией к металлам, стеклу, керамике и другим материалам называют...		Р =2
30	Искусственное волокно получают в результате химической обработки.....		Р =2

Вариант 2

№ п/п	Задание (вопрос)	Эталон ответа	P max
Инструкция по выполнению заданий № 1 – 3: Соотнесите содержание столбца 2, с содержанием столбца 3. Запишите в соответствующие строки бланка ответов букву из столбца 3, обозначающую правильный ответ а вопросы столбца 1. В результате выполнения Вы получите последовательность букв. **№ 1-А; 2-Б**			
1	Латунь и его сплавы 5) Лк а) оловянистые латуни 6) Лмц б) свинцовые латуни 7) Ло в) кремнистые латуни 8) Лс г) марганцевые латуни		P = 8
2	Обозначение марки материала 4) Ст3 5) У10 6) Р6м8 7) Сталь40 Наименование марки материала А) сталь углеродистая, обыкновенного качества Б) быстрорежущая В) инструментальная Г) сталь углеродистая, конструкционная, качественная		P = 8
3	Наименование стали специального назначения 4) Хромистая нержавеющая сталь 5) Шарикоподшипниковая сталь 6) Электротехническая сталь 7) Хромоникелевая нержавеющая сталь А) ш Б) е В) я Г) ж		P = 8
Инструкция по выполнению заданий № 4 -12: Выберите букву, соответствующую правильному варианту ответа и запишите ее в бланк ответов.			
4	Наибольшей коррозийной устойчивостью обладают следующий металлы: 5) Медь 6) Хром 7) Никель 8) Железо		P = 2
5	Указать параметр материала, в соответствии со значением которого, материал может быть отнесён к группе электротехнических: 5) Твёрдость 6) Пластичность 7) Электропроводность 8) Светопоглащение		P = 2

6	Самопроизвольное разрушение твердых материалов, вызванное химическими или электрохимическими процессами, развивающимися на их поверхности при взаимодействии с внешней средой, называется: 5) Коррозией 6) Диффузией 7) Эрозией 8) Адгезией		Р = 2
7	Основным параметром при классификации материалов по коррозийной устойчивости является: 4) Количество оставшегося после коррозии материала 5) Толщина разрушающегося за год слоя 6) Толщина необходимого антикоррозийного покрытия 7) Химический состав		Р = 2
8	Материалы, относящиеся к группе материалов высокой проводимости, являются: 5) Тантал и рений 6) Медь и алюминий 7) Графит и пиролитический углерод 8) Цинк и хром		Р = 2
9	Какое из утверждений является верным: 4) При введении примесей удельное сопротивление сплава падает 5) При введении примесей удельное сопротивление сплава возрастает 6) Удельное сопротивление сплава не зависит от его состава		Р = 2
10	Какое из утверждений является верным: 5) В естественных условиях любой газ является проводником электрического тока 6) Газ никогда не может стать проводником электрического тока 7) При превышение предела ионизации газ становится равновесной проводящей средой		Р = 2
11	Химические свойства материала определяются: 5) Элементарным химическим составом 6) Типом химической связи 7) Концентрацией носителей заряда		Р = 2
12	Для чего используются сплавы тугоплавких и благородных металлов: 4) Для изготовления шин питания 5) Для изготовления электровакуумных		Р = 2

	приборов 6) Для изготовления магнитных проводов 7) Для изготовления обмоточных проводов		
13	Бронза – это..... 3) Сплав меди, в котором главным легирующим элементом является цинк 4) Слав меди с оловом и другими легирующими элементами 5) Сплав меди с алюминием		Р = 2
14	Шарикоподшипниковая сталь обозначается..... 5) Р 6) Я 7) Э 8) Ш		Р = 2
15	Антифрикционные материалы на основе олова и свинца называют.... 5) Припои 6) Куниалы 7) Баббиты 8) Мельхиоры		Р = 2
16	Высокопроычный чугун маркируется буквами..... 5) Вч 6) Кч 7) Сч 8) Бч		Р=2
17	Автоматная сталь маркируется: 5) Р 6) А 7) К 8) У		Р =2
18	Кч 10 означает..... 5) Ковкий чугун 10 6) Ковкий чугун 10 мпа 7) Ковкий чугун с пределом прочности 10 мпа 8) Ковкий чугун с пределом прочности при растяжении 100 мпа		Р =2
19	На диограмме состояния железо-цементит, аустенит обозначает буквой... 5) А 6) Ф 7) Л 8) Ц		Р =2
20	Механическую смесь аустенита и цементита содержащего 4,3% углерода называют... 5) Ледебурит 6) Перлит 7) Графит		Р =2

	8) Аустенит		
21	Магнитные стали и сплавы характеризуются..... 5) Электронной проводимостью 6) Магнитной проницаемостью 7) Удельной теплоемкостью 8) Теплопроводностью		Р =2
22	Керамические материалы получают 5) Путём вытягивания из расплава 6) Путём свободного охлаждения расплава 7) Путём ускоренного охлаждения расплава 8) Путём формования и термообработки		Р =2
Инструкция по выполнению заданий № 23- 30: В соответствующую строку бланка ответов запишите краткий ответ на вопрос, окончание предложения или пропущенные слова.			
23	Сплав железа с углеродом и другими элементами, содержащим не более 2,14% углерода называют...		Р = 2
24	Сплав меди с цинком и другими элементами называют...		Р = 2
25	Литейные магнивые сплавы обозначают...		Р = 2
26	Антифрикционные материалы на основе олова и свинца называют...		Р = 2
27	Термическая обработка, при которой сталь нагревается до определённой температуры, выдерживается при ней и затем медленно охлаждается в печи для получения равновесной, менее твёрдой структуры, свободной от остаточных напряжений называют...		Р = 2
28	Определения твердости металлов. Вдавливания вершины алмазного конуса или стального шарика называют метод...		Р = 2
29	Синтетические волокна получают в результате химической обработки...		Р =2
30	Материалы, состоящие из высокотвёрдых и тугоплавких карбитов ванадия, титана, тантала с металлической связующей, полученные методом порошковой металлургии называют...		Р =2

Время выполнения теста - 40 мин

ПРАКТИЧЕСКОЕ ЗАДАНИЕ № 1

Инструкция

1. Максимальное время выполнения задания – 15 мин.

Задание

1. Расшифруйте марочный состав материалов.
   a) а) Сталь 40Х
   b) б) 12ХН3А
   c) в) СЧ20
   d) г) ЛЦ30А3
   e) д) У8

ПРАКТИЧЕСКОЕ ЗАДАНИЕ № 2

Инструкция

1. Максимальное время выполнения задания – 15 мин.

Задание

1. Укажите свойства и область применения быстрорежущих сталей.
2. Запишите марку материала ковкого чугуна с пределом прочности при растяжении 450 МПа (45 $^{кгс}/_{мм^2}$) с относительным удлинением 6%.

ПРАКТИЧЕСКОЕ ЗАДАНИЕ № 3

Инструкция

1. Максимальное время выполнения задания – 15 мин.

Задание

1. Расшифруйте марочный состав материалов.

a) Р18
b) АЧК-10
c) Сталь3
d) ВТ5
e) 12Х18Н9Т

ПРАКТИЧЕСКОЕ ЗАДАНИЕ № 4

Инструкция

1. Максимальное время выполнения задания – 15 мин.

Задание

1. Назовите марки, свойства и области применения алюминиевых сплавов.
2. Запишите марку латуни состоящая из 65% меди и 37% цинка.

ПРАКТИЧЕСКОЕ ЗАДАНИЕ № 5

Инструкция

1. Максимальное время выполнения задания – 15 мин.

Задание

1. Расшифруйте марочный состав материалов
   a) ХН7ГМЮТ
   b) А11
   c) ВЧ-10
   d) Сталь3сп
   e) ВК3

ПРАКТИЧЕСКОЕ ЗАДАНИЕ № 6

Инструкция

1. Максимальное время выполнения задания – 15 мин.

Задание

1.Назовите марки, свойства и область применения титанотанталовольфрамовых твердых сплавов.

2. Запишите марку шарикоподшипниковой стали.

ПРАКТИЧЕСКОЕ ЗАДАНИЕ № 7

Инструкция

1. Максимальное время выполнения задания – 15 мин.

Задание

1. Расшифруйте марку материала:

a) Ст5Гпс;
b) У12А;
c) 4Х15Н7Ф2МС;
d) Я;

ПРАКТИЧЕСКОЕ ЗАДАНИЕ № 8

Инструкция

1. Максимальное время выполнения задания – 15 мин.

Задание

1. Запишите марку легированной, конструкционной, хромокремнемарганцево-никелевой, высококачественной стали, с массовой долей углерода-0,3%, хрома, марганца и кремния- по1%, никеля- 2%, имеет пониженное содержание вредных примесей.
2. Запишите условное обозначение хромистой нержавеющей стали.
3. Дайте определение текстолита, перечислите основные свойства и область применения данного материала.

ПРАКТИЧЕСКОЕ ЗАДАНИЕ № 9

Инструкция

1. Максимальное время выполнения задания – 15 мин.

Задание

1. Расшифруйте марочный состав материалов
   a) Т15К6
   b) А12
   c) СЧ-20
   d) Сталь10

ПРАКТИЧЕСКОЕ ЗАДАНИЕ № 10

Инструкция

1. Максимальное время выполнения задания – 15 мин.

Задание

1.Дайте определение и назовите основные виды ХТО (химико-термической обработки).

2. Дайте краткую характеристику каждого вида ХТО(химико-термической обработки).

ПРАКТИЧЕСКОЕ ЗАДАНИЕ № 11

Инструкция

1. Максимальное время выполнения задания – 15 мин.

Задание

1.Запишите марку ковкого чугуна с пределом прочности при растяжении, равным 45 $кгс/мм^2$ (450 МПа), и относительным удлинением при растяжении, равным 6%.

2. Назовите марки и область применения баббитов.

ПРАКТИЧЕСКОЕ ЗАДАНИЕ № 12

Инструкция

1. Максимальное время выполнения задания – 15 мин.

Задание

1.Запишите марку сплава титана и алюминия, где алюминия до 5%, остальное титан.

2. Расшифруйте марку материала:
   a) Св-10Х5М
   b) Э-38
   c) ВЧ-60

ПРАКТИЧЕСКОЕ ЗАДАНИЕ № 13

Инструкция

1. Максимальное время выполнения задания – 15 мин.

Задание

1.Запишите марку сплава литейной бронзы, содержащая 8% олова, 4% цинка.

2. Расшифруйте марку материала:

a) 4Х4В2МФС
b) Ст10
c) ШХ10

ПРАКТИЧЕСКОЕ ЗАДАНИЕ № 14

Инструкция

1. Максимальное время выполнения задания – 15 мин.

Задание

1.Запишите марку сплава легированной стали, имеющий химический состав: углерода до 0,05%, хрома, никеля и молибдена до 1%.

2. Расшифруйте марку материала:

a) Ст3кп
b) Л63
c) Э-150

ПРАКТИЧЕСКОЕ ЗАДАНИЕ № 15

Инструкция

1. Максимальное время выполнения задания – 15 мин.

Задание

1.Запишите марку сплава латуни деформируемой, имеющий химический состав: меди 95%, алюминия 3%, никеля 2%, остальное - цинк.

2. Расшифруйте марку материала:

a) 15ХА
b) 20Н2АМ
c) МА1

3.3. Практико-ориентированные задания

ПРАКТИКО-ОРИЕНТИРОВАННОЕ ЗАДАНИЕ № 16

Задачная формулировка

1. Объясните, какие из перечисленных сталей можно закаливать в одном охладителе: вал из стали марки 40, сверло из стали марки У8, ролики из стали марки У9.
2. Расшифруйте марки материалов Ст40, У8 и У9.

Время выполнения задания – 15мин

ПРАКТИКО-ОРИЕНТИРОВАННОЕ ЗАДАНИЕ № 17

Задачная формулировка

1. Объясните, почему твердосплавные режущие инструменты позволяют работать на более высоких скоростях резания, чем инструменты из быстрорежущих сталей.
2. Приведите примеры обозначения быстрорежущих сталей и твердых сплавов.

Время выполнения задания – 15мин

ПРАКТИКО-ОРИЕНТИРОВАННОЕ ЗАДАНИЕ № 18

Задачная формулировка

Объясните, какой вид отжига лучше применить для инструментальных сталей? Перечислите дефекты, которые могут возникнуть при отжиге.

Время выполнения задания – 15мин

ПРАКТИКО-ОРИЕНТИРОВАННОЕ ЗАДАНИЕ № 19

Задачная формулировка

Опишите, какими свойствами должны обладать рессорно-пружинные стали, какие химические элементы улучшают свойства. Как повысить работоспособность сталей?

Время выполнения задания – 15мин

ПРАКТИКО-ОРИЕНТИРОВАННОЕ ЗАДАНИЕ № 20

Задачная формулировка

Опишите, какими причинами вызван износ деталей в процессе эксплуатации. Как повысить износостойкость и работоспособность изделий? Какие износостойкие материалы вы могли бы предложить?

Время выполнения задания – 15мин

ПРАКТИКО-ОРИЕНТИРОВАННОЕ ЗАДАНИЕ № 21

Задачная формулировка

Назовите основные виды коррозии. Приведите способы защиты металлов от коррозии.

Время выполнения задания – 15мин

ПРАКТИКО-ОРИЕНТИРОВАННОЕ ЗАДАНИЕ № 22

Задачная формулировка

Предлагаются три марки стали: У10, Р9, Р9М4К8. Укажите их состав.

Выберите из них сталь для изготовления фрез, предназначенных для обработки сплавов повышенной прочности. Объясните причину выбора именно данной стали. Назначьте и обоснуйте режим термической обработки, обеспечивающей высокие режущие свойства инструмента.

Время выполнения задания – 15мин

ПРАКТИКО-ОРИЕНТИРОВАННОЕ ЗАДАНИЕ № 23

Задачная формулировка

Назначьте и обоснуйте режим термической обработки быстрорежущий стали Р18, обеспечивающей высокие режущие свойства инструмента.

Инструмент проверки

(модельный ответ)

Время выполнения задания – 15мин

ПРАКТИКО-ОРИЕНТИРОВАННОЕ ЗАДАНИЕ № 24

Задачная формулировка

Выберите материал для изготовления шпильки, которые должны иметь твёрдость НВ 156-207 Н/мм2. Назначьте температуру закалки, охлаждающую среду и температуру отпуска. Опишите микроструктуру и свойства.

Время выполнения задания – 15мин

ПРАКТИКО-ОРИЕНТИРОВАННОЕ ЗАДАНИЕ № 25

Задачная формулировка

Для изготовления метчиков выбрана сталь У10. Укажите её состав. Назначьте режим термической обработки, укажите структуру и свойства метчиков в готовом виде.

Время выполнения задания – 15мин

ПРАКТИКО-ОРИЕНТИРОВАННОЕ ЗАДАНИЕ № 26

Задачная формулировка

Выберите из предложенных марок низкоуглеродистые стали. Укажите их состав, свойства и применение.

а) сталь 45
б) А20
в) Ст3
г) У7
д) 5ХНМ

Время выполнения задания – 15мин

ПРАКТИКО-ОРИЕНТИРОВАННОЕ ЗАДАНИЕ № 27

Задачная формулировка

Укажите назначение и некоторые марки антифрикционных чугунов и охарактеризуйте их свойства.

Время выполнения задания – 15мин

ПРАКТИКО-ОРИЕНТИРОВАННОЕ ЗАДАНИЕ № 28

Задачная формулировка

Для деталей уплотнения используют бронзу БрОФ6,5-0,4. Расшифруйте состав сплава, опишите структуру и термическую обработку бронзы, приведите характеристики механических свойств.

Время выполнения задания – 15мин

ПРАКТИКО-ОРИЕНТИРОВАННОЕ ЗАДАНИЕ № 29

Задачная формулировка

Назначьте марку латуни, устойчивой к коррозии в морской воде. Расшифруйте её состав. Укажите основные свойства латуни.

Время выполнения задания – 15мин

ПРАКТИКО-ОРИЕНТИРОВАННОЕ ЗАДАНИЕ № 30

Задачная формулировка

Для изготовления ответственных деталей (втулки, клапаны, зубчатые колёса) выбран сплав БрАЖН10-4-4. Расшифруйте состав, свойства, область применения.

Время выполнения задания – 15мин

4. КОМПЛЕКТ ЭКЗАМЕНАТОРА

4.1 Инструменты оценки

1.Эталоны ответов на тестовые задания. Критерии оценивания ответов на тестовые задания Оценочная шкала по выполнению тестовых заданий (Приложения 1)

2. Инструмент проверки практических заданий (Приложение 2)

3. Модельные ответы. Оценочная шкала по выполнению практических и практико-ориентированных заданий (Приложение 3)

Приложение 1

Эталоны ответов на тестовые задания

Вариант 1

№ п/п	Эталон ответа
1	1) В 2) Г 3) А 4) Б
2	1-Б 2-В 3-А 4-Г
3	1) Б 2) А 3) В
4	2
5	2
6	1
7	1
8	2,3
9	2
10	2
11	2
12	3
13	1
14	1
15	3
16	2
17	4
18	4
19	3
20	2
21	2
22	2
23	Чугуном
24	Бронза
25	Ма
26	Припои
27	Твердость
28	Бринелля
29	Эпоксидные смолы
30	Природных высокомолекулярных соединений

Вариант 2

№ п/п	Эталон ответа
1	1-В 2-Г 3-А 4-Б
2	1-А 2-В 3-Б 4-Г
3	1-Г 2-А 3-Б 4-В
4	2,3
5	3
6	1
7	2
8	2
9	2
10	3
11	1
12	2
13	2
14	4
15	3
16	1
17	2
18	4
19	1
20	1
21	2
22	4
23	сталью
24	латунь
25	МЛ
26	баббиты
27	отжиг
28	Роквелла
29	синтетических высокомолекулярных соединений
30	твёрдым сплавом

Критерии оценивания ответов на тестовые задания

Тип задания	№ задания	Оцениваемые результаты обучения	Количество баллов за вопрос	Общее количество баллов
Закрытого типа *(На соответствие)*	1-3	У1, З2	2	24
Закрытого типа *(Выбор варианта ответа из множества предложенных ответов)*	4-23	У1,З1,З4,З5,З7.	2	40
Открытого типа *(Вставить пропущенное слово, закончить предложение, ответить на вопрос)*	24-30	У1,З1,З4,З5,З7.	2	14

Оценочная шкала по выполнению тестовых заданий

Максимальное количество баллов – 78

Набрано баллов	78-70	69-62	61-54	Менее 53
Процент результативности выполнения заданий	90%-100%	80 %-89%	70 %-79%	< 70%
Качественная оценка индивидуальных образовательных достижений	«5» (отлично)	«4» (хорошо)	«3» (удовлетворительно)	«2» (не удовлетворительно)

Приложение 3

Инструмент проверки практических заданий

Практическое задание №1

Модельный ответ:

a) Сталь 40Х- сталь углеродистая, легированная, низколегированная, конструкционная, качественная. Химический состав: 0,4% углерода(С), до 1% хрома (Cr),серы(S) до 0,04%, фосфора(Р) до 0,035%, остальные компоненты железа (Fe).-2 балла
b) 12ХН3А- сталь углеродистая, легированная, среднелегированная, конструкционная, высококачественная. Химический состав: 0,12% углерода(С), до 1% хрома(Cr), никеля(Ni) 3%, фосфора(Р) до 0,025%, серы(S) до 0,025%, остальные компоненты железа (Fe). -2 балла
c) СЧ20- серый чугун, предел прочности при растяжении 200МПа (20 $^{кгс}/_{мм^2}$).-2 балла
d) ЛЦ30А3- сплав литейной латуни. Химический состав: 30% цинка(Zn); 3% алюминия (Al); 67% меди (Cu). -2 балла
e) У8- сталь углеродистая, инструментальная. Химический состав: 0,8% углерода(С), остальные компоненты железа (Fe). -2 балла

Максимальное количество баллов _10__ баллов

Практическое задание №2

Модельный ответ:

1.Основное свойство быстрорежущих сталей - теплостойкость, благодаря которой они сохраняют высокую твердость при нагреве до температур свыше 600º С.

После окончательной термической обработки стали получают твердость 61….65 HRC и предел прочности 2000….2500 МПа. Поскольку стали этой группы не обладают теплостойкостью, основная область их применения- изготовление инструментов, работающих с низкими скоростями. Это слесарный инструмент (метчики, плашки, развертки, напильники); протяжки, сверла. Кроме режущего инструмента из этих сталей изготавливают холодноштампованный инструмент, детали оснастки, направляющие планки станков.-8 баллов

2.КЧ 45-6-2 балла

Максимальное количество баллов _10__ баллов

Практическое задание №3

Модельный ответ:

a) Р18-быстрорежущая сталь, с содержанием карбита вольфрама 18%.- 2 балла
b) АЧК-10- антифрикционный ковкий чугун с пределом прочности при растяжении 100 МПа (10 $^{кгс}/_{мм^2}$).-2 балла

c) Сталь3- сталь углеродистая, низкоуглеродистая, конструкционная (строительная), обыкновенного качества. Химический состав: 0,03% углерода (C), серы (S) до 0,06%, фосфора (P) до 0,07%-2 балла
d) ВТ5-сплав титана (Ti) и алюминия (Al), где 4,3…6,2% Al, ост. Ti. -2 балла
e) 12Х18Н9Т- сталь углеродистая, легированная, высоколегированная. Химический состав: 0,12% углерода (C), хрома (Cr) до 18%,никеля (Ni) до 9%, титана (Ti) до1%, остальные компоненты железа (Fe).- 2 балла

Максимальное количество баллов 10 баллов

Практическое задание №4

Модельный ответ:

1.Деформируемые сплавы, к ним относятся сплавы системы алюминий-марганец (АМц) и алюминий-магний (АМг). Эти сплавы характеризуются высокой пластичностью и коррозионной стойкостью, но их прочность невысока (150…3500МПа). Сплавы применяют для изготовления малозагруженных деталей, в том числе работающих в агрессивных средах. Детали можно изготавливать холодной штамповкой, сваркой.

2.Литейные сплавы системы Al-Si-силумины. Они маркируются АЛ. Сплав АЛ2 (10…13% Si, ост.Al). Его состав имеет хорошую жидкотекучесть, из-за низкой температуры плавления, а так же малую усадку. Силумины с добавками меди, магния и марганца обладают высокими механическими свойствами.- 8 баллов

2.Л63- 2 балла

Максимальное количество баллов 10 баллов

Практическое задание №5

Модельный ответ:

a) ХН7ГМЮТ-сталь легированная, высоколегированная. Химический состав: до 1% углерода (C), до 1% хрома (Cr), до 7% никеля (Ni), до 1% марганца (Mn), до 1% молибдена (Mo), до 1% алюминия (Al), до 1% титана (Ti), остальные компоненты железа (Fe).- 2 балла
b) А11- автоматная сталь, с процентным содержанием углерода (C) 0,11%.- 2 балла
c) ВЧ-10- высококачественный чугун с пределом прочности при растяжении 100МПа (10 $^{кгс}/_{мм^2}$)- 2 балла
d) Сталь3сп- сталь углеродистая, низкоуглеродистая, обыкновенного качества, спокойная. Химический состав: 0,03% углерода (C), до 0,06% серы (S), до 0,07% фосфора (P), остальные компоненты железа (Fe).- 2 балла
e) ВК3- вольфрамокобальтовый сплав, массовая доля кобальта (Co) составляет 3%, остальное (97%)- карбид вольфрама.- 2 балла

Максимальное количество баллов 10 баллов

Практическое задание №6

Модельный ответ:

1.Титанотанталовольфрамовые сплавы маркируются: ТТ6К8, ТТ7К8, ТТ7К14, ТТ8К6.

Прочность этих сплавов δ1500..1700МПа, твердость 89..90 HRA. Имеют высокую ударную вязкость и прочность на изгиб, большую сопротивляемость вибрации и выкрашиванию. Пластинками из них оснащают сверла, фрезы, строгальные и токарные резцы и другой металлорежущий инструмент. Эта группа сплавов обладает высокой механической и термоударной прочностью режущих кромок и сопротивлением тепловым и механическим циклическим нагрузкам.- 8 балла

2.Ш- 2 балла

Максимальное количество баллов 10 баллов

Практическое задание №7

Модельный ответ:

a) Ст5Гпс - сталь углеродистая, низкоуглеродистая, полуспокойная, обыкновенного качества ; химический состав: до 0,05% углерода (C),до 1% марганца (Mn), до 0,06% серы(S) и фосфора (P), остальные компоненты железа (Fe).- 3 балла
b) У12А- сталь углеродистая, инструментальная, высококачественная; химический состав: до 1,2% углерода(C), до 0,015% серы(S) и фосфора (P).- 3 балла
c) 4Х15Н7Ф2МС- сталь легированная, высоколегированная; химический состав: до 0,04% углерода (C), до 15% хрома (Cr), до 7% никеля (Ni), до 2% ванадия (V), до 1% молибдена (Mo) и кремния (Si), остальные компоненты железа (Fe).- 3 балла
d)Я- сталь хромоникелевая нержавеющая- 1 балл

Максимальное количество баллов 10 баллов

Практическое задание №8

Модельный ответ:

1.30ХГСН2А -2 балла

2. Ж3 – 2 балла

3. Текстолит - слоистый пластик на основе хлопчатобумажной ткани и фенолформальдегидной смолы. Текстолит имеет высокую прочность, водостойкость, теплостойкость до температуры 125°С, низкий коэффициент трения в паре со сталью, высокую износостойкость. Используется для изготовления бесшумных и долговечных подшипников скольжения. Текстолит обладает высокими электроизоляционными свойствами, поэтому широко применяется в качестве диэлектрика при изготовлении электротепловых приборов, панелей, электроприборов.- 4 балла

Максимальное количество баллов 10 баллов

Практическое задание №9

Модельный ответ:

a) Т15К6- титановольфрамовый сплав, содержащий 15% карбидов титана, 6% кобальта (Co), 79% карбида вольфрама.- 2балла
b) А12- сталь углеродистая, автоматная, содержащая до 0,12% углерода (С) - 2балла
c) СЧ-20-серый чугун, с пределом прочности при растяжении 200МПа (20 $^{кгс}/_{мм^2}$)- 3балла
d) Сталь10-сталь углеродистая, низкоуглеродистая, качественная, конструкционная; химический состав: до 0,1% углерода(С), остальные компоненты железа (Fe). - 3балла

Максимальное количество баллов 10 баллов

Практическое задание №10

Модельный ответ:

1. Химико-термическая обработка (ХТО) – это процесс поверхностного насыщения деталей различными элементами путем их диффузии из внешней среды.

В промышленности наиболее широко применяют следующие виды ХТО: цементацию, азотирование, нитроцементацию (цианирование), алитирование, борирование, хромирование, диффузионная металлизация.- 4 балла

2. Цементация - это процесс диффузионного насыщения поверхностных слоев стальных деталей углеродом.- 1 балл

Азотирование – это процесс насыщения поверхности стали азотом. - 1 балл

Нитроцементация (цианирование)-называют процесс насыщения диффузионного насыщения поверхностных слоев стальных изделий одновременно углеродом и азотом. Нитроцементация осуществляется в газовой среде, цианирование – в жидкой среде. - 1 балл

Алитирование - процесс насыщения поверхностного слоя стальных изделий алюминием. - 1 балл

Борирование - процесс насыщения поверхностного слоя стальных изделий бором. - 1 балл

Диффузионная металлизация – это процесс диффузионное насыщения поверхностных слоев стали металлами. - 1 балл

Хромирование - процесс насыщения поверхностного слоя стальных изделий хромом.- - 1 балл

Максимальное количество баллов 10 баллов

Практическое задание №11

Модельный ответ:

1. КЧ 45-6 -2 балла
2. Баббиты – легкоплавкие подшипниковые сплавы, применяемые для вкладышей подшипников скольжения. В качестве баббитов используют сплавы систем свинец-сурьма, олово-сурьма, а также сплавы на основе цинка, легированные алюминием и медью. Баббиты (не на цинковой основе) маркируются буквой Б и порядковым номером или дополнительной буквой – Б6, БН.

   Цинковые сплавы обозначаются буквами ЦАМ и цифрами, показывающими содержание алюминия и меди, например ЦАМ-10-5 (10% алюминия, 5% меди, остальное цинк).- 8 баллов

Максимальное количество баллов 10 баллов

Практическое задание №12

Модельный ответ:

1. ВТ5- 1 балл
2.
   a) Св-10Х5М- сварочная проволока, химический состав: до 0,1 % углерода (С), до 5% хрома, до 1% молибдена.- 3 балла
   d) Э-38- электрод с пределом прочности стали 380МПа -3 балла
   e) ВЧ-60- высокопрочный чугун предел прочности при растяжении 600МПа (60 кгс/$мм^2$).- 3 балла

Максимальное количество баллов 10 баллов

Практическое задание №13

Модельный ответ:

1. БрО8Ц4 -1 балл
2.
   a) 4Х4В2МФС- сталь легированная, среднелегированная, химический состав: до 0,04% углерода; до 4% хрома; до 2% вольфрама; до 1% молибдена, ванадия, кремния, остальные компоненты железа. -3 балла
   b) Ст10- сталь углеродистая, среднеуглеродистая, конструкционная, качественная, химический состав: до 0,1% углерода, до 0,04% серы и 0,035% фосфора, остальные компоненты железа. -3 балла
   c) ШХ10 –шарикоподшипниковая, хромированная сталь, содержащая 10% хрома. -3 балла

Максимальное количество баллов 10 баллов

Практическое задание №14

Модельный ответ:

1. 5ХНМ -1 балл

a) Ст3кп - сталь углеродистая, низкоуглеродистая, конструкционная, обыкновенного качества, кипящая. Химический состав: до 0,03% углерода, 0,06% серы, 0,07% фосфора, остальные компоненты железа. -3 балла
b) Л63- сплав латуни, содержащий 63% меди, остальное – цинк. - 3 балла
c) Э-150- электрод с пределом прочности стали 1500 МПа- 3 балла

Максимальное количество баллов 10 баллов

Практическое задание №15

Модельный ответ:

1.ЛАН59-3-2 – 1балл

2

a) 15ХА - сталь легированная, низколегированная, хромистая, высококачественная. Химический состав: массовая доля углерода - 0,15%, хрома до 1%, серы не более 0,02% и фосфора 0,03%, остальные компоненты железа. -3 балла
b) 20Н2АМ - сталь легированная, среднелегированная, качественная. Химический состав: массовая доля углерода-0,2%, никеля до 1%, до 2% азота, до 1% молибдена, серы не более 0,04% и фосфора 0,035%, остальные компоненты железа. -3 балла
c) МА1 – деформируемый магниевый сплав, на основе алюминия, цинка, марганца, циркония с различной степени раскисления. -3 балла

Максимальное количество баллов 10 баллов

Приложение 3

Модельные ответы на практико-ориентированные задания

Практико-ориентированное задание №16

Модельный ответ:

1. В одном охладителе можно закаливать вал из стали 40 и ролики из стали У9, т.к. они имеют простую форму. Сверло закаливать этим способом нельзя, появятся трещины.-4 балла
2. Ст40- сталь углеродистая , конструкционная, среднеуглеродистая, качественная. Массовая доля углерода до 0,4%, серы и фосфора до 0,04%, остальное – железо.- 2 балла

У8- сталь углеродистая, инструментальная. Массовая доля углерода 0,8%, хрома не более 0,2%, никеля и меди по 0,25%, остальное- железо.- 2 балла

У9- сталь углеродистая, инструментальная. Массовая доля углерода 0,9%, хрома не более 0,2%, никеля и меди по 0,25%, остальное - железо.- 2 балла

Максимальное количество баллов 10 баллов

Практико-ориентированное задание №17

Модельный ответ:

1. Карбиды тугоплавких металлов придают твердым сплавам более высокую твердость, красностойкость и износоустойчивость.-2 балла
2. Быстрорежущие стали: вольфрамовые - Р18, Р12, Р8; вольфраммолибденовые – Р6М3; Р6М5; имеющие в своем составе кобальт и повышенное содержание ванадия - Р18К5Ф2.-4 балла

Твердые сплавы: вольфрамовые ВК; титановольфрамовые ТК; титанотанталовольфрамовые ТТК - 4 балла

Максимальное количество баллов 10 баллов

Практико-ориентированное задание №18

Модельный ответ:

Для сталей с содержанием углерода 0,5% лучше применить полный отжиг (t нагрева 800-820˚) для сталей с содержанием углерода 0,9% и более - неполный отжиг (t нагрева 760-780˚). – 4 балла

Дефекты при отжиге:

1) <u>перегрев</u> возникает при несоблюдении температурного режима при высоких температурах и при технически необоснованной длительной выдержки в печи;
2) <u>пережог</u> – неисправимый дефект и является браком отжига;

3) обезуглероживание и окисление деталей и заготовок происходят при отжиге в соляных ваннах, электрических и пламенных печах. При таких способах нагрева поверхность деталей взаимодействует с различными газами. По степени воздействия и химическому взаимодействию с поверхностями деталей реагенты подразделяются на окисляющие (водород, оксид углерода, водяной пар) и обезуглероживающие (кислород, водород, водяной пар). -6 баллов

Максимальное количество баллов 10 баллов

Практико-ориентированное задание №19

Модельный ответ:

Рессорно-пружинные стали должны обладать высокими пределом упругости и пределом выносливости. Для изготовления рессорно-пружинных сталей применяют конструкционные стали с высоким содержанием углерода 0,5-0,7%, дополнительно легированные кремнием, марганцем, хромом и ванадием. Стали должны обладать хорошей закаливаемостью и прокаливаемостью. Срок службы можно увеличить путем поверхностного наклепа.- 10 баллов

Максимальное количество баллов 10 баллов

Практико-ориентированное задание №20

Модельный ответ:

Износ – процесс постепенного разрушения рабочих поверхностей. Различают износ контактный и абразивный.

Абразивный износ - истирание металлической поверхности в результате трения твердых частиц о поверхность. Чтобы материал имел повышенную износостойкость в таких условиях, необходима высокая твердость. Высокую твердость обеспечивают высокоуглеродистые и высокомарганцовистые стали, белый чугун.

Так же повысить износостойкость сплава можно путем введения в сплав элементов, образующих химическое соединение (карбидообразующие элементы).

Контактный износ происходит при трении одной поверхности о другую. Хорошей стойкостью к истиранию обладают шарикоподшипниковые сплавы (шарикоподшипниковые хромистые стали, серый и ковкий антифрикционный чугун), графитизированная сталь, сплавы на основе меди (свинцовистая бронза, баббиты).

Для снижения сил трения нужно использовать смазку.- 10 баллов

Максимальное количество баллов 10 баллов

Практико-ориентированное задание №21

Модельный ответ:

Виды коррозии: химическая, электрохимическая, коррозия в газах. Способы защиты металлов от коррозии: легирование сплавов, нанесение защитных пленок (оксидирование), диффузионная металлизация (хромирование, алитирование, оцинкование), защита лакокрасочными материалами. – 10 баллов

Максимальное количество баллов 10 баллов

Практико-ориентированное задание №22

Модельный ответ:

У10- сталь углеродистая, инструментальная. Массовая доля углерода 1%, хрома 0 .2%, никеля и меди – 0.25%.- 1 балл

Р9- быстрорежущая сталь, массовая доля вольфрама 9%, хрома, молибдена и ванадия до 1%. – 1 балл

Р9М4К8 - быстрорежущая сталь, массовая доля вольфрама 9%, хрома до 0,2%, молибдена 4%, кобальта 8%. – 1 балл

Для изготовления фрез применяют сталь Р9. Быстрорежущая инструментальная сталь в отличие от углеродистой и легированной инструментальной стали обладает большим сопротивлением износу и большей теплостойкостью. Она обладает красностойкостью, т. е. не теряет своих свойств при температуре красного каления (550 -600°С). -4 балла

Стали повышенной производительности обладают более высокими красностойкостью и режущими свойствами. Быстрорежущая сталь нормальной производительности может работать при скоростях резания до 60 м/мин и выше, а повышенной производительности - до 100 м/мин и выше.- 3 балла

Максимальное количество баллов 10 баллов

Практико-ориентированное задание №23

Модельный ответ:

Закалка применяется для повышения твердости и сопровождается уменьшением вязкости.

Оптимальная температура при закалке быстрорежущей стали Р18 для тонких изделий (5 - 8 мм) - 1260°, для изделий толщиной более 10- 15 мм - 1280°. Быстрорежущая сталь медленно прогревается, высокий нагрев приводит к обезуглероживанию и образованию трещин, поэтому изделия из

быстрорежущей стали медленно нагревают при закалке до температуры 820 - 850°. Окончательный нагрев лучше всего производить в соляных ваннах, так как это позволяет избежать обезуглероживания стали. Выдержка при температуре закалки измеряется долями минуты. Быстрорежущая сталь после закалки обязательно должна быть подвергнута многократному отпуску. Оптимальная температура отпуска для стали Р18 - 580°, а для стали Р9 - 560°. -6 баллов

Быстрорежущие стали повышенной производительности требуют тщательного соблюдения режимов термообработки. Отступление от рекомендуемых режимов (особенно при обработке кобальтовых сталей) может привести к понижению твердости и сильному обезуглероживанию). – 4 балла

Максимальное количество баллов 10 баллов

Практико-ориентированное задание №24

Модельный ответ:

Сталь20, Ст25. Материал крепежных изделий должен быть термически обработан. После проведения термической обработки не допускается производить операции, связанные с изменением механических свойств материала крепежных изделий (ковка, штамповка и др.). Закалка, нормализация при температуре 860-900℃, вода, отпуск 580-620℃, воздух. При высоком отпуске сталь получает наилучшее сочетание механических свойств, повышение прочности, пластичности и вязкости, поэтому высокий отпуск стали после закалки ее на мартенсит назначают для кузнечных штампов, пружин, рессор, а высокий — для многих деталей, подверженных действию высоких напряжений. Для некоторых марок стали отпуск производят после нормализации. Этот относится к мелкозернистой легированной доэвтектоидной стали (особенно никелевой), имеющий высокую вязкость и поэтому плохую обрабатываемость режущим инструментом.- 6 баллов

Для улучшения обрабатываемости производят нормализацию стали при повышенной температуре (до 950-970°), в результате чего она приобретает крупную структуру (определяющую лучшую обрабатываемость) и одновременно повышенную твердость (ввиду малой критической скорости закалки никелевой стали). С целью уменьшения твердости производят высокий отпуск этой стали. – 4 балла

Максимальное количество баллов 10 баллов

Практико-ориентированное задание №25

Модельный ответ:

У10-сталь инструментальная углеродистая, с массовой долей углерода (С) до 1%, кремния, марганца до 0,33%, никеля до 0,25%, серы до 0,028%, фосфора до 0,03%, хрома до 0,2%, меди до 0,25%, железа до 97%. Метчики и плашки , из **стали** У10 закаливают в воде или в водных растворах солей , а охлаждают в горячих средах , то есть применяется ступенчатая закалка . Отпуск проводят при 150-170°С для сохранения высокой твёрдости (62-63 HRc). При ступенчатой закалке изделие охлаждают в закалочной среде, температура которой выше, чем мартенситная точка данной стали. Охлаждение и выдержка в этой среде обеспечивают передачу температуры закалочной ванны во все точки сечения закаливаемого изделия . После этого следует окончательное медленное охлаждение . Именно во время этого охлаждения и происходит закалка - аустенит превращается в мартенсит . Прим.: при данном режиме закалки значительно увеличивается твёрдость и прочность изделия в результате изменения структуры материала (**стали** У10) , хотя остаточный аустенит твёрдость снижает .- 8 баллов

Свариваемость материала: не применяется для сварных конструкций. Способ сварки КТС. -2 балла

Максимальное количество баллов 10 баллов

Практико-ориентированное задание №26

Модельный ответ:

А20 - сталь углеродистая, автоматная. Химический состав: массовая доля углерода 0,17…0,35%; кремния 0,15..0,35%; марганца 0,7..1 %; серы 0,08..0,15%; фосфора 0,06%; меди 0,25%. Сталь А20 применяется**:**
для изготовления мелких деталей машин и приборов, малонагруженных деталей сложной конфигурации, к которым предъявляются требования высокой точности размеров и качества поверхности; после цементации и цианирования - малонагруженных деталей, к которым предъявляются требования износостойкости и повышенного качества поверхности.- 5 баллов
БСт3 – сталь углеродистая, низкоуглеродистая, обыкновенного качества, конструкционная. Массовая доля углерода до 0,03%, марганца 0,25..0,65% марганца, серы до 0,05% и фосфора 0,04%. Область применения: сварные конструкции, крепежные детали, малонагруженных деталей машин. Хорошо свариваются, штампуются, куются и обрабатываются резанием. – 5 баллов

Максимальное количество баллов 10 баллов

Практико-ориентированное задание №27

Модельный ответ:

Антифрикционные чугуны обеспечивают низкое трение в местах контакта деталей друг с другом. Хорошие антифрикционные свойства чугуна достигаются за счет получения структуры с определенным соотношением перлита и феррита в основе, а также количеством и формой графита. Маркируют антифрикционные чугуны на перлитовой основе АЧС-1 и АЧС-2, а на феррито-перлитовый - АЧС-3, АЧС-4, АЧС-5, АЧС-6, (А-антифрикционный, Ч-чугун, С-серый, цифра указывает на различный химический состав).
Детали, работающие в паре трения с термически упрочненными стальными деталями, изготавливают из перлитных марок чугунов АЧС-1 и АЧС-2, а не упрочненными - АЧС-3.

Антифрикционные чугуны с шаровидным графитом изготавливают двух марок АЧВ-1 с перлитовой структурой и АЧВ-2 с феррито-перлитовой структурой. **Высокопрочным антифрикционным чугуном АЧВ-1 и АЧВ-2** называют чугун с шаровидной формой графита, получаемой в процессе кристаллизации отливки. Такая форма графитовых включений имеет меньшую поверхность по сравнению с пластинчатой и хлопьевидной при одинаковом объеме, уменьшает концентрацию напряжений. Основными легирующими элементами, обеспечивающими антифрикционные свойства чугунов, являются **Cr** - хром, **Ni** - никель, **Cu** - медь и **Ti** - титан.Антифрикционные высокопрочные чугуны с шаровидной формой

графита имеют более высокие механические свойства по сравнению с другими чугунами. **Высокопрочные антифрикционные чугуны** близки по свойствам к литой углеродистой стали, но обладают лучшими литейными свойствами, хорошо обрабатываются резаньем, сохраняют высокую износостойкость.- 6 баллов

Для повышения пластичности и вязкости отливки из высокопрочного чугуна подвергают термической обработке: отжигу, нормализации. Одновременно с повышением пластичности при температурной обработке снижаются остаточные напряжения в отливках, что повышает их работоспособность.- 4 балла
Максимальное количество баллов 10 баллов

Практико-ориентированное задание №28

Модельный ответ:

БрОФ6,5-0,4-Бронза оловянная, обрабатываемая давлением.

Химический состав в % материала БрОФ6.5-0.4. Железа до 0,02%; олово до 6,5%; фосфора 0,4%; остальное – медь.

Применение: для пружин, деталей машин, сеток бумагоделательных машин.- 4 балла

В оловянистые бронзы для улучшения свойств вводят до 5% свинца, что повышает обрабатываемость резанием и антифрикционные свойства, до 1% фосфора (повышает антифрикционные свойства, износостойкость и жидкотекучесть) и до !!% цинка, который позволяет уменьшить содержание в сплаве дефицитного олова.

Если однофазную оловянистую бронзу подвергнуть диффузионному отжигу (800…850° С), она приобретает свойства деформироваться. Двухфазные оловянистые бронзы применяют лишь в литом виде.- 6 баллов

Максимальное количество баллов 10 баллов

Практико-ориентированное задание №29

Модельный ответ:

ЛК80-3,ЛКС 65-1,5-3- 2 балла

ЛК80-3-кремнистая латунь, содержащая 80% меди, 3% кобальта, остальное-цинк. Обладает высокой коррозионной стойкостью в атмосферных условиях и морской воде, а также высокими механическими свойствами.- 4 балла

ЛКС 65-1,5-3- кремнистая латунь, содержащая 65% меди, 1,5% кобальта, синца 3%, остальное- цинк. Обладает высокой коррозионной стойкостью в атмосферных условиях и морской воде, а также высокими механическими свойствами. -4 балла

Максимальное количество баллов 10 баллов

Практико-ориентированное задание №30

Модельный ответ:

БрАЖН10-4-4-бронза содержит алюминия 10%, железа 4%, никеля 4%, остальное медь (82%). Данный сплав обладает высокими механическими свойствами, антифрикционными и противокоррозионными свойствами. Эти бронзы нашли применение для изготовления ответственных деталей машин, работающих при интенсивном изнашивании и повышенных температурах.
Максимальное количество баллов 10 баллов

Оценочная шкала по выполнению практических и практико-ориентированных заданий

Максимальное количество баллов – 10

Набрано баллов	**9-10**	**8**	**7**	**Менее 7**
Процент выполнения задания	90%-100%	80 %-89%	70 %-79%	менее 70%
Результат выполнения задания (оценка)	«5»	«4»	«3»	«2»

Государственное автономное профессиональное образовательное учреждение Самарской области
«Колледж технического и художественного образования г. Тольятти»

Комплект оценочных средств
для проведения текущего контроля успеваемости
по учебной дисциплине
ОП.09 Электротехника и электроника
образовательной программы
подготовки специалистов среднего звена
по специальности
15.02.19 Сварочное производство
курс обучения 2, семестр 4

Тольятти, 2023год

Разработчик (и):

ГАПОУ КТиХО	преподаватель	И.П.Артамонов
(место работы)	(занимаемая должность)	(инициалы, фамилия)

СОДЕРЖАНИЕ

		Стр.
1	Пояснительная записка	4
2	Паспорт комплекта оценочных средств	6
3	Контрольно-измерительные материалы	9
4	Инструменты оценки	22
5	Методическое обеспечение текущей аттестации	23
	Приложения	24

1. ПОЯСНИТЕЛЬНАЯ ЗАПИСКА

Комплект оценочных средств предназначен для мониторинга качества освоения учебной дисциплины Электротехника и электроника в рамках реализации федерального государственного образовательного стандарта среднего профессионального образования по специальности **22.02.06 «Сварочное производство»** (утв. приказом МОиН РФ от 21 апреля 2014г. № 360, зарегистрирован в Минюсте 27 июня 2014г, № 32877).

Предмет оценивания в процессе текущего контроля – знания и умения, являющиеся необходимыми элементами формируемых компетенций.

Основаниями проведения оценочной процедуры по учебной дисциплине являются следующие нормативные документы:

Федеральный государственный образовательный стандарт среднего профессионального образования по специальности **22.02.06 «Сварочное производство»**;

Рабочая программа учебной дисциплины ОП 09 Электротехника и электроника, утвержденная зам.директора по УМР ГАПОУ «Колледж технического и художественного образования г. Тольятти» и прошедшая внутреннюю и внешнюю экспертизы;

Положение о проведении текущего контроля успеваемости и промежуточной аттестации обучающихся государственного автономного профессионального образовательного учреждения Самарской области «Колледж технического и художественного образования г. Тольятти» по основным профессиональным образовательным программам СПО, утвержденное приказом директора колледжа от «16» сентября 2015 г. № 01-20/339;

Положение об организации образовательной деятельности студентов по индивидуальному учебному плану в государственном автономном профессиональном образовательном учреждении Самарской области «Колледж технического и художественного образования г. Тольятти», утверждённое приказом директора колледжа от «30» июня 2017 г. № 01-20/270а.

Оценочные средства по дисциплине содержатся в фонде оценочных средств (ФОС) по дисциплине и представлены в различных формах.

Для оценки образовательных результатов используются: метод сопоставления с эталоном (ключом, модельным ответом), экспертная оценка деятельности по критериям, экспертная оценка письменных и устных ответов.

Текущая аттестация по учебной дисциплине Основы электротехники проводится в соответствии с рабочей программой дисциплины и календарно-тематическим планом.

В рамках текущей аттестации проводится рубежный контроль по окончании изучения каждого учебного модуля в форме тестирования, опроса

(письменного или устного), выполнения контрольной работы, практических, практико-ориентированных заданий.

Текущий контроль по выполненным лабораторным и практическим работам проводится в форме формализованного наблюдения и оценки результатов выполнения работ, оценки отчетов по ним.

Уровень знаний, умений, сформированность компетенций в ходе текущего контроля оценивается по пятибалльной системе оценки: 5 (отлично), 4 (хорошо), 3 (удовлетворительно), 2 (неудовлетворительно) согласно разработанным критериям.

Внеаудиторная самостоятельная работа обучающихся оценивается по пятибалльной системе.

В настоящем комплекте оценочных средств используются следующие термины, определения и сокращения:

КОС – комплект оценочных средств;

УД – учебная дисциплина;

ФГОС - федеральный государственный образовательный стандарт;

ПЗ – практическое задание;

ПОЗ – практико-ориентированное задание;

КОЗ – компетентностно - ориентированное задание;

ОК – общая компетенция;

У - умения;

З – знания.

2. ПАСПОРТ КОМПЛЕКТА ОЦЕНОЧНЫХ СРЕДСТВ

2.1. Область применения

Комплект оценочных средств (КОС) предназначен для текущего контроля успеваемости и оценки образовательных достижений, обучающихся по освоению программы учебной дисциплины Электротехника и электроника.

КОС включает контрольные и методические материалы для проведения текущей аттестации в форме тестов, практических заданий (ПЗ), практико-ориентированных заданий (ПОЗ), методических указаний по выполнению работ, сборников заданий, тестов и т.д.

КОС разработан в соответствии с:

-основной профессиональной образовательной программой по специальности **15.02.19 Сварочное производство**;

-программой учебной дисциплины Электротехника и электроника.

2.2. Контроль и оценка результатов освоения

Текущий контроль и оценка результатов освоения учебной дисциплины осуществляется преподавателем в процессе проведения практикума и лабораторных работ, тестирования, а также выполнения обучающимися внеаудиторной самостоятельной работы.

Результаты обучения (освоенные умения, усвоенные знания)	**Критерии оценки**	**Методы оценки**
УМ 01. Электротехника		
Умения: – выбирать электрические, электронные приборы и электрооборудований; – правильно эксплуатировать электрооборудование и механизмы передачи движения технологических машин и аппаратов; – производить расчеты простых электрических цепей;	Лабораторная работа	ЛР № 1 Определение сопротивления цепи с помощью амперметра и вольтметра ЛР № 2 Последовательное соединение проводников ЛР № 3 Параллельное соединение проводников ЛР № 4 Изучение явления электромагнитной индукции и самоиндукции ЛР №5 Проверка закона Ома при последовательном соединении резистора катушки индуктивности и конденсатора. ЛР №6 Исследование параллельного соединения

		катушки индуктивности и конденсатора. ЛР №7 Измерение работы и мощности в цепи переменного тока. ЛР №8 Изучение трехфазной электрической цепи при соединении нагрузки звездой и треугольником. ЛР №9 Испытание однофазного трансформатора ЛР №10 Испытание двигателя постоянного тока с независимым и параллельным возбуждением
Знания: – классификацию электронных приборов, их устройство и область применения; – методы расчета и измерения основных параметров электрических цепей; – основные законы электротехники; – основные правила эксплуатация электрооборудования и методы измерения электрических величин;	Тестирование	Тест № 1
УМ 02. Электроника		
Умения: – производить расчеты простых электрических цепей; – рассчитывать параметры различных электрических цепей и схем; – снимать показания и пользоваться электроизмерительными приборами и приспособлениями;	Лабораторная работа	характеристики полупроводникового диода. ЛР №12 Снятие характеристик транзистора с общим эмиттером. ЛР №13 Исследование и снятие характеристик тиристора. ЛР №14 Исследование входных и

		выходных характеристик биполярного транзистора. ЛР №15 Исследование входного напряжения однополупериодного и двухполупериодного выпрямителя с помощью осциллографа. ЛР №16 Исследование мостовой схемы полупроводникового выпрямителя ЛР№17 Расширение пределов измерения амперметра и вольтметра с помощью измерительного трансформатора.
Знания: – основные правила эксплуатация электрооборудования и методы измерения электрических величин; – основы теории электрических машин, принцип работы типовых электрических устройств; – параметры электрических схем и единиц их измерения; – принцип выбора электрических и электронных приборов; – принципы составления простых электрических и электронных цепей;	Тестирование	Тест № 2

3. КОНТРОЛЬНО – ИЗМЕРИТЕЛЬНЫЕ МАТЕРИАЛЫ

Контрольный срез по теме

« Постоянный ток, Электромагнетизм, Переменный ток»

Вариант 1.

№ п/п	Задание (вопрос)		Эталон ответа	Р
Инструкция по выполнению заданий № 1 - 10: Выберите цифру, соответствующую правильному варианту ответа и запишите ее в бланк ответов.				
1	При каких условиях возникает электрический ток?	1. При наличии потребителя и сеточник питания. 2. При наличии «Е» и внутреннего сопротивления источника. 3. При наличии проводников, источника электроэнергии и потребителей. 4. При наличии «U» и замкнутой цепи.		2
2	Можно ли включить последовательно конденсатор с рабочими напряжением 600В и 160В?	1. Можно. 2. Нельзя 3. нет правильного ответа.		2
3	Почему электрические розетки, при включении их паяльника, настольной лампы утюга, радиоприёмника и других потребителей, иногда сильно нагреваются?	1. Большая мощность потребителя электроэнергии. 2. Увеличена чистота питающего напряжения сети. 3. Повышенное напряжение сети. Из-за плохого контакта в розетке, увеличивается сопротивление контакта.		2
4	Почему электрические лампы накаливания перегорают чаще всего момент включения?	1. Сопротивление холодной спирали меньше - ток в момент включения больше. 2. За счет возникновения ЭДС самоиндукции, которая увеличивает величину приложенного к спирали напряжения в момент включения 3. Сопротивление холодной спирали больше, падения напряжения на ней момент включения больше, падение напряжения на ней момент включения больше . 4. за счёт возникновения в момент включения явления электронной эмиссии		2

5	Как изменяется наречение на обкладках конденсатор после подключения его к источникам постоянного тока?	1. От максимуму 2. От максимума к нулю. 3. имеет постоянную величину, зависящую от емкости и конденсатора.		2
6	Как зависит индуктивность катушки от величины тока проходящего через нее?	1. Прямо пропорционально 2. Обратно пропорционально 3. Не зависит		2
7	Как зависит величина ЭДС самоиндукции катушки от количества витков?	1. Прямо пропорционально 2. Обратно пропорционально 3. Не зависит		2
8	электромагнитные процессы в электромагнитных магнитных цепях характеризуются	1. МДС и магнитным потоком 2. магнитной индукцией и магнитным напряжением 3. всеми перечисленными величинами.		2
9	Чтобы снять остаточную намагниченность необходимо:	1. создать внешнее магнитное поле, совпадающее по направлению с созданным; 2. создать внешнее поле противоположное по направлению с созданным; 3. использовать иной метод;		2
10	По правилу правой руки определяется:	1. направление силы, действующей на проводник с током в магнитном поле; 2. направление магнитных силовых линий вокруг проводника; 3. направление движения проводника в магнитном поле		2

Вариант 2.

№ п/п	Задание (вопрос)		Эталон ответа	Р
Инструкция по выполнению заданий № 1 - 10: Выберите цифру, соответствующую правильному варианту ответа и запишите ее в бланк ответов.				
1	Как изменится магнитный поток катушки, если из нее вынуть ферритовый сердечник?	1.Не изменится; 2. увеличится; 3. уменьшится.		2
2	Можно ли включить параллельно конденсаторы с рабочим напряжением 500В и 160В в сеть 380В?	1. Можно 2. Нельзя 3. нет правильно ответа.		2
3	Для какой цели у плавких вставок предохранители делаются вырезы?	1. для увеличения R в местах уменьшенного сечения 2. для экономии дорогостоящих цветных		2

		металлов 3. для удобства монтажа.		
4	Как изменяется ток заряда конденсатора после подключения его к источнику постоянного тока?	1. От нуля к максимуму 2. От максимуму к нулю 3. имеет постоянную величину, зависящую от емкости конденсатора 4. тока не будет, обкладки конденсатора разделены диэлектрики		2
5	Закон Ома для полной цепи записывают так	1. I=U/R 2. I=E/(Ro+R) 3. Оба варианта правильны		2
6	по правилам правой руки определяется	1. направление силы, действующей на проводник с током в магнитном поле; 2. направление индуктированной ЭДС в проводнике, движущемся в магнитном поле 3. направление движение проводника в магнитном поле.		2
7	Как зависит величина ЭДС самоиндукции катушки от величины тока проходящего через катушку?	1. Не зависит 2. Прямо пропорционально. 3. Обратно пропорционально		2
8	Магнитная система состоит из:	1. источника магнитного поля (Обмотка с током или постоянный магнит) 2. системы магнитопроводов 3. Всё перечисленное правильно		2
9	Для изготовления постоянных магнитов и магнитных систем используют	1. магнитомягкие материалы 2. магнитотвёрдые материалы 3. как те, так и другие.		2
10	По правилу буравчика определяется:	1. Направление тока 2. направление магнитных силовых линий вокруг проводника 3. направление движения проводника в магнитном поле		2

Итоговый тест.
Вариант 1

Блок А.

№ n/n	Задания (вопрос)		Эталон ответа
Инструкция по выполнению заданий № 1- 4: соотнесите содержания столбца 1 с содержанием столбца 2 запишите в соответствующие строки бланка ответов букву из столбца 2, обозначающую правильный ответна вопросы столбца 1. В результате вы получите последовательность букв например			
	№ задания	*Вариант ответа*	
	1	*1-В; 2-А; 3-Б*	
1.	Установите соответствие между названием закона и его формулой		
	Название	Формула	
	1. Закон Ома для всей цепи 2. Закон Ома для участка цепи 3. Закон Кирхгофа для узла электрической цепи	А. $\sum_{i=1}^{n} Ii$ Б. $I = \frac{U}{R}$ В. $I = \frac{E}{R + R_0}$ Г. U= I*R	1 – В 2 – Б 3 – А
2.	Установите соответствие между физической величиной и единицей измерения		
	Физическая величина	Единица измерения	
	1. Сила тока 2. Мощность 3. Индуктивность	А. Ватт Б. Ампер В. Фарада Г. Генри	1 – Б 2 – А 3 – Г
3.	Установите соответствие между видом соединения резисторов и формулой эквивалентного сопротивления		
	Соединение резисторов	Формула эквивалентного сопротивления	

	1. 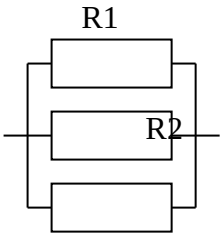 2. 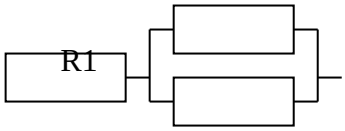 3. 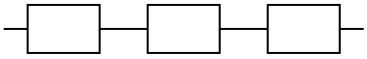	А. $\frac{1}{R_{экв}} = \frac{1}{R1} + \frac{1}{R2} + \frac{1}{R3}$ Б. Rэкв = R1+R2+R3 В. Rэкв = R1+$\frac{R2 \bullet R3}{R2 + R3}$	1 – А 2 – В 3 – Б
4.	Установите соответствие между определением физической величины и её наименование		
	Определение	Наименование	
	1. Величина электрического заряда, протекающего через поперечное сечение проводника за единицу времени 2. Величина, обратно пропорциональна сопротивлению 3. Напряжение на зажимах источника тока при отключенном потребителя	А.Проводимость Б.Электродвижущая сила В.Сила тока Г.Напряжение	1 – В 2 – А 3 – Б

Инструкция по выполнению заданий № 5 – 20; Выберите цифру, соответствующую правильному варианту ответа и запишите её в бланк ответа

5.	Выберите правильный ответ: В какой момент времени t мгновенное значение тока достигает положительного максимума 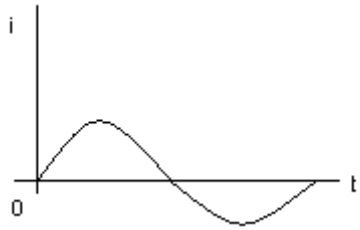 1. $t = \frac{T}{8}$ 2. $t = \frac{T}{4}$ 3. $t = \frac{3}{4}T$	2
6.	Выберите правильный ответ: Сколько соединительных проводов к генератору, обмотки которого образуют «звезду» ? 1. 6 2. 3 или 4 3. 3 4. 4	2
7.	Выберите правильный ответ: Напряжение на зажимах цепи с активным сопротивлением изменяется по закону U=220sin(314t +П/4) Определите закон изменения тока в цепи, если R=500м 1. i=4,4sin 314t 2. i=4,4sin (314t + П/4) 3. i=3,1sin (314t + П/4)	2
8.	Выберите правильный ответ: Укажите правильную формулу для подсчета магнитного потока 1. F= BS 2. F=B.I.L 3. F=B.I.L sin L	1
9.	Выбери правильный ответ: «На шкале прибора нанесен знак . .Какой это прибор?» 1. Амперметр 2. Прибор электромагнитной системы 3. Прибор переменного тока 4. Прибор магнитоэлектрической системы	4
10.	Выберите правильный ответ: «Какие линии в сети (согласно ПУЭ) является высоковольтными?» 1. U ≥ 500В 2. U ≥ 1000В 3. U ≥ 3300В	2

11.	Выберите правильный ответ: «Какое условное обозначение используются на школах приборов, работающих только в горизонтальном положении?» 1. 2. 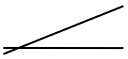 3. 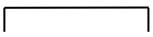 4.	3
12.	Выберите ответ: Укажите единицы измерения в системе CU: F; I; B; L; Ф; H 1. H; Тл; M; A; Вб; А/см 2. H; A; Тл; M; Вб; А/м 3. Вб; Тл; M; H; A; А/см	2
13.	Выберите правильный ответ: «Для чего электрическую энергию на большое расстояния передают при высоком напряжении?» 1. Для увеличения тока в линии 2. Для повышения напряжении у потребителя 3. Для уменьшения потерь в линии	3
14.	Выберите правильный ответ: «Каково назначения троса подвешенного по вершинам опор ЛЭП?» 1. Для защиты ЛЭП от удара молнии 2. Для увеличения механической прочности ЛЭП 3. Для использования в качестве нулевого провода	1
15.	Выберите правильный ответ: В каком режиме работает электродвигатель лифта? 1. В продолжительном 2. В повторно – кратковременном 3. В кратковременном	2
16.	Выберите правильный ответ: Электронагревательный элемент потребляет мощность 770 Вт при напряжении U = 220 В. Определить ток и сопротивление этого элемента 1. I = 0,28 A; R = 785,7 ОМ 2. I = 2,8 A; R = 78,57 ОМ 3. I = 3,5 A; R = 63 ОМ	3
17.	Выберите правильный ответ: «Для чего сердечник трансформатора набирают из тонких листов трансформаторной стали?» 1. Для увеличения коэффициента трансформации 2. Для уменьшения нагревания магнитопровода 3. Для уменьшения коэффициента трансформации	2
18.	Выберите правильный ответ:	

	«Машина, преобразующая электрическую энергию в механическую, называется: 1. Электродвигатель 2. Генератор 3. Трансформатор	1
19.	Выберите правильный ответ и закончите предложения: «Как и любая машина переменного тока, асинхронный двигатель состоит из двух основных частей: 1. Станины и якоря 2. Статора и ротора	2
20.	Выберите правильный ответ и закончите предложения «Фотоэлектронный прибор, сопротивления которого зависит от освещенности, называется 1. фоторезистор 2. фотодиод 3. фототранзистор	1

Блок Б

Инструкция по выполнению заданий № 21 – 30: В соответствующую строку бланка ответов запишите краткий ответ на вопрос, окончание предложения или пропущенные слова

№ n/n	Задание (Вопрос)	Эталон ответа
21.	Обмотка трансформатора, включенная в сеть источника электрической энергии, называется ….	первичной
22.	Элементарная частица, несущая отрицательный заряд, называется … .	электроном
23.	Неподвижная часть в машинах постоянного тока называется ….	станиной
24.	Подвижная часть в машинах переменного тока называется ….	ротором
25.	Индивидуальные средства защиты от поражения электрическом током называется ….	диэлектрические защитные средства
26.	К работе с электроинструментом допускаются лица которые прошли … по технике безопасности	инструктаж
27.	Создание запаса свободных электронов, называется …	электронной эмиссией
28.	Полупроводниковый прибор с двумя р – п переходами называется ….	транзистором
29.	Асинхронная машина обладает свойством …, т.е. может быть использована как в режиме генератора, так и в режиме двигателя	обратимости
30.	Отрицательно заряженный электрод называется ….	катодом

Вариант 2

Блок А.

№ n/n	Задания (вопрос)		Эталон ответа
Инструкция по выполнению заданий № 1- 4: соотнесите содержания столбца 1 с содержанием столбца 2 запишите в соответствующие строки бланка ответов букву из столбца 2, обозначающую правильный ответна вопросы столбца 1. В результате вы получите последовательность букв например			
	№ задания	*Вариант ответа*	
	1	*1-В; 2-А; 3-Б*	
1.	Установите соответствие между названием закона и его формулой		
	Название	Формула	
	1. Закон Кирхгофа для узла электрической цепи 2. Закон Ома для участка цепи 3. Закон Ома для всей цепи	А. $\sum_{i=1}^{n} Ii$ Б. $I = \frac{U}{R}$ В. $I = \frac{E}{R + R_0}$ Г. U= I*R	1 – А 2 – Б 3 – В
2.	Установите соответствие между физической величиной и единицей измерения		
	Физическая величина	Единица измерения	
	1. Индуктивность 2. Мощность 3. Сила тока	А. Ватт Б. Ампер В. Фарада Г. Генри	1 – Г 2 – А 3 – Б
3.	Установите соответствие между видом соединения резисторов и формулой эквивалентного сопротивления		
	Соединение резисторов	Формула эквивалентного сопротивления	

	1. 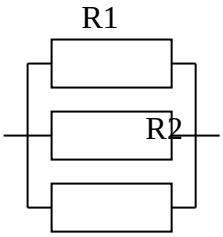 2. 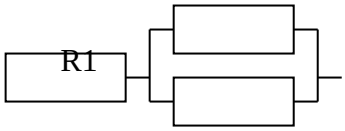 3. R1 R2 R3 R3 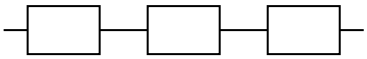	А. Rэкв = R1+ $\frac{R2 \bullet R3}{R2+R3}$ Б. Rэкв = R1+R2+R3 В. $\frac{1}{R_{экв}} = \frac{1}{R1} + \frac{1}{R2} + \frac{1}{R3}$	1 – В 2 – А 3 – Б
4.	Установите соответствие между определением физической величины и её наименование		
	Определение	Наименование	
	1. Напряжение на зажимах источника тока при отключенном потребителя 2. Величина электрического заряда, протекающего через поперечное сечение проводника за единицу времени 3. Величина, обратно пропорциональна сопротивлению	А.Проводимость Б.Электродвижущая сила В.Сила тока Г.Напряжение	1 – Б 2 – В 3 – А

Инструкция по выполнению заданий № 5 – 20; Выберите цифру, соответствующую правильному варианту ответа и запишите её в бланк ответа

5.	Выберите правильный ответ: В какой момент времени t мгновенное значение тока достигает отрицательного максимума 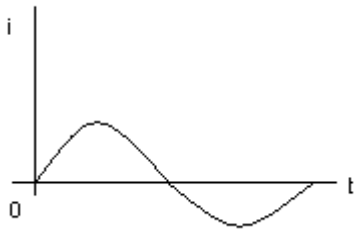 1. $t = \frac{T}{8}$ 2. $t = \frac{T}{4}$ 3. $t = \frac{3}{4}T$	3

6.	Выберите правильный ответ: Сколько соединительных проводов к генератору, обмотки которого образуют «треугольник»? 1. 6 2. 3 или 4 3. 3 4. 4	3
7.	Выберите правильный ответ: Напряжение на зажимах цепи с активным сопротивлением изменяется по закону U=220sin(314t +П/4) Определите закон изменения тока в цепи, если R=100 Ом 1. i=2,2sin 314t 2. i=2,2sin (314t + П/4) 3. i=0,22sin (314t + П/4)	2
8.	Выберите правильный ответ и закончите предложения «Фотоэлектронный прибор, сопротивления которого зависит от освещенности, называется 1. фоторезистор 2. фотодиод 3. фототранзистор	1
9.	Выберите правильный ответ и закончите предложения: «Как и любая машина переменного тока, асинхронный двигатель состоит из двух основных частей: 1. Станины и якоря 2. Статора и ротора	2
10.	Выберите правильный ответ: «Машина, преобразующая электрическую энергию в механическую, называется: 1. Электродвигатель 2. Генератор 3. Трансформатор	1
11.	Выберите правильный ответ: «Для чего сердечник трансформатора набирают из тонких листов трансформаторной стали?» 1. Для увеличения коэффициента трансформации 2. Для уменьшения нагревания магнитопровода 3. Для уменьшения коэффициента трансформации	2
12.	Выберите правильный ответ: Электронагревательный элемент потребляет мощность 770 Вт при напряжении U = 220 В. Определить ток и сопротивление этого элемента 1. I = 0,28 А; R = 785,7 ОМ 2. I = 2,8 А; R = 78,57 ОМ 3. I = 3,5 А; R = 63 ОМ	3
13.	Выберите правильный ответ: В каком режиме работает электродвигатель лифта? 1. В продолжительном 2. В повторно – кратковременном 3. В кратковременном	2

14.	Выберите правильный ответ: «Каково назначения троса подвешенного по вершинам опор ЛЭП?» 4. Для защиты ЛЭП от удара молнии 5. Для увеличения механической прочности ЛЭП 6. Для использования в качестве нулевого провода	1
15.	Выберите правильный ответ: «Для чего электрическую энергию на большое расстояния передают при высоком напряжении?» 1. Для увеличения тока в линии 2. Для повышения напряжении у потребителя 3. Для уменьшения потерь в линии	3
16.	Выберите ответ: Укажите единицы измерения в системе CU: F; I; B; L; Ф; H 1. H; Тл; M; A; Вб; А/см 2. H; A; Тл; M; Вб; А/м 3. Вб; Тл; M; H; A; А/см	2
17.	Выберите правильный ответ: «Какое условное обозначение используются на школах приборов, работающих только в горизонтальном положении?» 1. 2. 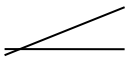 3. 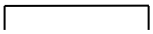 4.	3
18.	Выберите правильный ответ: «Какие линии в сети (согласно ПУЭ) является высоковольтными?» 1. U ≥ 500В 2. U ≥ 1000В 2. U ≥ 3300В	2
19.	Выбери правильный ответ: «На шкале прибора нанесен знак . Какой это прибор?» 1. Амперметр 2. Прибор электромагнитной системы 3. Прибор переменного тока 4. Прибор магнитоэлектрической системы	4
20.	Выберите правильный ответ: Укажите правильную формулу для подсчета магнитного потока 4. F= BS 5. F=B.I.L 6. F=B.I.L sin L	1

Блок Б

Инструкция по выполнению заданий № 21 – 30: В соответствующую строку бланка ответов запишите краткий ответ на вопрос, окончание предложения или пропущенные слова

№ n/n	Задание (Вопрос)	Эталон ответа
21.	Отрицательно заряженный электрод называется ….	катодом
22.	Асинхронная машина обладает свойством …, т.е. может быть использована как в режиме генератора, так и в режиме двигателя	обратимости
23.	Полупроводниковый прибор с двумя р – п переходами называется ….	транзистором
24.	Создание запаса свободных электронов, называется …	электронной эмиссией
25.	К работе с электроинструментом допускаются лица которые прошли … по технике безопасности	инструктаж
26.	Индивидуальные средства защиты от поражения электрическом током называется ….	диэлектрические защитные средства
27.	Подвижная часть в машинах переменного тока называется ….	ротором
28.	Неподвижная часть в машинах постоянного тока называется ….	станиной
29.	Элементарная частица, несущая отрицательный заряд, называется … .	электроном
30.	Обмотка трансформатора, включенная в сеть источника электрической энергии, называется ….	первичной

Время выполнения теста – 40 мин

4. ИНСТРУМЕНТЫ ОЦЕНКИ

1. Эталон и критерии оценивания ответов на тестовые задания, оценочная шкала по выполнению тестовых заданий (Приложения 1)

5.МЕТОДИЧЕСКОЕ ОБЕСПЕЧЕНИЕ ТЕКУЩЕЙ АТТЕСТАЦИИ

1. Артамонов И.П. Методическое пособие для студентов по выполнению практических работ по ОП.09 Электротехника и электроника, ГАПОУ КТиХО 2018г. 19 стр.

Приложение 1

Оценочная шкала по выполнению контрольного среза
Максимальное количество баллов – 20

Набрано баллов	**18-20**	**17-19**	**14-16**	**Менее 13**
Процент результативности выполнения заданий	**90%-100%**	**80 %-89%**	**70 %-79%**	**< 70%**
Качественная оценка индивидуальных образовательных достижений	**«5» (отлично)**	**«4» (хорошо)**	**«3» (удовлетворительно)**	**«2» (не удовлетворительно)**

Критерии оценивания ответов на тестовые задания

Тип задания	**№ задания**	**Количество баллов за вопрос**	**Общее количество баллов**
Закрытого типа *(На соответствие)*	1-4	4	16
Закрытого типа *(Выбор варианта ответа из множества предложенных ответов)*	5-20	2	32
Открытого типа *(Вставить пропущенное слово, закончить предложение, ответить на вопрос)*	21-30	3	10

Оценочная шкала по выполнению тестовых заданий
Максимальное количество баллов – 94

Набрано баллов	**85-94**	**75-84**	**65-74**	**Менее 65**
Процент результативности выполнения заданий	**90%-100%**	**80 %-89%**	**70 %-79%**	**< 70%**
Качественная оценка индивидуальных образовательных достижений	**«5» (отлично)**	**«4» (хорошо)**	**«3» (удовлетворительно)**	**«2» (не удовлетворительно)**

Государственное автономное профессиональное образовательное учреждение Самарской области
«Колледж технического и художественного образования г. Тольятти»

РАССМОТРЕНО	УТВЕРЖДАЮ
на заседании МО МАШИНОСТРОЕНИЕ И ТЕХНОЛОГИИ МАТЕРИАЛОВ	Зам. директора по УМР
_____	_____ / И.И. Уренева
Руководитель МО _____ / Л.Т. Агафонова	_____ 20___г.

Комплект оценочных средств
для оценки итоговых образовательных результатов
по учебной дисциплине
ОП.09 Электротехника и электроника
образовательной программы
подготовки специалистов среднего звена
по специальности
15.02.19 Сварочное производство
курс обучения 2, семестр 4

Тольятти, 2023 год

Разработчик:

ГАПОУ КТиХО	преподаватель	И.П.Артамонов
(место работы)	(занимаемая должность)	(инициалы, фамилия)

Эксперты:

Внутренняя экспертиза:

Техническая экспертиза:	Л.В. Самойлова, методист ГАПОУ КТиХО
Содержательная экспертиза:	Т.С. Костина, преподаватель высшей квалификационной категории ГАПОУ КТиХО

Протокол рассмотрения комплекта оценочных средств для оценки итоговых образовательных результатов по учебной дисциплине **ОП.09 Электротехника и электроника**

№__ от «____» _____20__ г.

СОДЕРЖАНИЕ

		Стр.
1	Пояснительная записка	4
2	Паспорт комплекта оценочных средств	6
3	Процедуры оценки:	9
3.1	Стандартизированный тест	9
3.2	Практические задания	15
3.3	Компетентностно–ориентированные задания	21
4	Комплект экзаменатора:	23
4.1	Инструменты оценки	23
	Приложения	24

1. ПОЯСНИТЕЛЬНАЯ ЗАПИСКА

Комплект оценочных средств предназначен для оценки освоения образовательных результатов по учебной дисциплине Электротехника и электроника в рамках реализации федерального государственного образовательного стандарта среднего профессионального образования по специальности среднего профессионального образования **22.02.06 «Сварочное производство»** (утв. приказом МОиН РФ от 21 апреля 2014г. № 360, зарегистрирован в Минюсте 27 июня 2014г, № 32877).

Основаниями проведения оценочной процедуры по учебной дисциплине являются следующие нормативные документы:

Федеральный государственный образовательный стандарт среднего профессионального образования по специальности среднего профессионального образования **22.02.06 «Сварочное производство»**;

Рабочая программа учебной дисциплины Электротехника и электроника, утвержденная зам. директора по УМР ГАПОУ «Колледж технического и художественного образования г. Тольятти» и прошедшая внутреннюю и внешнюю экспертизы;

Положение о проведении текущего контроля успеваемости и промежуточной аттестации обучающихся государственного автономного профессионального образовательного учреждения Самарской области «Колледж технического и художественного образования г. Тольятти» по основным профессиональным образовательным программам СПО, утвержденное приказом директора колледжа от «16» сентября 2015 г. № 01-20/339;

Положение об организации образовательной деятельности студентов по индивидуальному учебному плану в государственном автономном профессиональном образовательном учреждении Самарской области «Колледж технического и художественного образования г. Тольятти», утверждённое приказом директора колледжа от «30» июня 2017 г. № 01-20/270а.

Оценочные средства по дисциплине содержатся в фонде оценочных средств (ФОС) по дисциплине и представлены в различных формах.

Для оценки образовательных результатов используются: метод сопоставления с эталоном (ключом, модельным ответом), экспертная оценка деятельности по критериям, экспертная оценка письменных и устных ответов.

Промежуточная аттестация по учебной дисциплине Электротехника и электроника проводится в соответствии с календарным учебным графиком.

Для оценки освоения итоговых образовательных результатов учебной дисциплины Основы электротехники проводится экзамен.

Результаты оценочной процедуры заносятся в протокол экзамена (один общий на группу).

На экзамене обязательно оценивается усвоение знаний при выполнении теоретического задания и освоение умений при выполнении практического задания, деятельность, соответствующая уровню общей компетенции для данной категории обучающихся при выполнении компетентностно - ориентированного задания.

В настоящем комплекте оценочных средств используются следующие термины, определения и сокращения:

КОС – комплект оценочных средств;

УД – учебная дисциплина;

ФГОС - федеральный государственный образовательный стандарт;

ФОС - фонд оценочных средств;

ПЗ – практическое задание;

ПОЗ – практико-ориентированное задание;

КОЗ – компетентностно - ориентированное задание;

ОК – общая компетенция;

У - умения;

З – знания.

2. ПАСПОРТ КОМПЛЕКТА ОЦЕНОЧНЫХ СРЕДСТВ

2.1. Область применения

Комплект оценочных средств (КОС) предназначен для контроля и оценки образовательных достижений обучающихся, освоивших программу учебной дисциплины Основы электротехники.

КОС включает контрольные материалы для проведения промежуточной аттестации в форме тестов, практических заданий (ПЗ).

КОС разработан в соответствии с:

-основной профессиональной образовательной программой по специальности среднего профессионального образования **15.02.19 «Сварочное производство»** ;

-программой учебной дисциплины Электротехника и электроника.

2. 2 Предметы оценивания

Код	**Наименование результата обучения**
У1	выбирать электрические, электронные приборы и электрооборудование
У2	правильно эксплуатировать электрооборудование и механизмы передачи движения технологических машин и аппаратов
У3	производить расчеты простых электрических цепей
У4	рассчитывать параметры различных электрических цепей и схем
У5	снимать показания и пользоваться электроизмерительными приборами и приспособлениями
З1	классификацию электронных приборов, их устройство и область применения
З2	методы расчета и измерения основных параметров электрических цепей
З3	основные законы электротехники
З4	основные правила эксплуатация электрооборудования и методы измерения электрических величин
З5	основы теории электрических машин, принцип работы типовых электрических устройств
З6	параметры электрических схем и единиц их измерения
З7	принцип выбора электрических и электронных приборов
З8	принципы составления простых электрических и электронных цепей
З9	способы получения, передачи и использование электрической энергии
З10	устройство, принцип действия и основные характеристики электротехнических приборов
З11	основы физических процессов в проводниках, полупроводниках и диэлектриках

З12	характеристики и параметры электрических и магнитных полей, параметры различных электрических цепей
ОК 01.	Выбирать способы решения задач профессиональной деятельности применительно к различным контекстам
ОК 02.	Использовать современные средства поиска, анализа и интерпретации информации, и информационные технологии для выполнения задач профессиональной деятельности
ОК 03.	Планировать и реализовывать собственное профессиональное и личностное развитие, предпринимательскую деятельность в профессиональной сфере, использовать знания по финансовой грамотности в различных жизненных ситуациях
ОК 04.	Эффективно взаимодействовать и работать в коллективе и команде
ОК 05.	Осуществлять устную и письменную коммуникацию на государственном языке Российской Федерации с учетом особенностей социального и культурного контекста
ОК 06.	Проявлять гражданско-патриотическую позицию, демонстрировать осознанное поведение на основе традиционных общечеловеческих ценностей, в том числе с учетом гармонизации межнациональных и межрелигиозных отношений, применять стандарты антикоррупционного поведения
ОК 07.	Содействовать сохранению окружающей среды, ресурсосбережению, применять знания об изменении климата, принципы бережливого производства, эффективно действовать в чрезвычайных ситуациях
ОК 08.	Использовать средства физической культуры для сохранения и укрепления здоровья в процессе профессиональной деятельности и поддержания необходимого уровня физической подготовленности
ОК 09.	Пользоваться профессиональной документацией на государственном и иностранном языках.

Оцениваемые результаты обучения	**№ ПЗ**	**№ вопроса в тесте**	**№ КОЗ**
У1, У3, У4, У5, З2, З3, З4, З6, З7, З8, З10, З12, ОК1,ОК5, ОК7	*№1-17*		
З1, З5, З9, ОК8,ОК9		*№1-25*	
У2, З11, ОК 4			*№1*

2.3 Требования к умениям, знаниям, деятельности обучающихся и соответствующие формы и методы оценивания

Предметы оценивания	Показатели оценки результата	Объекты оценки	Формы и методы оценки результата
У1, У3, У4, У5, З2, З3, З4, З6, З7, З8, З10, З12, ОК1,ОК5, ОК7	Чтение электрических схем, расчёт электрических и магнитных цепей, составление и сборка электрических цепей и схем, снятие показаний электроизмерительных приборов, подбор электрических приборов и схем их соединения	*Умение решать локальные профессиональные задачи, для которых предусматриваются особые условия (наличия лаборатории электротехники и электроники) Выполненный расчёт, составленная схема*	*Практическое задание (сравнение с эталоном, оценка по критериям)*
З1, З5, З9, ОК8,ОК9	Указывает формулы для расчёта электрических цепей, обозначения величин, приборов на схемах, законы электрических цепей, графики электромагнитных колебаний, законы электромагнетизма, электроприборы. Читает графики и называет принцип действия электрических машин и трансформаторов, аппаратуры управления электроустановками;	*Фактологические знания*	*Выполнение теста (тестовые задания закрытого и открытого типа)*
У2, З11, ОК 4	Извлечение и	*Деятельность,*	*Компетентност*

	обработка информации, поиск необходимой информации;	*соответствующая 1 уровню сформированности ОК*	*но-ориентированное задание*

3.ПРОЦЕДУРЫ ОЦЕНКИ

3.1. Стандартизированный тест

Вариант 1

№ п/п	Задание (вопрос)		Эталон ответа	Р
Инструкция по выполнению заданий № 1-4: соотнесите содержание столбца 1 с содержанием столбца 2. Запишите в соответствующие строки бланка ответов букву из столбца 2, обозначающую правильный ответ на вопросы столбца 1. В результате выполнения Вы получите последовательность букв. Например,				
	№ задания	*Вариант ответа*		
	1	*1-В,2-А,3-Б*		
1. Установите соответствие между понятием и формулой				
	Определение	Формула	1 – Б 2 – Г 3 – А	4
	1) Закон Ома для всей цепи. 2) Закон Ома для участка цепи. 3) Закон Кирхгофа для узла электрической цепи.	А. $\sum_{i=1}^{n} Ii = 0$ Б. $I = \frac{E}{R + Rb}$ В. $V = I * R$ Г. $I = \frac{U}{R}$		
2. Установите соответствие между наименованием единицы измерения и обозначением				
Наименование		Единица измерения	1 – А 2 – Б 3 – В	4
1) Напряжение 2) Магнитный поток 3) Индукция		А. В Б. ВБ В. ТЛ Г. А		
3. Установите соответствие между обозначением на шкале и наименованием электрического прибора				
Обозначение		Наименование	1 – Б	4

1) 2) W 3) A	А. амперметр Б. омметр В. ваттметр Г. частотомер	2 – В 3 – А	
4. Установите соответствие между обозначением элемента цепи и наименованием			
Обозначения	Наименование	1 – Б 2 – А 3 – В	4
R 1) 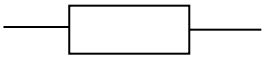 2) 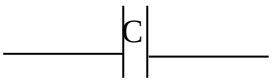 *L* 3)	А. емкость Б. резистор В. индуктивность Г. аккумулятор		
Инструкция по выполнению заданий № 5 - 20: Выберите цифру, соответствующую правильному варианту ответа и запишите ее в бланк ответов.			
5.	Выберите правильный ответ: «Можно ли считать, что сопротивление R1 и R4 включены последовательно?» 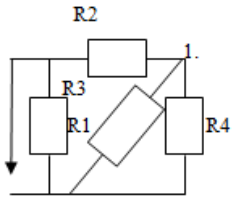 	1. да 2. нет	2	3
6.	Выберите правильный ответ: «Можно ли считать, что сопротивления R2 и R3	1. да 2. нет	2	3

	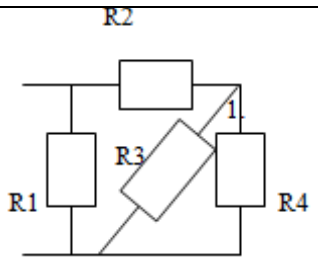			
7.	Выберите правильный ответ: «Какое из приведенных уравнений не соответствует рисунку?» 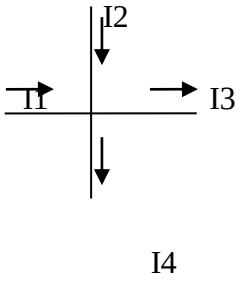	1) I1 + I2 = I3 + I4 2) I1 + I2 - I3 - I4 3) I3 + I4 – I1 – I2 = 0 4)I1 + I2 + I3 + I4 = 0	4	3
8.	Выберите правильный ответ: «Почему электроизоляционные материалы не обладают электропроводимостью?»	1. Все электрические заряды связанные; 2. Недостаточно электронов; 3. Недостаточно протонов.	1	3
9.	Выберите правильный ответ и закончите предложение: «Электрическим полем называется …»	1. Особая форма материи, неразрывно связанные с электрическим зарядом; 2. Одна из двух сторон электромагнитного поля, характеризующаяся воздействием на электрически заряженную частицу с силой, пропорциональной заряду частицы и не зависящей от ее	2	3

		скорости; 3. Пространство, в котором проходят силовые линии.		
10.	Выберите правильный ответ: «Что определяет данная формула Ф=В*S»	1. Магнитную индукцию; 2. Магнитный поток; 3. Напряженность магнитного поля.	2	3
11.	Выберите правильный ответ: «Укажите единицы измерения в системе «СИ»: F; I, B, L, Ф, H»	1. Н; Тл; м; Вб; А/см 2. Н; А; Тл; м; А/м 3. Вб; Тл; м; А; А/см	2	3
12.	Выберите правильный ответ: «Сколько периодов тока изображено на графике» 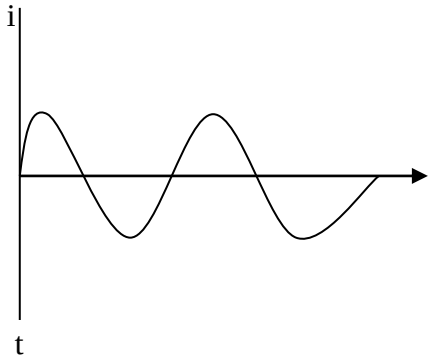 	1. Два 2. Один 3. Три	1	3
13.	Выберите правильный ответ: «В какой момент времени t значение тока достигает своего положительного максимума, если ток изменяется так, как показано на графике?»	1. t = T/8 2. t = T/4 3. t = ¾ T	2	3

	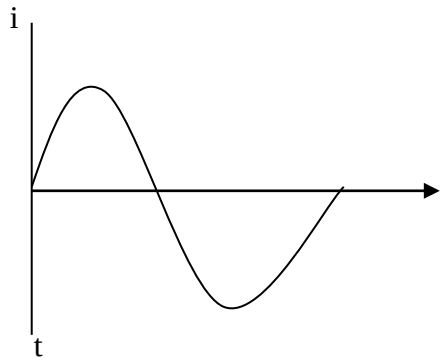			
14.	Выберите правильный ответ и закончите предложение: «Частота переменного тока измеряется в …»	1. в Герцах; 2. в секундах; 3. в минутах.	1	3
15.	Выберите правильный ответ: «Сколько соединительных проводов подходят к генератору, обмотки которого образуют звезду?»	1. 6 2. 3 3. 3 или 4	3	3
16.	Выберите правильный ответ: «Симметричная нагрузка соединена звездой. Линейное напряжение равно 380В. Чему равно фазное напряжение?»	1. 127 В 2. 220 В 3. 110 В	2	3
17.	Выберите правильный ответ и закончите предложение: «Неподвижная часть машины постоянного тока называется …»	1. Якорем; 2. Ротором; 3. Станиной.	3	3
18.	Выберите правильный ответ и закончите предложение: «Подвижная часть машины	1. Ротором; 2. Якорем; 3. Статором.	1	3

	переменного тока называется - …»			
19.	Выберите правильный ответ: «В каком режиме работает электродвигатель вентилятора?»	1. в кратковременном; 2. в продолжительном; 3. в повторно – кратковременном.	2	3
20.	Выберите правильный ответ: «Какие линии в сети (согласно ПУЭ) являются высоковольтными?»	1. $V \geq 500B$ 2. $V \geq 1000B$ 3. $V \geq 3300B$	2	3

Инструкция по выполнению заданий № 21-25: В соответствующую строку бланка ответов запишите краткий ответ на вопрос, окончание предложения или пропущенное слово (пропущенные слова).

21.	Обмотка трансформатора, включенная в сеть источника электрической энергии, называется …	первичной	2
22.	Устройство, применяемое для преобразования тока, называется …	трансформатор	2
23.	Электрические машины, преобразующие механическую энергию в электрическую, называются …	генераторами	2
24.	Величина заряда измеряется в а)… и обозначается буквой б)…	а) кулонах б) q	2
25.	Внутренне сопротивление обозначается буквами …	r или R_0	2

Время выполнения теста – 40 мин._

3. 2 Практические задания

ПРАКТИЧЕСКОЕ ЗАДАНИЕ № 1

Инструкция

1. Внимательно прочитайте задание. Практическое задание выполняется письменно.
2. Вы можете воспользоваться: макетом или демонстрационной моделью трансформатора, плакатом.
3. Максимальное время выполнения задания – 45 мин.

Задание

Три резистора соединены последовательно с величиной электрического сопротивления 30 Ом. Определите эквивалентное сопротивление цепи и напряжение на зажимах цепи, если сила тока составила 2 А. Начертить схему соединения резисторов.

ПРАКТИЧЕСКОЕ ЗАДАНИЕ № 2

Инструкция

1. Внимательно прочитайте задание. Практическое задание выполняется письменно.
2. Вы можете воспользоваться: макетом или демонстрационной моделью трансформатора, плакатом.
3. Максимальное время выполнения задания – 45 мин.

Задание

Три конденсатора соединены параллельно. Ёмкость конденсаторов одинаковая C1=C2=C3= 30 мкФ. Какова эквивалентная ёмкость батареи конденсаторов при параллельном соединении? Начертить схему соединения конденсаторов.

ПРАКТИЧЕСКОЕ ЗАДАНИЕ № 3

Инструкция

1. Внимательно прочитайте задание. Практическое задание выполняется письменно.
2. Вы можете воспользоваться: макетом или демонстрационной моделью трансформатора, плакатом.
3. Максимальное время выполнения задания – 45 мин.

Задание

Определите сопротивление нити электрической лампы мощностью 100 Вт, если лампа рассчитана на напряжение 220 В.

ПРАКТИЧЕСКОЕ ЗАДАНИЕ № 4

Инструкция

1. Внимательно прочитайте задание. Практическое задание выполняется письменно.

2. Вы можете воспользоваться: макетом или демонстрационной моделью трансформатора, плакатом.
3. Максимальное время выполнения задания – 45 мин.

Задание

Какова потеря напряжения, если сопротивление одного провода двухпроводной линии постоянного тока равно 0,05 Ом, а через нагрузку течёт ток 10 А?

ПРАКТИЧЕСКОЕ ЗАДАНИЕ № 5

Инструкция

1. Внимательно прочитайте задание. Практическое задание выполняется письменно.
2. Вы можете воспользоваться: макетом электрической машины.
3. Максимальное время выполнения задания – 45 мин.

Задание

Составьте электрическую схему включения обмоток электродвигателя по схеме «звезда» в трёхфазную электрическую цепь переменного тока.

ПРАКТИЧЕСКОЕ ЗАДАНИЕ № 6

Инструкция

1. Внимательно прочитайте задание. Практическое задание выполняется письменно.
2. Вы можете воспользоваться: электроизмерительным прибором, амперметром.
3. Максимальное время выполнения задания – 45 мин.

Задание

Укажите вид схемы на рис а) и б). Объясните принцип работы схемы на рис б).

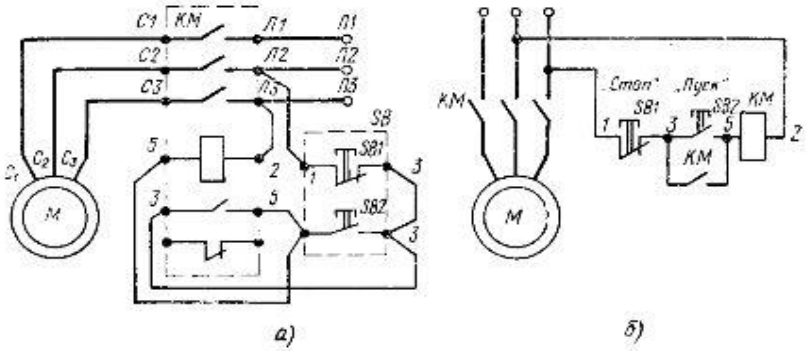

ПРАКТИЧЕСКОЕ ЗАДАНИЕ № 7

Инструкция

1. Внимательно прочитайте задание. Практическое задание выполняется письменно.

2. Вы можете воспользоваться: набором предохранителей. Лабораторная установка.
3. Максимальное время выполнения задания – 45 мин.

Задание

Составьте электрическую схему включения обмоток электродвигателя по схеме «треугольник» в трёхфазную электрическую цепь переменного тока.

ПРАКТИЧЕСКОЕ ЗАДАНИЕ № 8

Инструкция

1. Внимательно прочитайте задание. Практическое задание выполняется письменно.
2. Вы можете воспользоваться: электромагнитным реле, плакатом.
3. Максимальное время выполнения задания – 45 мин.
4. Решение задачи должно сопровождаться пояснениями, не забывайте указывать размерность искомых величин.

Задание

Начертите схему соединения трёх конденсаторов включённых параллельно. Определите эквивалентную ёмкость батареи конденсаторов, если ёмкость каждого конденсатора 30 мкФ.

ПРАКТИЧЕСКОЕ ЗАДАНИЕ № 9

Инструкция

1. Внимательно прочитайте задание. Практическое задание выполняется письменно.
2. Максимальное время выполнения задания – 45 мин.
3. Практическое задание выполняется на лабораторном стенде или на рабочем месте использовав три резистора (реостата), соединительные провода, источник питания постоянного тока, измерительные приборы: амперметр и вольтметр.

Задание

Составьте схему включения трёх последовательно соединённых резисторов. Соберите схему последовательного соединения трёх резисторов на лабораторном стенде, подключив измерительные приборы, для измерения силы тока и напряжения всей цепи.

ПРАКТИЧЕСКОЕ ЗАДАНИЕ № 10

Инструкция

1. Внимательно прочитайте задание. Практическое задание выполняется письменно.
2. Максимальное время выполнения задания – 45 мин.

3. Практическое задание выполняется на лабораторном стенде или на рабочем месте использовав три резистора (реостата), соединительные провода, источник питания постоянного тока, измерительные приборы: амперметр и вольтметр.

Задание

Составьте схему включения трёх параллельно соединённых резисторов. Соберите схему параллельного соединения трёх резисторов с подключением измерительных приборов. Соберите эту схему на лабораторном стенде.

ПРАКТИЧЕСКОЕ ЗАДАНИЕ № 11

Инструкция

1. Внимательно прочитайте задание. Практическое задание выполняется письменно.
2. Максимальное время выполнения задания – 45 мин.
3. Практическое задание выполняется на лабораторной установке.

Задание

Составьте схему подключения трёх групп одинаковых потребителей-ламп накаливания к трёхфазной цепи переменного тока по схеме «звезда с нулевым проводом». Соберите схему, подключив измерительные приборы для измерения фазного и линейного напряжений, а также фазных токов.

ПРАКТИЧЕСКОЕ ЗАДАНИЕ № 12

Инструкция

1. Внимательно прочитайте задание. Практическое задание выполняется письменно.
2. Максимальное время выполнения задания – 45 мин.
3. Практическое задание выполняется на лабораторной установке.

Задание

Составьте схему подключения трёх групп одинаковых потребителей-ламп накаливания к трёхфазной цепи переменного тока по схеме «треугольник». Соберите схему, подключив измерительные приборы для измерения фазного и линейного напряжений, а также фазных и линейных токов.

ПРАКТИЧЕСКОЕ ЗАДАНИЕ № 13

Инструкция

1. Внимательно прочитайте задание. Практическое задание выполняется письменно.
2. Максимальное время выполнения задания – 45 мин.
3. Практическое задание выполняется на лабораторном стенде или на рабочем месте использовав три резистора (реостата), соединительные

провода, источник питания постоянного тока, измерительные приборы: амперметры и вольтметр.

Задание

Составьте схему включения смешанного соединения резисторов, подключив измерительные приборы (амперметры и вольтметр). Два резистора по 30 Ом соединены параллельно. Последовательно к ним подключен резистор 15 Ом. Определите, на какой предел измерения необходимы приборы, если напряжение в цепи 150В. Соберите эту схему на лабораторном стенде.

ПРАКТИЧЕСКОЕ ЗАДАНИЕ № 14

Инструкция

1. Внимательно прочитайте задание. Практическое задание выполняется письменно.
2. Максимальное время выполнения задания – 45 мин.
3. Вы можете воспользоваться электроизмерительными приборами.

Задание

Составьте техническую характеристику электроизмерительного прибора, расшифровывая условные обозначения на его шкале. Определите цену деления измерительного прибора.

ПРАКТИЧЕСКОЕ ЗАДАНИЕ № 15

Инструкция

1. Внимательно прочитайте задание. Практическое задание выполняется письменно.
2. Вы можете воспользоваться плакатом.
2. Максимальное время выполнения задания – 45 мин.
3. Практическое задание выполняется письменно, схему вычерчивайте карандашом с использованием линейки. Подключение прибора производится на лабораторном стенде. В вашем распоряжении соединительные провода, амперметр.

Задание

Расшифруйте все условные обозначения на шкале измерительного прибора и изобразите схему включения его в электрическую цепь. Амперметр. Подключите прибор.

ПРАКТИЧЕСКОЕ ЗАДАНИЕ № 16

Инструкция

1. Внимательно прочитайте задание. Практическое задание выполняется письменно.
2. Вы можете воспользоваться плакатом.
2. Максимальное время выполнения задания – 45 мин.

3. Практическое задание выполняется письменно, схему вычерчивайте карандашом с использованием линейки. Подключение прибора производится на лабораторном стенде. В вашем распоряжении соединительные провода, вольтметр.

Задание

Расшифруйте все условные обозначения на шкале измерительного прибора и изобразите схему включения его в электрическую цепь. Вольтметр.
Подключите прибор.

ПРАКТИЧЕСКОЕ ЗАДАНИЕ № 17

Инструкция

1. Внимательно прочитайте задание. Практическое задание выполняется письменно.
2. Вы можете воспользоваться плакатом.
2. Максимальное время выполнения задания – 45 мин.
3. Практическое задание выполняется письменно, схему вычерчивайте карандашом с использованием линейки. Подключение прибора производится на лабораторном стенде. В вашем распоряжении соединительные провода, амперметр.

Задание

Расшифруйте все условные обозначения на шкале измерительного прибора и изобразите схему включения его в электрическую цепь. Ваттметр.
Подключите прибор.

3.3. Компетентностно-ориентированное задания

КОМПЕТЕНТНОСТНО-ОРИЕНТИРОВАННОЕ ЗАДАНИЕ №1

ОК 4 Осуществлять поиск и использование информации, необходимой для эффективного выполнения профессиональных задач, профессионального и личностного развития.
Аспект ОК 4.2. Извлечение и первичная обработка информации

Уровень 1

Стимул *Выполнив задание, вы узнаете какие есть средства защиты при напряжениях меньше 1000 В.*

Задачная формулировка Прочитайте текст. Письменно ответьте на вопросы.

Технические средства защиты при напряжениях меньше 1000 В

Чаще всего электротравмы возникают при случайных прикосновениях к токоведущим частям, находящимся под напряжением, или к металлическим конструктивным частям электрооборудования при повреждении электроизоляции.

Цепи переменного тока промышленной частоты делятся на трехфазные с изолированной и глухо-заземленной нейтралью источника. В обоих случаях возможны трех- и четырехпроводные сети. Наименьшую электроопасность имеет трехфазная сеть с изолированной нейтралью. Для сетей небольшой протяженности емкостное сопротивление проводов сети относительно земли велико и ток в теле человека не вызывает его поражения.

При расчетах сопротивление тела человека принимают равным 1000 В.Чтобы уменьшить ток в теле человека при прикосновении к изолированным от земли корпусам электрооборудования при повреждении электроизоляции одной из фаз, применяют защитные заземления корпусов электрооборудования. Тело человека, прикоснувшегося к корпусу, и защитное заземление включены параллельно, но сопротивление последнего значительно меньше (4-40 Ом).

Недостатком трехфазной сети с изолированной нейтралью является возможность длительного аварийного замыкания на корпус или землю одной из фаз (например, при обрыве провода) без отключения поврежденного участка. При замыкании фазы на землю ток в земле создает опасность для человека, на которого действует напряжение на расстоянии его шага (шаговое напряжение). В протяженных трехфазных сетях с изолированной нейтралью ток короткого замыкания фазы на землю велик и необходимо быстрое отключение аварийного участка. Для этой цели применяются трехфазные сети с глухо-заземленной нейтралью источника и защитное заземление или защитное зануление корпусов электрооборудования. В четырехпроводной системе нейтральный провод подключается к глухо-заземленной нейтрали трехфазного источника. Для уменьшения вероятности поражения током применяются также индивидуальные средства защиты (резиновые перчатки, коврики и т.п.), ограждения, блокировки и т.д., вывешиваются предупреждающие плакаты.

Человек начинает ощущать действие тока, начиная с 0,6-1,5 мА, а при токе 10-15 мА не может самостоятельно разорвать цепь поражающего его тока. Ток 50-60 мА поражает органы дыхания и сердечнососудистую систему. При напряжениях до 250-300 В

постоянный ток безопаснее переменного тока частотой 50 Гц. В диапазоне напряжений 400-600 В опасность постоянного и переменного токов практически одинакова, а при напряжении более 600 В постоянный ток опаснее переменного.

Бланк для выполнения задания

1. Какие цепи переменного тока промышленной частоты характеризуются наименьшей электробезопасностью?

_____

2. При каких значениях напряжения переменный ток опаснее постоянного?

_____

3. При каких значениях силы тока человек не может самостоятельно разорвать цепь поражающего его тока?

_____

4. Каково значение сопротивления тела человека, применяемое в расчетах по электробезопасности?

_____

5. В каком случае возникает опасность шагового напряжения?

_____

Источник Ю.Г.Синдеев. Электротехника с основами электроники: Учебное пособие для учащихся профессиональных училищ, лицеев и колледжей.-5-е изд-е. Ростов на Дону: Феникс, 2004 г.-384с.

Время выполнения задания – 20 мин.

4. КОМПЛЕКТ ЭКЗАМЕНАТОРА

4.1 Инструменты оценки

1. Критерии оценивания ответов на тестовые задания и оценочная шкала по выполнению тестовых заданий (Приложения 1)
2. Инструмент проверки практических заданий (Приложение 2)
3. Инструмент проверки компетентностно - ориентированных заданий (Приложение 3)

4.2 Экзаменационные билеты (Приложение 4)

Приложение 1

Критерии оценивания ответов на тестовые задания

Тип задания	№ задания	Количество баллов за вопрос	Общее количество баллов
Закрытого типа *(На соответствие)*	1-4	4	16
Закрытого типа *(Выбор варианта ответа из множества предложенных ответов)*	5-20	3	48
Открытого типа *(Вставить пропущенное слово, закончить предложение, ответить на вопрос)*	21-25	2	10

Оценочная шкала по выполнению тестовых заданий

Максимальное количество баллов – 74

Набрано баллов	**65-74**	**55-64**	**48-54**	**Менее 48**
Процент результативности выполнения заданий	**90%-100%**	**80 %-89%**	**70 %-79%**	**< 70%**
Качественная оценка индивидуальных образовательных достижений	**«5» (отлично)**	**«4» (хорошо)**	**«3» (удовлетворительно)**	**«2» (не удовлетворительно)**

Приложение 2

Инструмент проверки практических заданий

Практическое задание №1

Эталон ответа:

Решение: При последовательном соединении резисторов: Rэкв=R1+R2+R3=30+30+30=90 Ом.

Напряжение на зажимах цепи: U=I·Rэкв=2·90=180 В

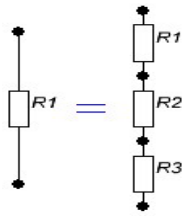

Ответ:180 В

Практическое задание №2

Эталон ответа:

Решение: При параллельном соединении конденсаторов эквивалентная ёмкость определяется как сумма емкостей отдельных конденсаторов. Сэкв= С1+С2+С3=30+30+30=90мкФ

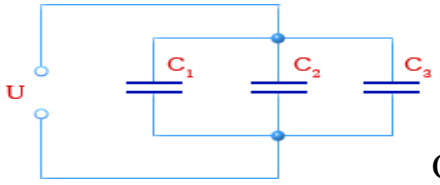

Ответ: 30 мкФ

Практическое задание №3

Эталон ответа:

Решение: Мощность электрической лампы P= U·I; Сопротивление R=U/I.

I=P/U=100Вт/220В=0,45 А; R= U/I.

=220В/0,45А=488 Ом

Ответ: 488 Ом

Практическое задание №5

Эталон ответа:

Решение: Напряжение определяется по выражению ΔU1=I·R=10·0,05=0,5 В

Так как линия двухпроводная, то ΔU=2·ΔU1=2·0,5=1 В

Ответ 1 В

Критерии оценки практического задания

Оценка	Критерии оценки
Оценка «отлично»	задача решена и оформлена правильно (верно начерчена схема, указаны единицы измерения электрических величин, выбраны необходимые для решения формулы); читает схемы, различает их, составляет схемы.
Оценка «хорошо»	задача решена правильно, но оформлена с ошибками (указаны не все единицы измерения электрических величин) допущены некоторые неточности, недостаточно хорошо усвоены отдельные вопросы.
Оценка «удовлетворительно»	задача решена правильно, но оформлена неверно (не указаны единицы измерения электрических величин, не указаны необходимые для решения формулы); слабо ориентируется в изучаемом материале.
Оценка «неудовлетворительно»	задача решена и оформлена неверно. Схема не собрана.

Приложение 3

Инструмент проверки компетентностно-ориентированных заданий
Компетентностно-ориентированное задание №1

Инструмент проверки:

1.	Трехфазная сеть с изолированнойнейтралью	1 балл
2.	до 250-300 В	1 балл
3.	10-15 мА	1 балл
4.	1000 Ом	1 балл
5.	при замыкании на землю одной из фаз…	1 балл
	…трехфазной сети с изолированной нейтралью…	1 балл
	…на расстоянии шага (от точки, где произошло замыкание)	1 балл
Максимальный балл		***7 баллов***

Оценка деятельности по выполнению задания

Набрано баллов	**6-7**	**5-6**	**0-5**
Процент выполнения задания	**80%-100%**	**70 %-79%**	**менее 70%**
Оценка деятельности	обучающийся продемонстрировал деятельность в соответствии с требованиями уровня I	обучающийся продемонстрировал выполнение отдельных операций в соответствии с требованиями уровня I	обучающийся не продемонстрировал деятельность в соответствии с требованиями уровня I

Государственное автономное профессиональное образовательное учреждение Самарской области
«Колледж технического и художественного образования г. Тольятти»

Комплект оценочных средств
для проведения текущего контроля успеваемости
по учебной дисциплине
ОП 10 МЕТРОЛОГИЯ, СТАНДАРТИЗАЦИЯ И СЕРТИФИКАЦИЯ
образовательной программы
подготовки специалистов среднего звена
по специальности
15.02.19 СВАРОЧНОЕ ПРОИЗВОДСТВО
курс обучения 3, семестр 6

Тольятти, 2023год

Разработчик (и):

ГАПОУ КТиХО	преподаватель	А.А. Шувалова
(место работы)	(занимаемая должность)	(инициалы, фамилия)

СОДЕРЖАНИЕ

		Стр.
1	Пояснительная записка	4
2	Паспорт комплекта оценочных средств	6
3	Контрольно-измерительные материалы	8
4	Инструменты оценки	13
5	Методическое обеспечение текущей аттестации	16
	Приложения	17

1. ПОЯСНИТЕЛЬНАЯ ЗАПИСКА

Комплект оценочных средств предназначен для мониторинга качества освоения учебной дисциплины Метрология, стандартизация и сертификация в рамках реализации федерального государственного образовательного стандарта среднего профессионального образования по специальности **22.02.06. Сварочное производство** (утв. приказом МОиН РФ от 21 апреля 2014г. № 360, зарегистрирован в Минюсте 27 июня 2014г, № 32877).

Предмет оценивания в процессе текущего контроля – знания и умения, являющиеся необходимыми элементами формируемых компетенций.

Основаниями проведения оценочной процедуры по учебной дисциплине являются следующие нормативные документы:

Федеральный государственный образовательный стандарт среднего профессионального образования по специальности **22.02.06. Сварочное производство**;

Рабочая программа учебной дисциплины Метрология, стандартизация и сертификация, утвержденная зам.директора по УМР ГАПОУ «Колледж технического и художественного образования г. Тольятти» и прошедшая внутреннюю и внешнюю экспертизы;

Положение о проведении текущего контроля успеваемости и промежуточной аттестации обучающихся государственного автономного профессионального образовательного учреждения Самарской области «Колледж технического и художественного образования г. Тольятти» по основным профессиональным образовательным программам СПО, утвержденное приказом директора колледжа от «16» сентября 2015 г. № 01-20/339;

Положение об организации образовательной деятельности студентов по индивидуальному учебному плану в государственном автономном профессиональном образовательном учреждении Самарской области «Колледж технического и художественного образования г. Тольятти», утверждённое приказом директора колледжа от «30» июня 2017 г. № 01-20/270а.

Оценочные средства по дисциплине содержатся в фонде оценочных средств (ФОС) по дисциплине и представлены в различных формах.

Для оценки образовательных результатов используются: метод сопоставления с эталоном (ключом, модельным ответом), экспертная оценка деятельности по критериям, экспертная оценка письменных и устных ответов.

Текущая аттестация по учебной дисциплине Метрология, стандартизация и сертификация проводится в соответствии с рабочей программой дисциплины и календарно-тематическим планом.

В рамках текущей аттестации проводится рубежный контроль по окончании изучения каждого учебного модуля/раздела в форме

тестирования, опроса (письменного или устного), выполнения контрольной работы, практических, практико-ориентированных, компетентностно-ориентированных заданий.

Текущий контроль по выполненным лабораторным и практическим работам проводится в форме формализованного наблюдения и оценки результатов выполнения работ, оценки отчетов по ним.

Текущий контроль по выполненным компетентностно - ориентированным заданиям предусматривает оценку деятельности обучающегося на определённом уровне сформированности общей компетенции.

Уровень знаний, умений, сформированность компетенций в ходе текущего контроля оценивается по пятибалльной системе оценки: 5 (отлично), 4 (хорошо), 3 (удовлетворительно), 2 (неудовлетворительно) согласно разработанным критериям.

Внеаудиторная самостоятельная работа обучающихся оценивается по пятибалльной системе.

В настоящем комплекте оценочных средств используются следующие термины, определения и сокращения:

КОС – комплект оценочных средств;

УД – учебная дисциплина;

ФГОС - федеральный государственный образовательный стандарт;

ПЗ – практическое задание;

ПОЗ – практико-ориентированное задание;

КОЗ – компетентностно - ориентированное задание;

ОК – общая компетенция;

У - умения;

З – знания.

2. ПАСПОРТ КОМПЛЕКТА ОЦЕНОЧНЫХ СРЕДСТВ

2.1. Область применения

Комплект оценочных средств (КОС) предназначен для текущего контроля успеваемости и оценки образовательных достижений, обучающихся по освоению программы учебной дисциплины Метрология, стандартизация и сертификация.

КОС включает контрольные и методические материалы для проведения текущей аттестации в форме тестов, практических заданий (ПЗ), практико-ориентированных заданий (ПОЗ), компетентностно – ориентированных заданий (КОЗ), методических указаний по выполнению работ, сборников заданий, вопросов, тестов и т.д.

КОС разработан в соответствии с:

-основной профессиональной образовательной программой по специальности **15.02.19 Сварочное производство**;

-программой учебной дисциплины Метрология, стандартизация и сертификация

2.2. Контроль и оценка результатов освоения дисциплины

Текущий контроль и оценка результатов освоения учебной дисциплины осуществляется преподавателем в процессе проведения практикума и лабораторных работ, тестирования, а также выполнения обучающимися внеаудиторной самостоятельной работы.

Результаты обучения (освоенные умения, усвоенные знания)	**Критерии оценки**	**Методы оценки**
умения		
Умения: – осуществлять поиск необходимой нормативной документации и использовать ее при решении профессиональных задач (ВЧ); – объяснять наименование букв и цифр в обозначении полей допусков и посадок (ВЧ); – определять предельные размеры элементов деталей, зазоры, натяги и допуски по приведенным отклонениям (ВЧ); – читать на чертежах деталей требования к	Практическая работа. Практикум	Практическая работа №4 Расчет размерных цепей. Семинар по теме: «Поверхности (профили) прилегающие и реальные. Отклонения и допуски формы и расположения поверхностей: терминология, виды, условные знаки» Защита проектов по темам: «Связь точности формы и шероховатости поверхностей с технологическими факторами и точностью

точности формы и расположения поверхностей элементов деталей, обозначенных условными знаками (ВЧ);		размеров». «Параметры шероховатости, их определения. Условные обозначения шероховатости поверхности. Понятие о волнистости поверхностей» Урок-исследование по темам: « Виды размерных цепей. Методы расчета размерных цепей при обеспечении полной («минимум-максимум») и неполной взаимозаменяемости»
Знания: – единство терминологии, единиц измерения с действующими стандартизации и международной системой единиц СИ в учебных дисциплинах; – основные положения систем (комплексов) общетехнических и организационно-методических стандартов; – основные понятия и определения метрологии, стандартизации и сертификации; – знаки для обозначения вида обработки поверхностей (ВЧ); – способы обозначения требований к точности и расшифровку обозначений требований к точности (ВЧ);	внеаудиторная самостоятельная работа Контрольная работа	Подготовить проект по теме: Связь точности формы и шероховатости поверхностей с технологическими факторами и точностью размеров Выполнить реферат по теме: «Виды размерных цепей.» Контрольная работа№3

3. КОНТРОЛЬНО – ИЗМЕРИТЕЛЬНЫЕ МАТЕРИАЛЫ

Тест №1 по теме Нормирование точности размеров. Система допусков и посадок для гладких элементов деталей. Нормирование точности формы и расположения поверхностей, шероховатость поверхностей

<table>
<tr><th>№ п/п</th><th>Задание (вопрос)</th><th>Эталон ответа</th><th>Р</th></tr>
<tr><td colspan="4">Инструкция по выполнению заданий № 1-3: соотнесите содержание столбца 1 с содержанием столбца 2. Запишите в соответствующие строки бланка ответов букву из столбца 2, обозначающую правильный ответ на вопросы столбца 1. В результате выполнения Вы получите последовательность букв. Например,
<table>
<tr><th>№ задания</th><th>Вариант ответа</th></tr>
<tr><td>1</td><td>1-В,2-А,3-Б</td></tr>
</table></td></tr>
<tr><td>1.</td><td>Установите соответствие обозначения и наименования перечня систем межгосударственных и государственных стандартов:
1) Единая система конструкторской документации — А) ЕСКД
2) Система проектной документации по строительству — Б)ЕСПД
3) Единая система технологической документации — В)ЕСТД
4) Единая система программных документов — Г)СПДС</td><td></td><td>8</td></tr>
<tr><td>2.</td><td>Установите соответствие обозначения и наименования перечня систем межгосударственных и государственных стандартов:
1) ИСО(ISO) — А) Международная организация предприятий автомобильной промышленности
2) ВТО — Б)Всемирная торговая организация
3) СЕН — В)Международная организация по стандартизации</td><td></td><td>8</td></tr>
</table>

	4) МОПАП Г)Европейский комитет по стандартизации		
3.	Даны кратные и дольные единицы физических величин(ФВ), установите их сооствестие с обозначением их приставки: 1) мк А) микро 2) м Б) нано 3) к В) кило 4) н Г)мили		8
Инструкция по выполнению заданий № 4 - 21: Выберите букву, соответствующую правильному варианту ответа и запишите ее в бланк ответов.			
4.	Продолжите предложение Контроль- это…… 1) процесс сопоставления какой-либо величины предписанными пределами 2) раздельная оценка отклонений каждого параметра изделия 3) нахождение значения физической величины опытным путем с помощью специальных технических средств		2
5.	На рабочих чертежах линейные размеры указывают в ..... 1) мм 2) см 3) дм 4) м		2
6.	Что означает запись ОСТ? 1) межгосударственный стандарт 2) стандарт организации 3) отрослевой стандарт		2
7.	Продолжите предложение Документ, который принимается федеральным законам или постановлением Правительства Российской Федерации и устанавливает обязательные для применения и исполнения требования к объектам технического регулирования, обеспечивающие безопасность называется……. 1) технический контроль 2) технический регламент 3) технические условия		2
8.	Какой из документов в области стандартизации, используемые на территории Российской Федерации(РФ) не относится:	7	2

	1) национальные стандарты 2) национальные военные стандарты; 3) межгосударственные стандарты, введенные в действие в РФ; 4) правила стандартизации, нормы и рекомендации в области стандартизации; 5) общерросийские классификаторы технико-экономической и социальной информации; 6) стандарты организаций; 7) стандарты групп; 8) своды правил		
9.	Что означает запись es? 1) нижнее предельное отклонение для вала 2) верхнее предельное отклонение для вала 3) нижнее предельное отклонение для отверстия		2
10.	Допуск размера для вала обозначается….. 1) TD 2) Td 3) T		2
11.	Как обозначается запись наибольшего предельного отклонения для вала? 1) Dmax 2) dmax 3) d		2
12.	Термин отверстие применяют для обозначения ……элементов детали 1) внутренних (охватывающих) 2) наружных (охватываемых)		2
13.	Размер, полученный исходя из функционального назначения детали и служащий, началом отсчета отклонений называется…… 1) действительным размером 2) номинальным размером 3) допуском размера		2
14.	Отклонением называется……. 1) алгебраическая разность между предельным, действительным и номинальным размером 2) алгебраическая разность между действительным и номинальным размером 3) алгебраическая разность между предельным и номинальным размером		2
15.	Допуск размера-это….. 1) сумма наибольшего и наименьшего предельных размеров		2

	2) разность между наибольшим и наименьшим предельными размерами		
16.	Совокупность правил выполнения работ по сертификации, её участников и условий функционирования в целом называется… 1) системой сертификации 2) унификацией		2
17.	Орган, проводящий подтверждение соответствия, имеет статус…… 1) первого лица 2) второго лица 3) третьего лица		2
18.	Данный знак соответствия означает….. 1) Знак соответствия техническому регламенту 2) Знак соответствия при декларировании соответствия 3) знак соответствия при добровольной сертификации		2
19.	Данное обозначение на чертеже означает…. 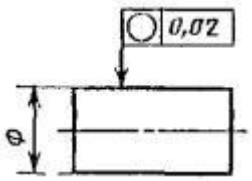 1) Допуск круглости вала 0,02 мм. 2) Допуск цилиндричности вала 0,02 мм. 3) Допуск соосности вала 0,02 мм.		2
20.	Данное обозначение шероховатости указывает на …. 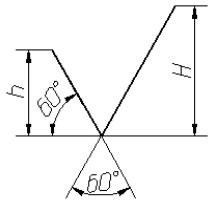 1) Обозначение шероховатости поверхности без указания способа обработки 2) Обозначение шероховатости поверхности при образовании которой обязательно удаление слоя материал 3) Обозначение шероховатости поверхности при образовании		2

	которой осуществляется без удаление слоя материала		
21.	Этолон, предназначенный для передачи размера еденицы рабочим средствам измерения называется….. 1) исходным эталоном 2) рабочим эталоном 3) эталоном единицы физической величины		2

Блок Б

№ п/п	Задание (вопрос)	Эталон ответа	
Инструкция по выполнению заданий № 22-25: В соответствующую строку бланка ответов запишите краткий ответ на вопрос, окончание предложения или пропущенные слова.			
22	Установление оптимального числа (рационального сокращения) типов деталей, агрегатов и других объектов одинакого функционального назначнеия на основе данных об эффективности их применения называется…….		2
23	Интервал, ограниченный крайними значениями членов числового ряда называется……		2
24	Средство измерения, предназначенное для воспроизведения и (или) хранения физической величины называется …….		2
25	Система проектной документации по строительству (условное обозначение) обозначается……		2

Тест может быть компьютерным (один на группу) или на бумажном носителе (не менее двух вариантов).

Примечание: в случае проведения тестирования на бумажном носителе необходимо подготовить для обучающихся «бланк ответов».

Время выполнения теста – 30 мин

4. ИНСТРУМЕНТЫ ОЦЕНКИ

1. Эталон и критерии оценивания ответов на тестовые задания, оценочная шкала по выполнению тестовых заданий (Приложения 1)

5.МЕТОДИЧЕСКОЕ ОБЕСПЕЧЕНИЕ ТЕКУЩЕЙ АТТЕСТАЦИИ

(ПЕРЕЧИСЛЯЕМ ВСЕ МЕТОДИЧЕСКИЕ ПОСОБИЯ, КОТОРЫЕ СОДЕРЖАТ ЗАДАНИЯ ДЛЯ СТУДЕНТОВ И КРИТЕРИИ ИХ ОЦЕНИВАНИЯ)

1. Шувалова А.А.: Методическое пособие для студентов по выполнению практических работ по ОП.10 Метрология, стандартизация и сертификация
2. Шувалова А.А.: Методическое пособие для студентов по выполнению самостоятельных работ. ОП.10 Метрология, стандартизация и сертификация

.

Приложение 1

Тест №1 по теме Нормирование точности размеров. Система допусков и посадок для гладких элементов деталей. Нормирование точности формы и расположения поверхностей, шероховатость поверхностей

Эталоны ответов

№ вопроса	Эталон ответа
1	1-А 2-Г 3-В 4-Б
2	1-В 2-Б 3-Г 4-А
3	1-А 2-Г 3-В 4-Б
4	1
5	1
6	3
7	2
8	1
9	2
10	2
11	1
12	2
13	1

14	2
15	1
16	3
17	
18	2
19	1
20	1
21	2
22	унификация
23	диапозон
24	мера
25	СПДС

Критерии оценивания ответов на тестовые задания

Тип задания	№ задания	Количество баллов за вопрос	Общее количество баллов
Закрытого типа *(На соответствие)*	1-3	2	24
Закрытого типа *(Выбор варианта ответа из множества предложенных ответов)*	4-23	2	38
Открытого типа *(Вставить пропущенное слово, закончить предложение, ответить на вопрос)*	24-30	3	15

Оценочная шкала по выполнению тестовых заданий

Максимальное количество баллов – 77

Набрано баллов	**57-65**	**50-56**	**44-49**	**Менее 43**
Процент результативности выполнения заданий	**90%-100%**	**80 %-89%**	**70 %-79%**	**< 70%**
Качественная оценка индивидуальных образовательных достижений	**«5» (отлично)**	**«4» (хорошо)**	**«3» (удовлетворительно)**	**«2» (не удовлетворительно)**

Государственное автономное профессиональное образовательное учреждение Самарской области
«Колледж технического и художественного образования г. Тольятти»

РАССМОТРЕНО	УТВЕРЖДАЮ
на заседании МО МАШИНОСТРОЕНИЕ И ТЕХНОЛОГИЯ МАТЕРИАЛОВ	Зам. директора по УМР
_____	_____ / И.И. Уренева
Руководитель МО _____ / Л.Т. Агафонова	_____ 20___г.

Комплект оценочных средств
для оценки итоговых образовательных результатов
по учебной дисциплине
ОП 10. МЕТРОЛОГИЯ, СТАНДАРТИЗАЦИЯ И СЕРТИФИКАЦИЯ
образовательной программы
подготовки специалистов среднего звена
по специальности
15.02.19 Сварочное производство
курс обучения 3, семестр 6

Тольятти, 2023год

Разработчик:

ГАПОУ КТиХО	преподаватель	А.А. Шувалова
(место работы)	(занимаемая должность)	(инициалы, фамилия)

Эксперты:

Внутренняя экспертиза:

Техническая экспертиза:	Л.В. Самойлова, методист ГАПОУ КТиХО
Содержательная экспертиза:	Л.Т. Агафонова, преподаватель высшей квалификационной категории ГАПОУ КТиХО

Протокол рассмотрения комплекта оценочных средств для оценки итоговых образовательных результатов по учебной дисциплине **ОП 10 Метрология, стандартизация и сертификация**

№__ от «____» _____20__ г.

СОДЕРЖАНИЕ

		Стр.
1	Пояснительная записка	4
2	Паспорт комплекта оценочных средств	6
3	Процедуры оценки:	10
3.1	Стандартизированный тест	10
3.2	Практико-ориентированные задания	21
4	Комплект экзаменатора:	24
4.1	Инструменты оценки	24
	Приложения	25

1. ПОЯСНИТЕЛЬНАЯ ЗАПИСКА

Комплект оценочных средств предназначен для оценки освоения образовательных результатов по учебной дисциплине **Метрология, стандартизация и сертификация** в рамках реализации федерального государственного образовательного стандарта среднего профессионального образования по специальности 22.02.06 Сварочное производство (утв. приказом МОиН РФ от 21 апреля 2014г. № 360, зарегистрирован в Минюсте 27 июня 2014г, № 32877).

Основаниями проведения оценочной процедуры по учебной дисциплине являются следующие нормативные документы:

Федеральный государственный образовательный стандарт среднего профессионального образования по специальности 22.02.06 Сварочное производство**;**

Рабочая программа учебной дисциплины **Метрология, стандартизация и сертификация**, утвержденная зам.директора по УМР ГАПОУ «Колледж технического и художественного образования г. Тольятти» и прошедшая внутреннюю и внешнюю экспертизы;

Положение о проведении текущего контроля успеваемости и промежуточной аттестации обучающихся государственного автономного профессионального образовательного учреждения Самарской области «Колледж технического и художественного образования г. Тольятти» по основным профессиональным образовательным программам СПО, утвержденное приказом директора колледжа от «16» сентября 2015 г. № 01-20/339;

Положение об организации образовательной деятельности студентов по индивидуальному учебному плану в государственном автономном профессиональном образовательном учреждении Самарской области «Колледж технического и художественного образования г. Тольятти», утверждённое приказом директора колледжа от «30» июня 2017 г. № 01-20/270а.

Оценочные средства по дисциплине содержатся в фонде оценочных средств (ФОС) по дисциплине и представлены в различных формах.

Для оценки образовательных результатов используются: метод сопоставления с эталоном (ключом, модельным ответом), экспертная оценка деятельности по критериям, экспертная оценка письменных и устных ответов.

Промежуточная аттестация по учебной дисциплине **Метрология, стандартизация и сертификация** проводится в соответствии с календарным учебным графиком.

Для оценки освоения итоговых образовательных результатов учебной дисциплины **Метрология, стандартизация и сертификация** проводится дифференцированный зачёт.

Результаты оценочной процедуры заносятся в зачётную ведомость (одну на группу).

На зачёте, дифференцированном зачёте выполняется один вид заданий с учётом текущей успеваемости.

В настоящем комплекте оценочных средств используются следующие термины, определения и сокращения:

КОС – комплект оценочных средств;

УД – учебная дисциплина;

ФГОС - федеральный государственный образовательный стандарт;

ФОС - фонд оценочных средств;

ОК – общие компетенции;

У - умения;

З - знания

2. ПАСПОРТ КОМПЛЕКТА ОЦЕНОЧНЫХ СРЕДСТВ

2.1. Область применения

Комплект оценочных средств (КОС) предназначен для контроля и оценки образовательных достижений обучающихся, освоивших программу учебной дисциплины **Метрология, стандартизация и сертификация.**

КОС включает контрольные материалы для проведения промежуточной аттестации в форме тестов, практических заданий, практико-ориентированных заданий.

КОС разработан в соответствии с:

-основной профессиональной образовательной программой по специальности СПО **15.02.19** Сварочное производство**;**

-программой учебной дисциплины **Метрология, стандартизация и сертификация**.

2. 2 Предметы оценивания

Код	**Наименование результата обучения**
У1	оформлять технологическую и техническую документацию в соответствии с действующей нормативной базой на основе использования основных положений метрологии, стандартизации и сертификации в производственной деятельности
У2	применять документацию систем качества
У3	применять требования нормативных правовых актов к основным видам продукции (услуг) и процессов
У4	осуществлять поиск необходимой нормативной документации и использовать ее при решении профессиональных задач
У5	объяснять наименование букв и цифр в обозначении полей допусков и посадок
У6	определять предельные размеры элементов деталей, зазоры, натяги и допуски по приведенным отклонениям
У7	читать на чертежах деталей требования к точности формы и расположения поверхностей элементов деталей, обозначенных условными знаками
З1	документацию систем качества
З2	единство терминологии, единиц измерения с действующими стандартами и международной системой единиц СИ в учебных дисциплинах
З3	основные положения систем (комплексов) общетехнических и организационно-методических стандартов
З4	основные понятия и определения метрологии, стандартизации и сертификации
З5	основы повышения качества продукции
З6	знаки для обозначения вида обработки поверхностей.
З7	способы обозначения требований к точности и расшифровку обозначений требований к точности
ОК 01.	Выбирать способы решения задач профессиональной деятельности применительно к различным контекстам
ОК 02.	Использовать современные средства поиска, анализа и интерпретации

	информации, и информационные технологии для выполнения задач профессиональной деятельности
ОК 03.	Планировать и реализовывать собственное профессиональное и личностное развитие, предпринимательскую деятельность в профессиональной сфере, использовать знания по финансовой грамотности в различных жизненных ситуациях
ОК 04.	Эффективно взаимодействовать и работать в коллективе и команде
ОК 05.	Осуществлять устную и письменную коммуникацию на государственном языке Российской Федерации с учетом особенностей социального и культурного контекста
ОК 06.	Проявлять гражданско-патриотическую позицию, демонстрировать осознанное поведение на основе традиционных общечеловеческих ценностей, в том числе с учетом гармонизации межнациональных и межрелигиозных отношений, применять стандарты антикоррупционного поведения
ОК 07.	Содействовать сохранению окружающей среды, ресурсосбережению, применять знания об изменении климата, принципы бережливого производства, эффективно действовать в чрезвычайных ситуациях
ОК 08.	Использовать средства физической культуры для сохранения и укрепления здоровья в процессе профессиональной деятельности и поддержания необходимого уровня физической подготовленности
ОК 09.	Пользоваться профессиональной документацией на государственном и иностранном языках.

Оцениваемые результаты обучения	**№ ПОЗ**	**№ вопроса в тесте**
У1 ,ОК5, ОК7	*№1*	
У2 ,ОК5, ОК7	*№1*	
У3 ,ОК5, ОК7	*№1,№2,№3*	
У4 ,ОК5, ОК7	*№1,№2,№3*	
У5 ,ОК5, ОК7	*№2,№3*	
У6 ,ОК5, ОК7	*№2,№3*	
У7 ,ОК5, ОК7	*№2,№3,№4*	
З1…		*№6,7*
З2, З3…		*№ 2,3, 22*
З4,ОК1,ОК8,ОК9		*№6,7,9, 10,12,21*
З5,З6		*№1,4,8,11,13, 14,15,16,17, 18,19,20,23,24. 25*

2.3 Требования к умениям, знаниям, деятельности обучающихся и соответствующие формы, и методы оценивания

Предметы оценивания	Показатели оценки результата	Объекты оценки	Формы и методы оценки результата
У1, У2, *ОК5, ОК7*	Определяет показания измерений приборов, их класс точности, измерительную шкалу	Умение решать локальные профессиональные задачи	Выполнение практического задания, оценка продукта деятельности по критериям
У3, У4, У5, З1, *ОК5, ОК7*	Выбирает средство для измерения в условиях серийного производства Рассчитывает размер с допуском используя необходимую нормативную документацию	Умение решать локальные профессиональные задачи	Выполнение практического задания, оценка продукта деятельности по критериям Тестирование, сравнение с эталоном, оценочная шкала
У6.	Определяет допуски по приведенным отклонениям	Умение решать локальные профессиональные задачи	
У7, З6, З7.	Читает условные обозначения на чертежах деталей и требования к точности формы и расположения поверхностей элементов деталей,	Умение решать локальные профессиональные задачи	
З2.	определяет единство терминологии, единиц измерения	когнитивные умения	Тестирование, сравнение с эталоном,

	с действующими стандартами и международной системой единиц СИ в учебных дисциплинах.		оценочная шкала
33.	Называет основные положения систем общетехнических и организационно-методических стандартов	когнитивные умения	
34. *ОК1,ОК8,ОК9*	Указывает основные определения метрологии, стандартизации и сертификации.	когнитивные умения	
35.	Называет основы повышения качества продукции.	когнитивные умения	

3.ПРОЦЕДУРЫ ОЦЕНКИ

3.1. Стандартизированный тест

Вариант №1

№ п/п	Задание (вопрос)	Эталон ответа	Р
Инструкция по выполнению заданий № 1-3: соотнесите содержание столбца 1 с содержанием столбца 2. Запишите в соответствующие строки бланка ответов букву из столбца 2, обозначающую правильный ответ на вопросы столбца 1. В результате выполнения Вы получите последовательность букв. Например,			
	№ задания — *Вариант ответа* *1* — *1-В,2-А,3-Б*		
1.	Установите соответствие обозначения и наименования перечня систем межгосударственных и государственных стандартов: 1) Единая система конструкторской документации — А) ЕСКД 2) Система проектной документации по строительству — Б)ЕСПД 3) Единая система технологической документации — В)ЕСТД 4) Единая система программных документов — Г)СПДС		
2.	Установите соответствие обозначения и наименования перечня систем межгосударственных и государственных стандартов: 1) ИСО(ISO) — А) Международная организация предприятий автомобильной промышленности 2) ВТО — Б)Всемирная торговая организация 3) СЕН — В)Международная организация по стандартизации 4) МОПАП — Г)Европейский комитет по		

	стандартизации		
3.	Даны кратные и дольные единицы физических величин(ФВ), установите их сооствествие с обозначением их приставки: 1) мк А) микро 2) м Б) нано 3) к В) кило 4) н Г)мили		
Инструкция по выполнению заданий № 4 - 21: Выберите букву, соответствующую правильному варианту ответа и запишите ее в бланк ответов.			
4.	Продолжите предложение Контроль- это…… 1) процесс сопоставления какой-либо величины предписанными пределами 2) раздельная оценка отклонений каждого параметра изделия 3) нахождение значения физической величины опытным путем с помощью специальных технических средств		
5.	На рабочих чертежах линейные размеры указывают в ..... 1) мм 2) см 3) дм 4) м		
6.	Что означает запись ОСТ? 1) межгосударственный стандарт 2) стандарт организации 3) отрослевой стандарт		
7.	Продолжите предложение Документ, который принимается федеральным законам или постановлением Правительства Российской Федерации и устанавливает обязательные для применения и исполнения требования к объектам технического регулирования, обеспечивающие безопасность называется……. 1) технический контроль 2) технический регламент 3) технические условия		
8.	Какой из документов в области стандартизации, используемые на территории Российской Федерации(РФ) не относится: 1) национальные стандарты	7	

	2) национальные военные стандарты; 3) межгосударственные стандарты, введенные в действие в РФ; 4) правила стандартизации, нормы и рекомендации в области стандартизации; 5) общерросийские классификаторы технико-экономической и социальной информации; 6) стандарты организаций; 7) стандарты групп; 8) своды правил		
9.	Что означает запись es? 1) нижнее предельное отклонение для вала 2) верхнее предельное отклонение для вала 3) нижнее предельное отклонение для отверстия		
10.	Допуск размера для вала обозначается….. 1) TD 2) Td 3) T		
11.	Как обозначается запись наибольшего предельного отклонения для вала? 1) Dmax 2) dmax 3) d		
12.	Термин отверстие применяют для обозначения ……элементов детали 1) внутренних (охватывающих) 2) наружных (охватываемых)		
13.	Размер, полученный исходя из функционального назначения детали и служащий, началом отсчета отклонений называется…… 1) действительным размером 2) номинальным размером 3) допуском размера		
14.	Отклонением называется……. 1) алгебраическая разность между предельным, действительным и номинальным размером 2) алгебраическая разность между действительным и номинальным размером 3) алгебраическая разность между предельным и номинальным размером		
15.	Допуск размера-это….. 1) сумма наибольшего и наименьшего предельных размеров 2) разность между наибольшим и наименьшим предельными		

	размерами		
16.	Совокупность правил выполнения работ по сертификации, её участников и условий функционирования в целом называется… 1) системой сертификации 2) унификацией		
17.	Орган, проводящий подтверждение соответствия, имеет статус…… 1) первого лица 2) второго лица 3) третьего лица		
18.	Данный знак соответствия означает….. 1) Знак соответствия техническому регламенту 2) Знак соответствия при декларировании соответствия 3) знак соответствия при добровольной сертификации		
19.	Данное обозначение на чертеже означает…. 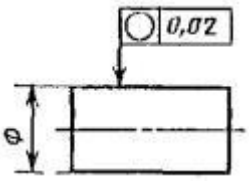 1) Допуск круглости вала 0,02 мм. 2) Допуск цилиндричности вала 0,02 мм. 3) Допуск соосности вала 0,02 мм.		
20.	Данное обозначение шероховатости указывает на …. 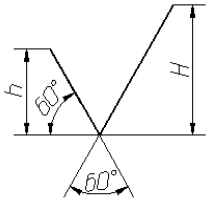 1) Обозначение шероховатости поверхности без указания способа обработки 2) Обозначение шероховатости поверхности при образовании которой обязательно удаление слоя материал 3) Обозначение шероховатости поверхности при образовании которой осуществляется без удаление слоя материала		

21.	Этолон, предназначенный для передачи размера еденицы рабочим средствам измерения называется….. 1) исходным эталоном 2) рабочим эталоном 3) эталоном единицы физической величины		

№ п/п	Задание (вопрос)	Эталон ответа	
Инструкция по выполнению заданий № 22-25: В соответствующую строку бланка ответов запишите краткий ответ на вопрос, окончание предложения или пропущенные слова.			
22	Установление оптимального числа (рационального сокращения) типов деталей, агрегатов и других объектов одинакого функционального назначнеия на основе данных об эффективности их применения называется…….		
23	Интервал, ограниченный крайними значениями членов числового ряда называется……		
24	Средство измерения, предназначенное для воспроизведения и (или) хранения физической величины называется …….		
25	Система проектной документации по строительству (условное обозначение) обозначается……		

Вариант-2

№ п/п	Задание (вопрос)	Эталон ответа	Р
Инструкция по выполнению заданий № 1-3: соотнесите содержание столбца 1 с содержанием столбца 2. Запишите в соответствующие строки бланка ответов букву из столбца 2, обозначающую правильный ответ на вопросы столбца 1. В результате выполнения Вы получите последовательность букв. Например,			
1.	Установите соответствие обозначения и наименования перечня систем межгосударственных и государственных стандартов: 1. Межгосударственный стандарт А) ОСТ 2. Отраслевой стандарт Б) ГОСТ 3. Стандарт организации В)СТО		
2.	Установите соответствие обозначения и наименования перечня систем межгосударственных и государственных стандартов: 1. Европейский комитет по стандартизации А) ВТО 2. Евразийский совет по стандартизации Б) ЕАСС 3. Всемирная торговая организация В)СЕН		
3.	Установите соответствие наименования с определением терминов: 1. Эталон А) совокупность операций, выполняемых с целью определения и подтверждения метрологических характеристик с.и. 2. Калибровка Б) средство измерения, предназначенное для воспроизведения и хранения единицы физической величины с целью передачи ее размера нижестоящим по поверочной схеме.		

№ задания	Вариант ответа
1	*1-В,2-А,3-Б*

	3. Средства измерения 4. Измерение	В) процесс нахождения значения искомой физической величины с помощью специальных технических средств Г) специальное техническое средство, используемое при измерениях и имеющее нормированные метрологические свойства		
Инструкция по выполнению заданий № 4 - 21: Выберите букву, соответствующую правильному варианту ответа и запишите ее в бланк ответов.				
4.	Допуск размера-это….. 1)сумма наибольшего и наименьшего предельных размеров 2)разность между наибольшим и наименьшим предельными размерами			
5.	Что означает запись TD? 1) допуск вала 2) допус отверстия 3) допуск 4) отклонение			
6.	Наибольший предельный размер обозначается……. 1) Dmax 2) Dmin 3) D 4) d			
7.	Наука об измерениях, методах и средствах обеспечение их единства и способах достижения требуемой точности-…… 1) метрология 2) стандартизация 3) сертификация			
8.	Результат работы производственного предприятия, характеризуемой величиной, исчисляемой в штуках, экземплярах и других счетных единицах называется…….. 1) продукт 2) изделие 3) качество продукции			2
9.	Как обознается приставка (русское обозначение) нано? 1) мк 2) н			

	3) м		
10.	Продолжите предложение Стандарт-это……. 1) нормативный документ по стандартизации, в котором в целях добровольного многократного использования устанавливаются характеристики продукции, правила осуществления и характеристики процессов производства, эксплуатации, хранения, перевозки, реализации и утилизации, выполнения работ или оказания услуг 2) документ, в котором в целях добровольного многократного использования устанавливаются характеристики продукции, правила осуществления и характеристики процессов производства, эксплуатации, хранения, перевозки, реализации и утилизации, выполнения работ или оказания услуг 3) нормативный документ, в котором устанавливаются характеристики продукции, правила осуществления и характеристики процессов производства, эксплуатации, хранения, перевозки, реализации и утилизации, выполнения работ или оказания услуг		
11.	Правовое регулирование в области установления, применения и исполнения обязательных требований к продукции или связанным с ними процессами проектирования , производства, строительства, монтажа, наладки, эксплуатации, хранения, перевозки, реализации и утилизации называют…….. 1) технический регламент 2) технический контроль 3) техническое регулирование		
12.	Предельное верхнее отклонение для вала обозначается…… 1) ES 2) es 3) EI 4) ei		
13.	Наибольший предельный размер для вала рассчитывается по формуле….. 1) Dmin=D+ES 2) dmin=d+es		
14.	Допуск размера отверстия обознается…… 1) TD 2) td		
15.	Разработка типовых конструктивных, технологических, организационных и других решений это-……..		

	1) селекция 2) типизация 3) специализация		
16.	Расположите участников типовой системы сертификации, сложившейся в РФ, по возрастанию контролирующих функций: - заявители сертификационных услуг - органы по сертификации - национальный орган по сертификации -центральный орган по сертификации		
17.	Сертификат соответствия это-….. 1) документ, удостоверяющий соответствие выпускаемой продукции требованиям технических регламентов 2) документ, удостоверяющий соответствие объекта требованиям технических регламентов, положение стандартов, сводам правил и условиям договоров		
18.	Данный знак означает…… 1) Знак соответствия техническому регламенту 2) Знак обращения продукции на рынке Таможенного союза (знак ЕАС) 3) Знак соответствия при добровольной сертификации		
19.	Что означает данный знак? 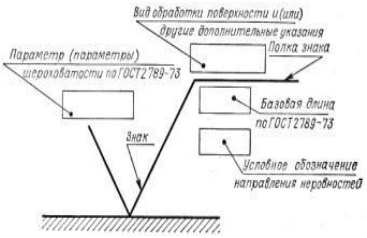 1) допуск формы 2) допуск размера 3) шероховатость		
20.	Что означает запись на чертеже? 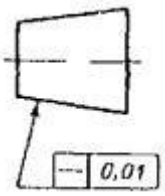 1) Допуск прямолинейности образующей конуса 0,01 мм. 2) Допуск плоскостности образующей конуса 0,01 мм. 3) Допуск параллельности образующей конуса 0,01 мм.		

21.	Данное обозначение шероховатости указывает на …. 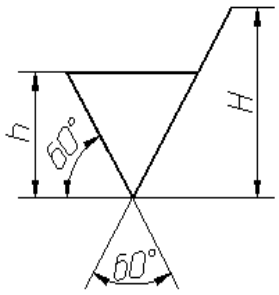 1) Обозначение шероховатости поверхности без указания способа обработки 2) Обозначение шероховатости поверхности при образовании которой обязательно удаление слоя материал 3) Обозначение шероховатости поверхности при образовании которой осуществляется без удаление слоя материала		
22.	При каких измерениях числовое измеряемой величны определяется по данным отсчета показаний средств измерений? 1) косвенные измерения 2) совместные измерения 3) прямые измерения		

№ п/п	Задание (вопрос)	Эталон ответа	
Инструкция по выполнению заданий № 22-25: В соответствующую строку бланка ответов запишите краткий ответ на вопрос, окончание предложения или пропущенные слова.			
23	Линия, соответствующая номинальному размеру называется…….. …….		
24	Документ, которым орган по сертификации наделяет орган или лицо правом использовать сертификаты или знаки соответствия своей продукции называют…….		

25	Размер, полученный исходя из функционального назначения детали (прочность и т.п.) и служащий началом отсчета отклонений называется…… …..		
26	Зона (поле), ограниченное верхним и нижним отклонениями называется …..		

Время выполнения теста – 40 мин.

ПРАКТИКО-ОРИЕНТИРОВАННОЕ ЗАДАНИЕ № 1

Задание №1

1.определить показания измерений штангенциркуля;

2.определить показания измерений микрометра;

Задание №2

Ответить на контрольные вопросы:

1. Дайте определение шкалы средства измерения.
2. Назовите виды шкал.
3. Каким образом определяется цена деления шкалы?
4. Как определить класс точности прибора?
5. Какая система единиц принята в РФ?

<u>Время выполнения задания</u> – 30 мин

ПРАКТИКО-ОРИЕНТИРОВАННОЕ ЗАДАНИЕ № 2

Задание №1

1.расчитать размер с допуском

$\varnothing 40H7, \quad 20k6, \quad 36JS7$

<u>Время выполнения задания</u> – 30 мин

ПРАКТИКО-ОРИЕНТИРОВАННОЕ ЗАДАНИЕ № 3

Задание №1

1. Выбрать средство для измерения в условиях серийного производства диаметра элемента вала Ǿ 30 h 6

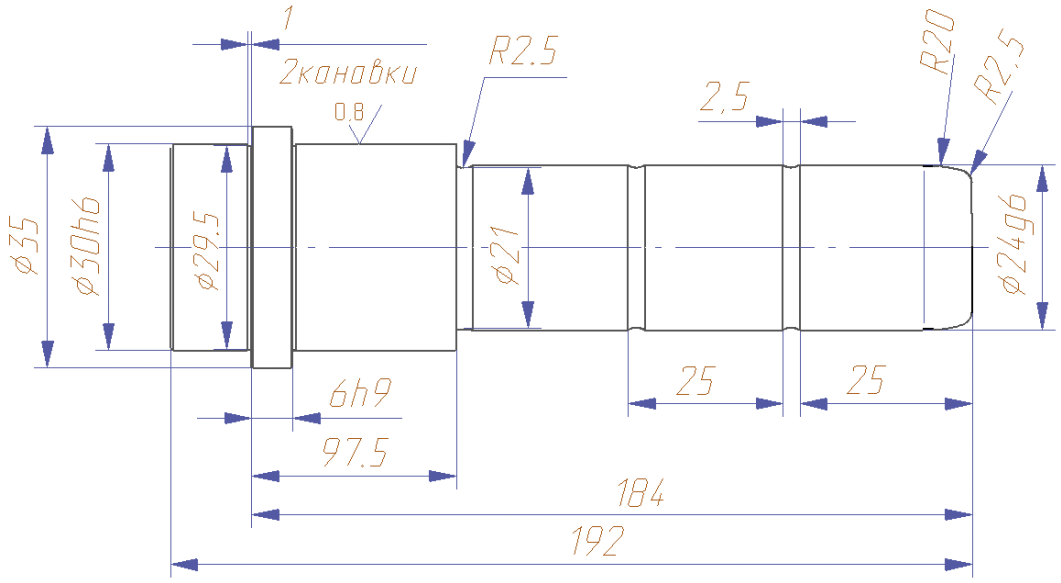

<u>Время выполнения задания</u> – 30 мин

ПРАКТИКО-ОРИЕНТИРОВАННОЕ ЗАДАНИЕ № 4

Задание №1

1. Выбрать средство для измерения в условиях серийного производства диаметра элемента вала Ǿ 38 m 6

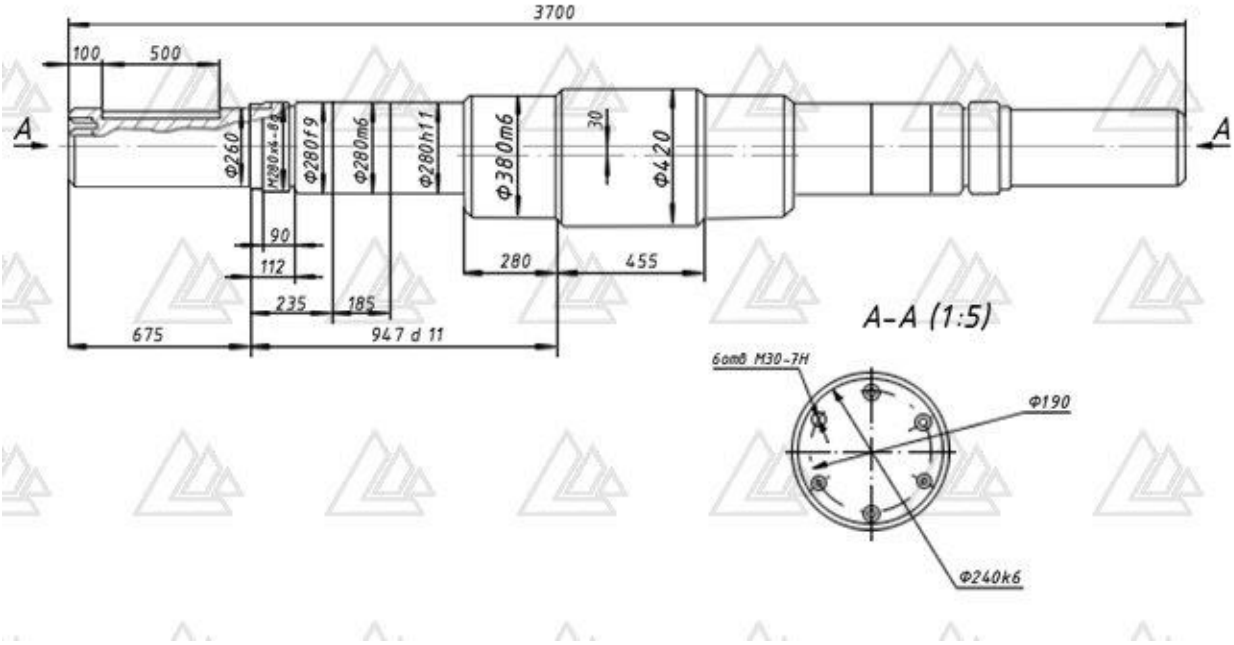

<u>Время выполнения задания</u> – 30 мин

4. КОМПЛЕКТ ЭКЗАМЕНАТОРА

4.1 Инструменты оценки

1. Эталон ответов на тестовые задания. Критерии оценивания ответов на тестовые задания и оценочная шкала по выполнению тестовых заданий (Приложения 1)
2. Оценочная шкала по выполнению практико-ориентированных заданий (Приложение 2)

Приложение 1

Эталоны ответов на тестовые задания

Вариант №1

№ п/п	Эталон ответа
1	1-А 2-Г 3-В 4-Б
2	1-В 2-Б 3-Г 4-А
3	1-А 2-Г 3-В 4-Б
4	1
5	1
6	3
7	2
8	7
9	1
10	2
11	2
12	1
13	2
14	1
15	2
16	1
17	3
18	2
19	1
20	1
21	2
22	унификация
23	диапозон
24	мера
25	СПДС

Вариант-2

п/п	Эталон ответа
1	1-Б 2-А 3-В
2	1-В 2-Б 3-А
3	1-Б 2-А 3-Г 4-В
4	2
5	2
6	1
7	1
8	2
9	2
10	1
11	3
12	4
13	2
14	1
15	2
16	1) заявители сертификационных услуг 2) органы по сертификации 3) центральный орган по сертификации 4) национальный орган по сертификации
17	2
18	1
19	3
20	1
21	2
22	1
23	Нулевая линия
24	**Лицензия**
25	Номинальным размером
26	Полем допуска

Критерии оценивания ответов на тестовые задания

Тип задания	№ задания	Количество баллов за вопрос	Общее количество баллов
Закрытого типа *(На соответствие)*	1-3	4	12
Закрытого типа *(Выбор варианта ответа из множества предложенных ответов)*	4-20	2	34
Открытого типа *(Вставить пропущенное слово, закончить предложение, ответить на вопрос)*	21-25	2	15

Оценочная шкала по выполнению тестовых заданий

Максимальное количество баллов – 61

Набрано баллов	**55-61**	**49-54**	**43-48**	**Менее 43**
Процент результативности выполнения заданий	90%-100%	80 %-89%	70 %-79%	< 70%
Качественная оценка индивидуальных образовательных достижений	«5» (отлично)	«4» (хорошо)	«3» (удовлетворительно)	«2» (не удовлетворительно)

Приложение 2

Оценочная шкала по выполнению практико-ориентированных заданий

Максимальное количество баллов – 10

Набрано баллов	**9-10**	**8**	**7**	**Менее 7**
Процент выполнения задания	**90%-100%**	**80 %-89%**	**70 %-79%**	**менее 70%**
Результат выполнения задания (оценка)	**«5»**	**«4»**	**«3»**	**«2»**

Государственное автономное профессиональное образовательное учреждение Самарской области
«Колледж технического и художественного образования г. Тольятти»

Комплект оценочных средств
для проведения текущего контроля успеваемости
по учебной дисциплине
ОП 11. БЕЗОПАСНОСТЬ ЖИЗНЕДЕЯТЕЛЬНОСТИ
образовательной программы
подготовки специалистов среднего звена
по специальности
15.02.19 Сварочное производство
курс обучения 3, семестр 6

Тольятти, 2023год

Разработчик (и):

ГАПОУ КТиХО	преподаватель	А.Д.Кочмарик
(место работы)	(занимаемая должность)	(инициалы, фамилия)

СОДЕРЖАНИЕ

		Стр.
1	Пояснительная записка	4
2	Паспорт комплекта оценочных средств	6
3	Контрольно-измерительные материалы	11
4	Инструменты оценки	15
5	Методическое обеспечение текущей аттестации	16
	Приложения	17

1. ПОЯСНИТЕЛЬНАЯ ЗАПИСКА

Комплект оценочных средств предназначен для мониторинга качества освоения учебной дисциплины ОП 11. Безопасность жизнедеятельности в рамках реализации федерального государственного образовательного стандарта среднего профессионального образования по специальности 22.02.06 Сварочное производство (утв. приказом МОиН РФ от 21 апреля 2014 г. N 360, зарегистрирован в Минюсте от 27 июня 2014 г. N 32877).

Предмет оценивания в процессе текущего контроля – знания и умения, являющиеся необходимыми элементами формируемых компетенций.

Основаниями проведения оценочной процедуры по учебной дисциплине являются следующие нормативные документы:

Федеральный государственный образовательный стандарт среднего профессионального образования по специальности 22.02.06 Сварочное производство;

Рабочая программа учебной дисциплины ОП 11. Безопасность жизнедеятельности, утвержденная зам.директора по УМР ГАПОУ «Колледж технического и художественного образования г. Тольятти» и прошедшая внутреннюю и внешнюю экспертизы;

Положение о проведении текущего контроля успеваемости и промежуточной аттестации обучающихся государственного автономного профессионального образовательного учреждения Самарской области «Колледж технического и художественного образования г. Тольятти» по основным профессиональным образовательным программам СПО, утвержденное приказом директора колледжа от «16» сентября 2015 г. № 01-20/339;

Положение об организации образовательной деятельности студентов по индивидуальному учебному плану в государственном автономном профессиональном образовательном учреждении Самарской области «Колледж технического и художественного образования г. Тольятти», утверждённое приказом директора колледжа от «30» июня 2017 г. № 01-20/270а.

Оценочные средства по дисциплине содержатся в фонде оценочных средств (ФОС) по дисциплине и представлены в различных формах.

Для оценки образовательных результатов используются: метод сопоставления с эталоном (ключом, модельным ответом), экспертная оценка деятельности по критериям, экспертная оценка письменных и устных ответов.

Текущая аттестация по учебной дисциплине ОП 11. Безопасность жизнедеятельности проводится в соответствии с рабочей программой дисциплины и календарно-тематическим планом.

В рамках текущей аттестации проводится рубежный контроль по окончании изучения каждого учебного модуля/раздела в форме

тестирования, опроса (письменного или устного), выполнения контрольной работы, практических, практико-ориентированных, компетентностно-ориентированных заданий.

Текущий контроль по выполненным лабораторным и практическим работам проводится в форме формализованного наблюдения и оценки результатов выполнения работ, оценки отчетов по ним.

Текущий контроль по выполненным компетентностно - ориентированным заданиям предусматривает оценку деятельности обучающегося на определённом уровне сформированности общей компетенции.

Уровень знаний, умений, сформированность компетенций в ходе текущего контроля оценивается по пятибалльной системе оценки: 5 (отлично), 4 (хорошо), 3 (удовлетворительно), 2 (неудовлетворительно) согласно разработанным критериям.

Внеаудиторная самостоятельная работа обучающихся оценивается по пятибалльной системе.

В настоящем комплекте оценочных средств используются следующие термины, определения и сокращения:

КОС – комплект оценочных средств;

УД – учебная дисциплина;

ФГОС - федеральный государственный образовательный стандарт;

ПЗ – практическое задание;

ПОЗ – практико-ориентированное задание;

КОЗ – компетентностно - ориентированное задание;

ОК – общая компетенция;

У - умения;

З – знания.

2. ПАСПОРТ КОМПЛЕКТА ОЦЕНОЧНЫХ СРЕДСТВ

2.1. Область применения

Комплект оценочных средств (КОС) предназначен для текущего контроля успеваемости и оценки образовательных достижений, обучающихся по освоению программы учебной дисциплины ОП 11. Безопасность жизнедеятельности.

КОС включает контрольные и методические материалы для проведения текущей аттестации в форме тестов, практических заданий (ПЗ), практико-ориентированных заданий (ПОЗ), компетентностно – ориентированных заданий (КОЗ), методических указаний по выполнению работ, сборников заданий, вопросов, тестов и т.д.

КОС разработан в соответствии с:

-основной профессиональной образовательной программой по специальности **15.02.19** Сварочное производство;

-программой учебной дисциплины ОП 11. Безопасность жизнедеятельности.

2.2. Контроль и оценка результатов освоения дисциплины

Текущий контроль и оценка результатов освоения учебной дисциплины осуществляется преподавателем в процессе проведения практикума и лабораторных работ, тестирования, а также выполнения обучающимися внеаудиторной самостоятельной работы.

Результаты обучения (освоенные умения, усвоенные знания)	**Формы и методы контроля**	**Оценка результатов освоения**
Раздел 01. Гражданская оборона		
Умения: – организовывать и проводить мероприятия по защите работающих и населения от негативных воздействий чрезвычайных ситуаций – предпринимать профилактические меры для снижения уровня опасностей различного вида и их последствий в профессиональной деятельности и быту – использовать средства индивидуальной и коллективной защиты от оружия массового поражения – применять первичные средства пожаротушения; – контролировать санитарно - бытовые условия и условия	Практическое занятие Семинар	ПЗ№1-3 «Средства индивидуальной и коллективной защиты от оружия массового поражения», «Обеспечение безопасности при эпидемии»; «Обеспечение безопасности при нахождении на территории ведения боевых действий»

внутренней среды кабинета (мастерской, лаборатории, иного учебного помещения), выполнение на занятиях требований охраны труда, анализировать и устранять возможные риски жизни и здоровью учащихся в ходе обучения, применять приемы страховки и самостраховки при выполнении физических упражнений (в соответствии с особенностями избранной области деятельности) – контролировать соблюдение учащимися требований охраны труда, анализировать и устранять (минимизировать) возможные риски угрозы жизни и здоровью учащихся при проведении досуговых мероприятий.		
Знания: – принципы обеспечения устойчивости объектов экономики, прогнозирования развития событий и оценки последствий при техногенных чрезвычайных ситуациях и стихийных явлениях, в том числе в условиях противодействия терроризму как серьезной угрозе национальной безопасности России; – основные виды потенциальных опасностей и их последствия в профессиональной деятельности и быту, принципы снижения вероятности их реализации; – задачи и основные мероприятия гражданской обороны; – способы защиты населения от оружия массового поражения; – меры пожарной безопасности и правила безопасного поведения при пожарах;	Тестирование Внеаудиторная самостоятельная работа	Тест №1 Правила поведения и действия людей в зонах радиоактивного, химического заражения и в очаге биологического поражения. Подготовка информации по вопросам: Обеспечение безопасности во время общественных беспорядков; Обеспечение безопасности в случае захвата заложником; Обеспечение безопасности при обнаружении подозрительных предметов, угрозе совершения и совершённом теракте. Требования охраны труда при проведении учебных занятий и досуговых мероприятий в организации, осуществляющей образовательную деятельность, и вне организации (на выездных

		мероприятиях)
Раздел 02. Основы военной службы.		
Умения – ориентироваться в перечне военно-учетных специальностей и самостоятельно определять среди них родственные полученной специальности – применять профессиональные знания в ходе исполнения обязанностей военной службы на воинских должностях в соответствии с полученной специальностью – владеть способами бесконфликтного общения и саморегуляции в повседневной деятельности и экстремальных условиях военной службы – оказывать первую помощь пострадавшим	Практическое занятие Семинар Решение ситуаций Работа в малых группах	ПЗ № 4 -10 «Военная присяга. Боевое знамя воинской части», «Виды Вооружённых Сил и рода войск», «Материальная часть автомата Калашникова». Военнослужащие и взаимоотношения между ними; Караульная служба. Обязанности и действия часового; Внутренний порядок, размещение и быт военнослужащих. Суточный наряд роты. Воинская обязанность Порядок прохождения военной службы; Комплектование Вооружённых Сил личным составом; Первая (доврачебная) помощь при ушибах, переломах, вывихах, растяжениях связок и синдроме длительного сдавливания; Первая (доврачебная) помощь при ожогах; Первая (доврачебная) помощь при поражении электрическим током; Первая (доврачебная) помощь при утоплении; Первая (доврачебная) помощь при перегревании, переохлаждении организма, при обморожении и общем замерзании; Первая

	Тренировочные упражнения	(доврачебная) помощь при отравлениях; Доврачебная помощь при клинической смерти Подготовка автомата к стрельбе. Ведения огня из автомата; Неполная разборка и сборкам автомата; Порядок наложения повязки при ранениях головы, туловища, верхних и нижних конечностей.
Знания – основы военной службы и обороны государства; – организацию и порядок призыва граждан на военную службу и поступления на нее в добровольном порядке; – основные виды вооружения, военной техники и специального снаряжения, состоящих на вооружении (оснащении) воинских подразделений, в которых имеются военно-учетные специальности, родственные специальностям СПО;	Тестирование Внеаудиторная самостоятельная работа	Тест № 2,3 Подготовка информации по вопросам: Военнослужащие и взаимоотношения между ними; Караульная служба; Обязанности и действия часового; Внутренний порядок, размещение и быт военнослужащих. Суточный наряд роты; Воинская дисциплина. Презентация по теме

– область применения получаемых профессиональных знаний при исполнении обязанностей военной службы; – порядок и правила оказания первой помощи пострадавшим		«Строевая стойка. Построение и перестроение в одношереножный, двухшереножный строй» Структурирование информации по теме «Общие сведения о ранах, осложнения ран, способах остановки кровотечения и обработки ран»

3.КОНТРОЛЬНО – ИЗМЕРИТЕЛЬНЫЕ МАТЕРИАЛЫ

Тест №1 по теме Государственная система обеспечения безопасности населения

Вариант 1

№ п/п	Задание (вопрос)		Эталон ответа	Р
Инструкция по выполнению заданий № 1-4: соотнесите содержание столбца 1 с содержанием столбца 2. Запишите в соответствующие строки бланка ответов букву из столбца 2, обозначающую правильный ответ на вопросы столбца 1. В результате выполнения Вы получите последовательность букв. Например,				
	№ задания	*Вариант ответа*		
	1	*1-В,2-А,3-Б*		
1	Установите соответствие между		1-В 2-А 3-Б	
	1) Обвал 2) Оползень 3) Сель	А) -это скользящее смещение масс грунта и горных пород вниз по склонам гор и оврагов, крутых берегов под влиянием силы тяжести; Б) - это бурный грязевой поток с включением обломков горных пород, внезапно возникающий в руслах горных рек и лощинах; В) – это отрыв и падение больших масс горных пород, их дробление и скатывание на крутых и обрывистых склонах;		
2	Соотнесите виды режимов, при которых действует РСЧС и условия их действия?			
	1) Повседневной деятельности 2) Повышенной готовности 3) Чрезвычайный режим	А) действует при возникновении и ликвидации ЧС в мирное время, а также в случае применения современных средств поражения; Б) действует в мирное время при нормальной обстановке; В) действует при ухудшении обстановки и получении прогноза о возможности возникновения чрезвычайных ситуаций, угрозе войны		
3	Установите соответствие между			
	1) Военная доктрина 2) Род войск 3) Самый многочисленный род войск, составляющий основу сухопутных войск	А) Один из основных документов стратегического планирования, представляющий собой систему официально принятых в государстве взглядов на подготовку к вооруженной защите и вооруженную защиту;		

		Б) Мотострелковые войска В) Составная часть вида вооруженных сил, включающая воинские формирования, которые имеют свойственные только им основные виды оружия и военную технику, а так же владеют методами их боевого приминения;		
4	Установите соответствие между			
	1) Самостоятельный род войск, предназначенный для боевых действий в тылу врага 2) Осуществляет непосредственное руководство вооруженными силами 3) Выполняет функции связующего звена между экономикой страны и войсками	А) Министр обороны Б) Тыл вооруженных сил РФ В) Воздушно-десантные войска		
Инструкция по выполнению заданий № 5 - 10: Выберите цифру, соответствующую правильному варианту ответа и запишите ее в бланк ответов.				
5	Какие из приведенных чрезвычайных ситуаций являются по природе возникновения природными?	А) Техногенная катастрофа Б) Авария В) Цунами Г) Война		
6	Является ли условием устойчивости объекта экономики в условиях ЧС способность производить в необходимых объемах установленную продукцию и осуществлять вид экономической деятельности?	А) Да Б) Нет		
7	К какому виду по масштабам относится чрезвычайная ситуация, вследствие которой число пострадавших не превышает 10 человек, а материальный ущерб составляет не более 100 тыс. рублей?	А) Региональной Б) Локальной В) Федеральной		
8	Укажите, какая из перечисленных задач, не относится к области гражданской обороны?	А) проведение аварийно-спасательных работ; Б) осуществление миротворческой деятельности как самостоятельно, так и в составе международных организаций; В) оповещение населения об опасности		
9	Назовите принципы, не относящиеся к принципам защиты населения от ЧС	А) Заблаговременности Б) Территориальности В) Скрытности		

		Г) Необходимой достаточности		
10	Первая помощь при травмах опорно-двигательного аппарата заключается в том, чтобы	А) освободить от стягивающих одежд, обеспечить доступ свежего воздуха, закрыть рану воздухонепроницаемыми повязками, дать обезболивающее средство, придать больному полусидящее положение; Б) придать пострадавшему удобное положение, обеспечить покой, неподвижность поврежденной части тела, приложить холод, обеспечить приподнятое положение поврежденной части тела; В) дать обезболивающее средство, положить больного на живот, закрыть раны асептическими повязками;		

Инструкция по выполнению заданий № 11-15: В соответствующую строку бланка ответов запишите краткий ответ на вопрос, окончание предложения или пропущенное слово (пропущенные слова).

11	Первые ордена в России появились при правлении		
12	Признаками клинической смерти являются		
13	Какой срок устанавливается для прохождения альтернативной гражданской службы в гражданских учреждениях?		
14	Техносфера - это		
15	К опасным факторам условно относятся:		

Тест может быть компьютерным (один на группу) или на бумажном носителе (не менее двух вариантов).

Время выполнения теста – _45_мин

Тест №1 по теме Государственная система обеспечения безопасности населения
Вариант 2

<table>
<tr><th>№ п/п</th><th colspan="2">Задание (вопрос)</th><th>Эталон ответа</th><th>Р</th></tr>
<tr><td colspan="5">Инструкция по выполнению заданий № 1-4: соотнесите содержание столбца 1 с содержанием столбца 2. Запишите в соответствующие строки бланка ответов букву из столбца 2, обозначающую правильный ответ на вопросы столбца 1. В результате выполнения Вы получите последовательность букв. Например,
<table>
<tr><th>№ задания</th><th>Вариант ответа</th></tr>
<tr><td>1</td><td>1-В,2-А,3-Б</td></tr>
</table></td></tr>
<tr><td rowspan="2">1</td><td colspan="2">Установите соответствие между</td><td rowspan="2"></td><td rowspan="2"></td></tr>
<tr><td>1) Землетрясение
2) Цунами
3) Смерч</td><td>А) -это опасное природное явление, представляющее собой гигантские морские волны, возникающие главным образом в результате сдвига вверх или вниз протяженных участков морского дна при подводных и прибрежных землетрясениях;
Б) - это атмосферный вихрь, возникающий в грозовом облаке и распространяющийся вниз, часто до самой поверхности земли в виде темного облачного рукава или хобота диаметром в десятки и сотни метров;
В) – это подземные толчки и колебания земной поверхности, возникающие в результате внезапных смещений и разрывов в земной коре;</td></tr>
<tr><td rowspan="2">2</td><td colspan="2">Установите соответствие между</td><td rowspan="2"></td><td rowspan="2"></td></tr>
<tr><td>1) Повседневной деятельности
2) Повышенной готовности
3) Чрезвычайный режим</td><td>А) действует при возникновении и ликвидации ЧС в мирное время, а также в случае применения современных средств поражения;
Б) действует при ухудшении обстановки и получении прогноза о возможности возникновения чрезвычайных ситуаций, угрозе войны
В) действует в мирное время при нормальной обстановке;</td></tr>
</table>

3	Установите соответствие между			
	1) Военная безопасность это 2) Воинская часть это 3) Объединениями называются	А) Воинские формирования, включающие несколько соединений или объединений меньшей численности, а так же частей и учреждений Б) Войска противовоздушной и противоракетной обороны В) Организационно-самостоятельная боевая и административно хозяйственная единица во всех видах вооруженных сил РФ		
4	Установите соответствие между			
	1) Видами вооруженных сил РФ являются 2) К учреждениям министерства обороны РФ относятся 3) Основными формами комплектования ВС личным составом являются	А) Дома офицеров, редакции военных изданий, военные музеи, военно-медицинские учреждения, санатории, дома отдыха Б) Призыв граждан на военную службу и добровольное поступление граждан на военную службу В) Сухопутные войска, воздушно-космические силы и военно-морской флот		
Инструкция по выполнению заданий № 5 - 10: Выберите цифру, соответствующую правильному варианту ответа и запишите ее в бланк ответов.				
5	Какие из приведенных чрезвычайных ситуаций являются по природе возникновения социальными?	А) Землетрясение Б) Наводнение В) Цунами Г) Война		
6	Обозначает ли понятие «устойчивость функционирования объекта экономики в условиях ЧС» его способность производить в необходимых объемах установленную продукцию и осуществлять вид экономической деятельности?	А) Да Б) Нет		
7	К какому виду по масштабам относится чрезвычайная ситуация, вследствие которой число пострадавших превышает 500 человек, а материальный ущерб составляет свыше 500 млн.рублей?	А) Региональной Б) Федеральной В) Локальной		
8	Укажите, какая из перечисленных задач, не	А) проведение аварийно-спасательных		

	относится к области гражданской обороны?	и других неотложных работ; Б) оповещение населения об опасности В) обеспечение ядерного сдерживания в интересах предотвращения как ядерной, так и обычной крупномасштабной или региональной войны;		
9	Назовите, кто из перечисленных должностных лиц является руководителем гражданской обороны на предприятии (в организации, учреждении	А) Работник, уполномоченный для решения задач в области гражданской обороны и защиты от ЧС Б) Один из заместителей руководителя предприятия (организации, учреждения) В) Руководитель предприятия (организации, учреждения)		
10	Признаками клинической смерти являются	А) Неподвижность конечностей тела, холод в ногах; Б) Отсутствие дыхания, сердечной деятельности, реакции на свет зрачков глаз; В) Отсутствие сознания, вялость частей тела;		

Инструкция по выполнению заданий № 11-15: В соответствующую строку бланка ответов запишите краткий ответ на вопрос, окончание предложения или пропущенное слово (пропущенные слова).

11	Укажите наиболее полное определение здоровья		
12	Назовите удельный вес такого фактора, влияющего на здоровье, как служба здоровья		
13	Основой высокой работоспособности человека является:		
14	Что из перечисленного не относится к основным функциям Вооруженных Сил России		
15	Какие составные части Вооруженных сил относятся к категории Виды?		

4. ИНСТРУМЕНТЫ ОЦЕНКИ

1. Эталон и критерии оценивания ответов на тестовые задания, оценочная шкала по выполнению тестовых заданий (Приложения 1)

5.МЕТОДИЧЕСКОЕ ОБЕСПЕЧЕНИЕ ТЕКУЩЕЙ АТТЕСТАЦИИ

1. Основы безопасности жизнедеятельности. Учебник для учреждений начального и среднего профессионального образования. Под ред. Косолаповой Н.В. – М., 2010.
2. Смирнов А.Т., Васнев В.А. Основы военной службы. Учебное пособие .-М.: Издательский центр « Академия», 2002. – 240 с.
3. Тупикин Е.И., Смирнов А.Т. Основы военной службы. Тестовые задания и рекомендации по контролю знаний: Учебное пособие для учащихся студентов средних профессиональных заведений. – М.: Мастерство, 2002. – 192 с.

Приложение 1

Тест №1 по теме Государственная система обеспечения безопасности населения

Эталоны ответов

1 Вариант		**2 Вариант**	
№ вопроса	**Эталон ответа**	**№ вопроса**	**Эталон ответа**
1	1-В 2-А 3-Б	1	1-В 2-А 3-Б
2	1-Б 2-В 3-А	2	1-В 2-Б 3-А
3	1-А 2-В 3-Б	3	1-Б 2-В 3-А
4	1-В 2-А 3-Б	4	1-В 2-А 3-Б
5	В	5	Г
6	А	6	А
7	Б	7	Б
8	Б	8	В
9	В	9	В
10	Б	10	Б
11	Петра Первого	11	«Отсутствие болезней и физических дефектов»
12	Отсутствие дыхания, сердечной деятельности, реакции на свет зрачков глаз;	12	10%
13	21 месяц	13	Правильное чередование труда и отдыха
14	участок биосферы, преобразованный людьми с помощью прямого или косвенного воздействия технических средств	14	Обеспечение общественного порядка и безопасности
15	факторы, которые в определенных условиях могут стать причиной заболеваний или снижения работоспособност	15	Сухопутные войска; Военно-Морской Флот; Воздушно-Космические Силы;

Критерии оценивания ответов на тестовые задания

Тип задания	№ задания	Количество баллов за вопрос	Общее количество баллов
Закрытого типа *(На соответствие)*	1-4	4	16
Закрытого типа *(Выбор варианта ответа из множества предложенных ответов)*	5-20	2	32
Открытого типа *(Вставить пропущенное слово, закончить предложение, ответить на вопрос)*	21-25	3	15

Оценочная шкала по выполнению тестовых заданий
Максимальное количество баллов – 63

Набрано баллов	**57-65**	**50-56**	**44-49**	**Менее 43**
Процент результативности выполнения заданий	**90%-100%**	**80 %-89%**	**70 %-79%**	**< 70%**
Качественная оценка индивидуальных образовательных достижений	**«5» (отлично)**	**«4» (хорошо)**	**«3» (удовлетворительно)**	**«2» (не удовлетворительно)**

Государственное автономное профессиональное образовательное учреждение Самарской области
«Колледж технического и художественного образования г. Тольятти»

РАССМОТРЕНО
на заседании МО МАШИНОСТРОЕНИЕ И ТЕХНОЛОГИЯ МАТЕРИАЛОВ
_____
Руководитель МО _____ / Л.Т. Агафонова

УТВЕРЖДАЮ
Зам. директора по УМР
_____ / И.И. Уренева
_____ 20___г.

Комплект оценочных средств
для оценки итоговых образовательных результатов
по учебной дисциплине
ОП.11 Безопасность жизнедеятельности
образовательной программы
подготовки квалифицированных рабочих, служащих
по профессии
15.02.19 Сварочное производство
курс обучения 3, семестр 6

Тольятти, 2023год

Разработчик:

ГАПОУ КТиХО	преподаватель	А.Д. Кочмарик
(место работы)	(занимаемая должность)	(инициалы, фамилия)

Эксперты:

Внутренняя экспертиза:

Техническая экспертиза:	Л.В. Самойлова, методист ГАПОУ КТиХО
Содержательная экспертиза:	С.С. Миронова, преподаватель высшей квалификационной категории ГАПОУ КТиХО

Протокол рассмотрения комплекта оценочных средств для оценки итоговых образовательных результатов по учебной дисциплине **ОП.11. Безопасность жизнедеятельности**

№__ от «____» _____20__ г.

СОДЕРЖАНИЕ

		Стр.
1	Пояснительная записка	4
2	Паспорт комплекта оценочных средств	6
3	Процедуры оценки:	11
3.1	Стандартизированный тест	11
3.2	Практические задания	16
4	Комплект экзаменатора:	23
4.1	Инструменты оценки	23
	Приложения	24

1. ПОЯСНИТЕЛЬНАЯ ЗАПИСКА

Комплект оценочных средств предназначен для оценки освоения образовательных результатов по учебной дисциплине Безопасность жизнедеятельности в рамках реализации федерального государственного образовательного стандарта среднего профессионального образования по специальности 22.02.**06. Сварочное производство**» (утв. приказом МОиН РФ от 21 апреля 2014г. № 360, зарегистрирован в Минюсте 27 июня 2014г, № 32877).

Основаниями проведения оценочной процедуры по учебной дисциплине являются следующие нормативные документы:

Федеральный государственный образовательный стандарта среднего профессионального образования по специальности **22.02.06 Сварочное производство;**

Рабочая программа учебной дисциплины Безопасность жизнедеятельности, утвержденная зам.директора по УМР ГАПОУ «Колледж технического и художественного образования г. Тольятти» и прошедшая внутреннюю и внешнюю экспертизы;

Положение о проведении текущего контроля успеваемости и промежуточной аттестации обучающихся государственного автономного профессионального образовательного учреждения Самарской области «Колледж технического и художественного образования г. Тольятти» по основным профессиональным образовательным программам СПО, утвержденное приказом директора колледжа от «16» сентября 2015 г. № 01-20/339;

Положение об организации образовательной деятельности студентов по индивидуальному учебному плану в государственном автономном профессиональном образовательном учреждении Самарской области «Колледж технического и художественного образования г. Тольятти», утверждённое приказом директора колледжа от «30» июня 2017 г. № 01-20/270а.

Оценочные средства по дисциплине содержатся в фонде оценочных средств (ФОС) по дисциплине и представлены в различных формах.

Для оценки образовательных результатов используются: метод сопоставления с эталоном (ключом, модельным ответом), экспертная оценка деятельности по критериям, экспертная оценка письменных и устных ответов.

Промежуточная аттестация по учебной дисциплине Безопасность жизнедеятельности проводится в соответствии с календарным учебным графиком.

Для оценки освоения итоговых образовательных результатов учебной дисциплины Безопасность жизнедеятельности проводится дифференцированный зачёт.

Результаты оценочной процедуры заносятся в зачётную ведомость (одну на группу).

На зачёте, дифференцированном зачёте выполняются виды заданий с учётом текущей успеваемости.

В настоящем комплекте оценочных средств используются следующие термины, определения и сокращения:

КОС – комплект оценочных средств;

УД – учебная дисциплина;

ФГОС - федеральный государственный образовательный стандарт;

ФОС - фонд оценочных средств;

ПЗ – практическое задание;

ПОЗ – практико-ориентированное задание;

КОЗ – компетентностно - ориентированное задание;

ОК – общая компетенция;

У – умения;

З – знания.

2. ПАСПОРТ КОМПЛЕКТА ОЦЕНОЧНЫХ СРЕДСТВ

2.1. Область применения

Комплект оценочных средств (КОС) предназначен для контроля и оценки образовательных достижений обучающихся, освоивших программу учебной дисциплины **Безопасность жизнедеятельности**.

КОС включает контрольные материалы для проведения промежуточной аттестации в форме тестов, практических заданий (ПЗ), компетентностно – ориентированных заданий (КОЗ).

КОС разработан в соответствии с:

-основной профессиональной образовательной программой по специальности СПО **15.02.19** Сварочное производство;

-программой учебной дисциплины Безопасность жизнедеятельности.

Код	**Наименование результата обучения**
У1	организовывать и проводить мероприятия по защите работающих и населения от негативных воздействий чрезвычайных ситуаций;
У2	предпринимать профилактические меры для снижения уровня опасностей различного вида и их последствий в профессиональной деятельности и быту;
У3	использовать средства индивидуальной и коллективной защиты от оружия массового поражения;
У4	применять первичные средства пожаротушения;
У5	ориентироваться в перечне военноучетных специальностей и самостоятельно определять среди них родственные полученной специальности;
У6	применять профессиональные знания в ходе исполнения обязанностей военной службы на воинских должностях в соответствии с полученной специальностью;
У7	владеть способами бесконфликтного общения и саморегуляции в повседневной деятельности и экстремальных условиях военной службы;
У8	оказывать первую помощь пострадавшим;
З1	принципы обеспечения устойчивости объектов экономики, прогнозирования развития событий и оценки последствий при техногенных чрезвычайных ситуациях и стихийных явлениях, в том числе в условиях противодействия терроризму как серьезной угрозе национальной безопасности России;
З2	основные виды потенциальных опасностей и их последствия в профессиональной деятельности и быту, принципы снижения вероятности их реализации;
З3	основы военной службы и обороны государства;
З4	задачи и основные мероприятия гражданской обороны;
З5	способы защиты населения от оружия массового поражения;
З6	меры пожарной безопасности и правила безопасного поведения при пожарах;
З7	организацию и порядок призыва граждан на военную службу и поступления на нее в добровольном порядке;
З8	основные виды вооружения, военной техники и специального снаряжения, состоящих на вооружении (оснащении) воинских подразделений, в которых имеются военно-учетные специальности, родственные специальностям СПО;

З9	область применения получаемых профессиональных знаний при исполнении обязанностей военной службы;
З10	порядок и правила оказания первой помощи пострадавшим
ОК 01.	Выбирать способы решения задач профессиональной деятельности применительно к различным контекстам
ОК 02.	Использовать современные средства поиска, анализа и интерпретации информации, и информационные технологии для выполнения задач профессиональной деятельности
ОК 03.	Планировать и реализовывать собственное профессиональное и личностное развитие, предпринимательскую деятельность в профессиональной сфере, использовать знания по финансовой грамотности в различных жизненных ситуациях
ОК 04.	Эффективно взаимодействовать и работать в коллективе и команде
ОК 05.	Осуществлять устную и письменную коммуникацию на государственном языке Российской Федерации с учетом особенностей социального и культурного контекста
ОК 06.	Проявлять гражданско-патриотическую позицию, демонстрировать осознанное поведение на основе традиционных общечеловеческих ценностей, в том числе с учетом гармонизации межнациональных и межрелигиозных отношений, применять стандарты антикоррупционного поведения
ОК 07.	Содействовать сохранению окружающей среды, ресурсосбережению, применять знания об изменении климата, принципы бережливого производства, эффективно действовать в чрезвычайных ситуациях
ОК 08.	Использовать средства физической культуры для сохранения и укрепления здоровья в процессе профессиональной деятельности и поддержания необходимого уровня физической подготовленности
ОК 09.	Пользоваться профессиональной документацией на государственном и иностранном языках.

Оцениваемые результаты обучения	**№ ПЗ**	**№ вопроса в тесте**	**№ КОЗ**
У1,ОК5, ОК7	*№3,4*		
У2,У4,ОК5, ОК7	*№5*		
У3,ОК5, ОК7	*№2,4*		
У5,ОК5, ОК7	*№10*		
У6,У7,ОК5, ОК7	*№1,9*		
У8,ОК5, ОК7, З10, ОК1,ОК8,ОК9	*№6-8*	*№ 5,27,30*	
З1, ОК1,ОК8,ОК9		*№1,2,3,6,11,25,26*	
З2, ОК1,ОК8,ОК9		*№5,7,8,10,13,27*	
З3, ОК1,ОК8,ОК9		*№18-20*	
З4, ОК1,ОК8,ОК9		*№4,7,11,12*	
З5,ОК1,ОК8,ОК9		*№11,14*	

36, ОК1,ОК8,ОК9		*№9,24,28*	
37, ОК1,ОК8,ОК9		*№ 12,15,17,22,23*	
38, ОК1,ОК8,ОК9		*№21*	
310, ОК1,ОК8,ОК9			

2.3 Требования к умениям, знаниям, деятельности обучающихся и соответствующие формы и методы оценивания

Предметы оценивания	Показатели оценки результата	Объекты оценки	Формы и методы оценки результата
У 1 ОК5, ОК7	Одевает индивидуальные средства защиты от негативного воздействия ЧС, соблюдая последовательность Защитный костюм и противогаз подобраны по размеру	Действия по подбору и одеванию индивидуальных средств защиты от негативного воздействия ЧС	Практическое задание Оценка процесса деятельности (одевания СИЗ) по критериям
У2, ОК5, ОК7	Определение уровня опасности при угрозе пожара и планирование мер для её снижения	Имитация тушения условного пожара	Практическое задание Оценка процесса деятельности по критериям
У3, У4,ОК5, ОК7	Выполнение задания в соответствии с нормативами. Выполнение норматива по одеванию СИЗ.	Выполнен норматив по РХБЗ. Подготовлены средства коллективной защиты к эксплуатации. Подобраны средства пожаротушения в соответствии с видом пожара.	Практическое задание Оценка процесса деятельности по критериям
У5 ОК5, ОК7	Определение военно-учетных специальностей родственных с избранной специальностью в соответствии с перечнем ВУС.	Расшифрован код ВУС и определены военно-учётные специальности, родственные с избранной специальностью.	Практическое задание Оценка продукта учебной деятельности (расшифровка ВУС, перечень родственных ВУС) по критериям
У6, У7,ОК5, ОК7	Анализ вводных задач в ходе	Вводные задачи в ходе выполнения	Практическое задание

	выполнения обязанностей военной службы выполнен правильно, с применением профессиональных знаний. Демонстрация способов бесконфликтного общения.	обязанностей военной службы выполнены	Оценка процесса деятельности (выполнение вводных задач)
У8, ОК5, ОК, 310 ОК,ОК8.,ОК9	Определение состояния пострадавшего по внешним признакам. Выбор методов оказания ПММ	ПМП пострадавшему оказана в зависимости от состояния.	Практическое задание Оценка процесса деятельности (оказание ПМП)
31, ОК1,ОК8,ОК9	Указывает принципы обеспечения устойчивости объектов экономики. Анализирует развитие событий и оценивает последствия при техногенных ЧС и стихийных явлениях, при угрозе террористического акта.	Когнитивные умения	Выполнение теста, сравнение с эталоном
32, ОК1,ОК8,ОК9	Перечисляет виды потенциальных опасностей, и их последствия в профессиональной деятельности и быту	Фактологические знания	Выполнение теста, сравнение с эталоном
33, ОК1,ОК8,ОК9	Указывает права и обязанности гражданина РФ, связанных с обороной государства.	Когнитивные умения	Выполнение теста, сравнение с эталоном
34,ОК1,ОК8,ОК9	Оценивает правильность выполнения мероприятий гражданской обороны, в соответствии с планами ГО.	Когнитивные умения	Выполнение теста, сравнение с эталоном

35, ОК1,ОК8,ОК9	Указывает средства индивидуальной и коллективной защиты, в зависимости от вида угрозы.	Когнитивные умения	Выполнение теста, сравнение с эталоном
36, ОК1,ОК8,ОК9	Перечисляет меры пожарной безопасности и правила безопасного поведения при пожаре	Когнитивные умения	Выполнение теста, сравнение с эталоном
37 ОК1.,ОК8.,ОК9	Составляет порядок призыва граждан на военную службу. Излагает основные условия прохождения службы по контракту.	Когнитивные умения	Выполнение теста, сравнение с эталоном
38 ОК1.,ОК8.,ОК9	Перечисляет основные виды вооружения военной техники и специального снаряжения, состоящие на вооружении (оснащении) воинских подразделений.	Когнитивные умения	Выполнение теста, сравнение с эталоном
39 ОК1.,ОК8.,ОК9	Указывает применение профессиональных знаний при исполнении обязанностей военной службы.	Когнитивные умения	Выполнение теста, сравнение с эталоном

3.ПРОЦЕДУРЫ ОЦЕНКИ

3.1. Стандартизированный тест

Вариант 1

№ п/п	Задание (вопрос)		Эталон ответа	Р
Инструкция по выполнению заданий № 1-4: соотнесите содержание столбца 1 с содержанием столбца 2. Запишите в соответствующие строки бланка ответов букву из столбца 2, обозначающую правильный ответ на вопросы столбца 1. В результате выполнения Вы получите последовательность букв. Например,				
	№ задания	*Вариант ответа*		
	1	*1-В,2-А,3-Б*		
1.	1.Цунами может спровоцировать… 2.Цунами не может быть причиной такого литосферного явления, как.	А) циклоны, Б) наводнения, В) землетрясения, Г) грозы.	1 Б 2 В	4
2.	1. Длина волны цунами бывает… 2.Высота цунами в открытом море бывает…	А) до 1 км, Б) до 3 м В) до 50 см Г) до 300 км	1 Г 2 Б	4
3.	1. Стремительный бурный поток воды с большим содержанием камней, песка, глины- это… 2. Особые волны очень большой длины и высоты- это…	А) оползень, Б) сель, В) землетрясение, Г) цунами.	1 Б 2 Г	4
Инструкция по выполнению заданий № 5 - 20: Выберите цифру, соответствующую правильному варианту ответа и запишите ее в бланк ответов.				
4.	РСЧС создана с целью:	а) прогнозирования ЧС на территории Российской федерации и организации проведения аварийно-спасательных и других неотложных работ; б) объединения усилий органов власти, организаций и предприятий, их сил и средств в области предупреждения и ликвидации чрезвычайных ситуаций; в) обеспечение первоочередного жизнеобеспечения населения, пострадавшего в чрезвычайных ситуациях на территории Российской Федерации.	Б	3
5.	Если кровотечение сопровождается излиянием крови во внутренние органы, полости и ткани, то оно называется:	а) полостным; б) внутренним; в) закрытым.	Б	3

6.	При внезапном наводнении до прибытия помощи следует:	а) оставаться на месте и ждать указаний по телевидению (радио), при этом вывесить белое или цветное полотнище, чтобы вас обнаружили; б) быстро занять ближайшее возвышенное место и оставаться там до схода воды, при этом подавать сигналы, позволяющие вас обнаружить; в) спуститься на нижний этаж и подавать световые сигналы	Б	3
7.	Аммиак – это:	а) бесцветный газ с резким запахом, тяжелее воздуха; б) газ с удушливым неприятным запахом, напоминающим запах гнилых плодов; в) бесцветный газ с резким удушливым запахом, легче воздуха.	В	3
8.	Вы играли с друзьями на улице. Вдруг на заводах и предприятиях загудели гудки. В жилом районе включили сирену. Ваши действия:	а) немедленно пойти домой и уточнить у родителей или соседей, что произошло в микрорайоне, городе, стране; б) пойти домой, включить радио или телевизор на местной программе, выслушать информацию и выполнить содержащие в ней указания; в) продолжить игру, не обращая внимания на происходящее вокруг вас.	Б	3
9.	Для приведения в действие огнетушителя ОУ необходимо:	а) сорвать пломбу и выдернуть чеку, направить раструб на пламя и нажать на рычаг; б) прочистить раструб, нажать на рычаг и направить на пламя; в) нажать на рычаг, взяться за раструб рукой, направить на пламя и придерживать до прекращения горения.	А	3
10.	По каким местным приметам можно определить стороны света:	а) стволам и коре деревьев, лишайнику и мху, склонам холмов и бугров, муравейникам, таянию снега; б) кустарнику и сухой траве, направлению течения ручьев и рек, наезженной колее; в) полыньям на водоемах, скорости ветра, направлению	А	3

		комлей валяющихся на дороге спиленных деревьев.		
11.	Взрыв всегда сопровождается:	а) большим количеством выделяемой энергии; б) резким повышением температуры; в) незначительным дробящим действием.	А	3
12.	Если сигнал об угрозе нападения противника застал вас дома, необходимо:	а) оставаться дома, плотно закрыв окна и двери; б) быстро покинуть здание и спуститься в ближайшее убежище; в) покинуть здание и отойти от него на безопасное расстояние.	Б	3
13.	Допустимая толщина льда при передвижении по нему людей должна быть:	а) не менее 10 см; б) не менее 5 см; в) не менее 15 см.	А	3
14.	К поражающим факторам взрыва относятся:	а) осколочные поля и ударная волна; б) высокая температура и волна прорыва; в) сильная загазованность местности.	А	3
15.	Боевые традиции – это:	а) исторически сложившиеся в армии и на флоте и передающиеся из поколения в поколение правила, обычаи и нормы поведения военнослужащих, связанные с образцовым выполнением боевых задач и несением воинской службы; б) определенные правила и требования к несению службы и выполнению боевых задач; в) специальные нормы, предъявленные к психологическим и нравственным качествам военнослужащего в период прохождения им воинской службы.	А	3
16.	Из приведенных волевых качеств определите те, которые необходимы для выполнения воинского долга.	а) решительность, вдержка, настойчивость в преодолении препятствий и трудностей, которые возникают в процессе военной службы и мешают ей; б) агрессивность, настороженность, терпимость к	А	3

		себе и сослуживцам; в) терпимость по отношению к старшим по званию, лояльность по отношению к сослуживцам, непримиримость к неуставным взаимоотношениям.		
17.	Преданность своему Отечеству, любовь к Родине, стремление служить ее интересам и защищать ее от врагов – это:	а) патриотизм; б) героизм; в) воинский долг.	А	З
18.	День защитников Отечества 23 февраля установлен в ознаменование:	а) победы Красной Армии над кайзеровскими войсками Германии в 1918 г.; б) разгрома Советской Армией немецко-фашистких войск под Сталинградом в 1943; в) снятие блокады города Ленинграда в 1944 г.	А	З
19.	Совершение выдающихся по своему значению действий и требующих от человека (воина) личного мужества, стойкости, готовности к самопожертвованию – это:	а) героизм; б) мужество; в) воинская честь.	А	З
20.	К категории состава военнослужащих старших офицеров относится:	а) майор; б) контр-адмирал; в) капитан; г) старший прапорщик.	Б	З
21.	Каким количеством боеприпасов обеспечивается караул?	А) на каждый автомат по одному снаряженному магазину; Б) на каждый автомат по два снаряженных магазина; В) на каждый автомат по три снаряженных магазина;	Б	З
22.	Первоначальная постановка граждан на воинский учёт осуществляется:	А) с 16 лет Б) с 17 лет В) в год достижения 17 лет	В	З
23.	В каком возрасте гражданин подлежит призыву на военную службу?	А) с18 по 28 лет Б) с 17 по 45 лет В) с 18 по 27 лет	В	З
24.	Как называется пожар, при котором горит торфяной слой заболоченных или болотных почв	А) торфяной Б) низовой В) повальный	А	З
25.	Потоки с гор воды, песка, щебня, осколков скал и глины. Какое явление описано?	А) обвал Б) лавина В) сель	В	З
Инструкция по выполнению заданий № 21-25: В соответствующую строку бланка ответов запишите краткий ответ на вопрос, окончание предложения или пропущенное				

слово (пропущенные слова).			
26.	«Энергия цунами в 10-100 раз … энергии, вызвавшего его землетрясения»	меньше	2
27.	«Дизентерия относится к ……инфекциям»	кишечным	2
28.	«В противогазах адсорбентом служит активированный …… .»	уголь	2
29.	В солнечный полдень тень указывает направление на …	запад	2
30.	Максимальное время наложения жгута летом не более … мин.	120	2

Время выполнения теста – 30 мин

3. 2 Практические задания

ПРАКТИЧЕСКОЕ ЗАДАНИЕ № 1

Инструкция

1.Последовательность и условия выполнения задания: изучить задание, выполнить строевые приемы, согласно требований строевого устава ВС РФ.

2. Место (время) выполнения задания кабинет безопасности жизнедеятельности, спортивная площадка

3. Максимальное время выполнения задания: 120 мин.

Задание:

Строевая стойка принимается в следующих случаях:

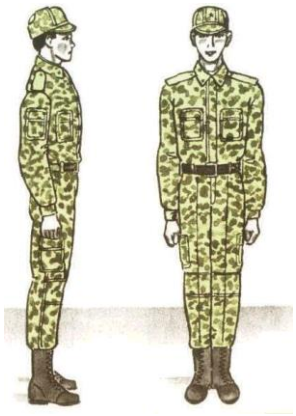

- по команде;
- при отдании и получении приказа;
- при докладе;
- во время исполнения Государственного гимна Российской Федерации;
- при выполнении воинского приветствия;
- при подаче команд.

Повороты на месте выполняются по командам: **«Напра-во», «Пол-оборота напра-во», «Нале-во», «Пол-оборота нале-во», «Кру-гом».**

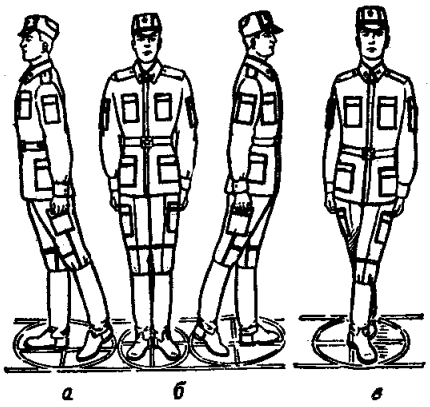

ПРАКТИЧЕСКОЕ ЗАДАНИЕ № 2

Инструкция

1.Последовательность и условия выполнения задания: изучить задание, выполнить действия, согласно стандарта выполнения.

2. Место (время) выполнения задания кабинет безопасности жизнедеятельности, спортивная площадка

3. Максимальное время выполнения задания: 120 мин.

Задание:

Стандарт выполнения: Противогаз в «походном» положении. Участник задерживает дыхание, закрывает глаза. Снимает головной убор, а при опущенном подбородочном ремне откидывает головной убор назад. Вынимает противогаз из сумки. Берет шлем-маску обеими руками за утолщение края у нижней части так, чтобы большие пальцы ладони были снаружи, а остальные внутри ее. Прикладывает нижнюю часть шлем-маски под подбородок и резким движением рук вверх и назад натягивает ее на голову так, чтобы не было складок, а очковый узел располагался против глаз. Устраняет перекос и складки, если они образовались при надевании шлем-маски, делает полный выдох, открывает глаза и возобновляет дыхание.

ПРАКТИЧЕСКОЕ ЗАДАНИЕ № 3

Инструкция

1.Последовательность и условия выполнения задания: изучить задание, выполнить действия, согласно стандарта выполнения.

2. Место (время) выполнения задания: спортивная площадка

3. Максимальное время выполнения задания: 120 мин.

Задание:

Стандарт выполнения: Обучаемый надевает чулки, застегивает хлястики и завязывает обе тесьмы на поясном ремне. Переводит в «боевое» положение противогаз. Надевает защитный шлем. Вынимает из чехла и надевает перчатки. Раскрывает чехол плаща, дернув тесьму вверх, и надевает плащ в рукава, при этом петли на низках рукавов надевает на большие пальцы поверх перчаток. Надевает капюшон на защитный шлем и застегивает плащ.

ПРАКТИЧЕСКОЕ ЗАДАНИЕ № 4

Инструкция

1.Последовательность и условия выполнения задания: изучить задание, выполнить действия, согласно стандарта выполнения.

2. Место (время) выполнения задания: кабинет ОБЖ, спортивная площадка

3. Максимальное время выполнения задания: 120 мин.

Задание:

Выполнение норматива № 4 «Защитный комплект - НАДЕТЬ», «ГАЗЫ» В виде комбинезона.

Стандарт выполнения: Участник снимает сумку с противогазом и головной убор, снимает плащ в чехле и кладет все на землю. Надевает чулки, застегивает хлястики и завязывает тесьму на брючном ремне. Раскрывает чехол плаща и, взявшись за держатели, заносит плащ с чехлом за спину так, чтобы чехол находился на спине под плащом и надевает плащ в рукава. Продевает концы держателей в рамки внизу плаща и закрепляет в рамках держатели. Застёгивает центральные отверстия на центральный шпенёк сначала правой, а затем левой полой плаща и закрепляет их закрепкой. Застегивает полы плаща на шпеньки так, чтобы левая пола обхватывала левую ногу, а правая – правую. Держатели двух шпеньков, расположенные ниже центрального шпенька, закрепляет закрепками. Застегивает боковые хлястики плаща на шпеньки, обернув их предварительно вокруг ног под коленями. Застегивает полы плаща, оставив не застегнутыми два верхних шпенька. Надевает поверх плаща полевое снаряжение и сумку для противогаза. Переводит в «боевое» положение противогаз. Надевает головной убор. Надевает капюшон плаща на головной убор. Застёгивает два верхних шпенька. Заворачивает рукава плаща, достает из чехла и надевает перчатки; опускает низки рукавов плаща на краги перчаток, надев петли на большие пальцы.

ПРАКТИЧЕСКОЕ ЗАДАНИЕ № 5

Инструкция

1.Последовательность и условия выполнения задания: изучить задание, выполнить действия, согласно стандарта выполнения.

2. Место (время) выполнения задания: кабинет ОБЖ, спортивная площадка

3. Максимальное время выполнения задания: 120 мин.

Задание: Имитация **т**ушения условного пожара при помощи огнетушителя

Стандарт выполнения:

ПРАКТИЧЕСКОЕ ЗАДАНИЕ № 6

Инструкция

1.Последовательность и условия выполнения задания: изучить задание, выполнить действия, согласно стандарта выполнения.

2. Место (время) выполнения задания: кабинет ОБЖ.

3. Максимальное время выполнения задания: 120 мин.

Задание: «Выполнить мероприятия по первой реанимационной помощи, если у пострадавшего отсутствуют: сознание, дыхание»

Стандарт выполнения:

Для проведения искусственного дыхания пострадавшего следует уложить на спину, расстегнуть стесняющую дыхание одежду.

Прежде чем начать искусственное дыхание необходимо в первую очередь обеспечить проходимость верхних дыхательных путей, которые в положении на спине при бессознательном состоянии могут оказаться закрытыми запавшим языком. Кроме того, в полости рта могут находиться инородные тела (рвотные массы, соскользнувшие протезы и т. п.), которые необходимо удалить пальцем, обернутым платком (тканью) или бинтом. После этого оказывающий помощь располагается сбоку от головы пострадавшего, одну руку подсовывает под шею пострадавшего, а ладонью другой руки надавливает на его лоб, максимально запрокидывая голову (этого не следует делать при подозрении на наличие травмы шейных позвонков или черепно-мозговой травмы, как, например, при падении с высоты или ДТП). При этом корень языка поднимается и освобождает вход в гортань, а рот пострадавшего открывается.

Оказывающий помощь наклоняется к лицу пострадавшего, прижимается губами к открытому рту пострадавшего и делает энергичный выдох, с усилием вдувая воздух в его рот, одновременно он закрывает нос пострадавшего щекой или пальцами руки, находящейся на лбу. При этом надо обязательно наблюдать за грудной клеткой пострадавшего: как только грудная клетка поднялась, нагнетание воздуха приостанавливают, оказывающий помощь поворачивает лицо в сторону и делает очередной вдох, в это время происходит пассивный выдох у пострадавшего

ПРАКТИЧЕСКОЕ ЗАДАНИЕ № 7

Инструкция

1.Последовательность и условия выполнения задания: изучить задание, выполнить действия, согласно стандарта выполнения.

2. Место (время) выполнения задания: кабинет ОБЖ, спортивная площадка

3. Максимальное время выполнения задания: 40 мин.

Задание: «Наложить повязку при травме головы – «чепец»

Стандарт выполнения: От бинта отрывают кусок (завязку) чуть меньше метра, кладут его срединой на область темени, концы спускаются вертикально вниз спереди ушей, где сам больной или помогающий удерживает их в натянутом состоянии. Вокруг головы делают первый ход, затем, дойдя до завязки, бинт оборачивают вокруг нее и ведут несколько косо, прикрывая затылок. На другой стороне бинт снова перекладывают вокруг вертикальной ленты и он идет косо, прикрывая лоб и часть темени. Так, перекидывая каждый раз бинт через вертикальные ленты, ведут его все более вертикально, пока не прикроют всю голову. После этого бинт укрепляют или прикрепляют к вертикальной ленте, концы этой ленты завязывают под подбородком, что прочно удерживает всю повязку.

ПРАКТИЧЕСКОЕ ЗАДАНИЕ № 8

Инструкция

1.Последовательность и условия выполнения задания: изучить задание, выполнить действия, согласно стандарта выполнения.

2. Место (время) выполнения задания: кабинет ОБЖ.

3. Максимальное время выполнения задания: 40 мин.

Задание: Наложить повязку при травме грудной клетки

Стандарт выполнения: Повязка на грудную клетку - спиральная повязка груди. Оторванный метровый кусок бинта кладут срединой на левоенадплечье, после чего спиральными круговыми ходами снизу вверх обвивают всю грудную клетку до подмышечных впадин и здесь закрепляют круговые ходы. Свободную висячую часть бинта спереди перекидывают через правое плечо и связывают с концом, висящим на спине.

ПРАКТИЧЕСКОЕ ЗАДАНИЕ № 9

Инструкция

1.Последовательность и условия выполнения задания: изучить задание, выполнить действия, согласно стандарта выполнения.

2. Место (время) выполнения задания: кабинет ОБЖ, спортивная площадка

3. Максимальное время выполнения задания: 40 мин.

Задание: «Выполнить неполную разборку и сборку макета АК-74».

Стандарт выполнения:

Порядок неполной разборки макета АК-74

1. **Отделить магазин** - удерживая автомат левой рукой за шейку приклада или цевье, правой рукой обхватить магазин; нажимая большим пальцем на защелку, подать нижнюю часть магазина вперед и отделить его.
2. **Произвести контрольный спуск** - опустить переводчик вниз, отвести рукоятку затворной рамы назад, осмотреть патронник, отпустить рукоятку затворной рамы и спустить курок с боевого взвода.
3. **Вынуть пенал с принадлежностью** - утопить пальцем правой руки крышку гнезда приклада так, чтобы пенал под действием пружины вышел из гнезда; раскрыть пенал и вынуть из него протирку, ершик, отвертку, выколотку и шпильку.
4. **Оделить шомпол** - оттянуть конец шомпола от ствола так, чтобы его головка вышла из-под упора на основании мушки, и вытянуть шомпол вверх.
5. **Отделить дульный тормоз-компенсатор** - Утопить отверткой фиксатор дульного тормоза-компенсатора. Свинтить дульный тормоз-компенсатор с резьбового выступа основания мушки, вращая его против хода часовой стрелки. В случае чрезмерно тугого вращения дульного тормоза-компенсатора допускается производить отвинчивание его с помощью шомпола, вставленного в окна дульного тормоза-компенсатора.
6. **Отделить крышку ствольной коробки.** - левой рукой обхватить шейку (переднюю часть) приклада, большим пальцем этой руки нажать на выступ направляющего стержня возвратного механизма, правой рукой приподнять вверх заднюю часть крышки ствольной коробки и отделить крышку (повернуть до упора ограничителей угла поворота крышки в опорные площадки основания для крепления газовой трубки и крышки ствольной коробки).
7. **Отделить возвратный механизм** - удерживая автомат левой рукой за шейку приклада, правой рукой подать вперед направляющий стержень возвратного механизма до выхода его пятки из продольного паза ствольной коробки; приподнять задний конец направляющего стержня и извлечь возвратный механизм из канала затворной рамы.
8. **Отделить затворную раму с затвором** - продолжая удерживать автомат левой рукой, правой рукой отвести затворную раму назад до отказа, приподнять ее вместе с затвором и отделить от ствольной коробки.
9. **Отделить затвор от затворной рамы** - взять затворную раму в левую руку затвором кверху; правой рукой отвести затвор назад, повернуть его так, чтобы ведущий выступ затвора вышел из фигурного выреза затворной рамы, и вывести затвор вперед.
10. **Отделить газовую трубку со ствольной накладкой** - удерживая автомат левой рукой, правой рукой надеть пенал принадлежности прямоугольным отверстием на выступ замыкателя газовой трубки, повернуть замыкатель от себя до вертикального положения и снять газовую трубку с патрубка газовой камеры.

Порядок неполной сборки макета АК-74

1. Присоединить газовую трубку со ствольной накладкой.

2. Присоединить затвор к затворной раме.

3. Присоединить затворную раму с затвором к ствольной коробке.

4. Присоединить возвратный механизм.

5. Присоединить крышку ствольной коробки.

6. Спустить курок с боевого взвода и поставить на предохранитель.

7. Присоединить дульный тормоз-компенсатор

8. Присоединить шомпол.

9. Вложить пенал в гнездо приклада.

10. Присоединить магазин к автомату.

ПРАКТИЧЕСКОЕ ЗАДАНИЕ № 10

Инструкция

1.Последовательность и условия выполнения задания: изучить задание, выполнить действия, согласно перечня военно-учетных специальностей (ВУС).

2. Место (время) выполнения задания: кабинет ОБЖ.

3. Максимальное время выполнения задания: 30 мин.

Задание: Расшифровать код ВУС, согласно перечня ВУС.

034 097 А; 100 182 Б; 101 210 М; 103 259 П; 166 000 Р; 838 097 Т

4. КОМПЛЕКТ ЭКЗАМЕНАТОРА

4.1 Инструменты оценки

1. Критерии оценивания ответов на тестовые задания и оценочная шкала по выполнению тестовых заданий (Приложения 1)
2. Инструмент проверки практических заданий (Приложение 2)

Приложение 1

Критерии оценивания ответов на тестовые задания

Тип задания	№ задания	Количество баллов за вопрос	Общее количество баллов
Закрытого типа *(На соответствие)*	1-3	4	12
Закрытого типа *(Выбор варианта ответа из множества предложенных ответов)*	4-25	3	63
Открытого типа *(Вставить пропущенное слово, закончить предложение, ответить на вопрос)*	26-30	2	10

Оценочная шкала по выполнению тестовых заданий

Максимальное количество баллов – 85

Набрано баллов	**77-85**	**76-68**	**67-60**	**Менее 60**
Процент результативности выполнения заданий	**90%-100%**	**80 %-89%**	**70 %-79%**	**< 70%**
Качественная оценка индивидуальных образовательных достижений	**«5» (отлично)**	**«4» (хорошо)**	**«3» (удовлетворительно)**	**«2» (не удовлетворительно)**

Приложение 2

Инструмент проверки практических заданий

Практическое задание №2_

Критерии оценки практического задания

Оценка	Критерии оценки
Оценка «отлично»	7 сек.
Оценка «хорошо»	8 сек.
Оценка «удовлетворительно»	10сек.
Оценка «неудовлетворительно»	Более 10 сек.

Практическое задание №3_

Критерии оценки практического задания

Оценка	Критерии оценки
Оценка «отлично»	3 мин.-
Оценка «хорошо»	3 мин 20 сек.
Оценка «удовлетворительно»	4 мин.
Оценка «неудовлетворительно»	Более 4 мин.

Практическое задание №4_

Критерии оценки практического задания

Оценка	Критерии оценки
Оценка «отлично»	4 мин. 35сек.
Оценка «хорошо»	5 мин
Оценка «удовлетворительно»	6 мин.
Оценка «неудовлетворительно»	Более 6 мин.

Практическое задание №9

Критерии оценки практического задания

Разборка АК-74

Оценка	Критерии оценки
Оценка «отлично»	12 сек.
Оценка «хорошо»	14 сек
Оценка «удовлетворительно»	17 сек.
Оценка «неудовлетворительно»	Более 17 сек.

Сборка АК-74

Оценка	Критерии оценки
Оценка «отлично»	22 сек.
Оценка «хорошо»	25 сек
Оценка «удовлетворительно»	30 сек.
Оценка «неудовлетворительно»	Более 30 сек.

Практическое задание №10

Критерии оценки практического задания

Код ВУС	специализация	должность	Род войск
034 097 А -	ЗРВ	Зам.ком.взвода	СВ
100 182 Б	Стрелковые	Командир отделения	Специалисты по ракетному орудию
101 210 М	Пулеметчики	Водитель-крановщик	Морская пехота
103 259 П	Гранатометчик	Механик-водитель	ВВ
166 000 Р	Инженерные войска	Без должности	ПВ
838 097 Т	автомобили	Зам.ком.взвода	Строительные части

Государственное автономное профессиональное образовательное учреждение Самарской области
«Колледж технического и художественного образования г. Тольятти»

Комплект оценочных средств
для проведения текущего контроля успеваемости
по учебной дисциплине
ОП 12. ОСНОВЫ ПРЕДПРИНИМАТЕЛЬСТВА
образовательной программы
подготовки специалистов среднего звена
по специальности
15.02.19 Сварочное производство
курс обучения 4, семестр 8

Тольятти, 2023год

Разработчик (и):

ГАПОУ КТиХО	преподаватель	Г.П. Опарина
(место работы)	(занимаемая должность)	(инициалы, фамилия)

СОДЕРЖАНИЕ

		Стр.
1	Пояснительная записка	4
2	Паспорт комплекта оценочных средств	6
3	Контрольно-измерительные материалы	8
4	Инструменты оценки	11
5	Методическое обеспечение текущей аттестации	12
	Приложения	13

1. ПОЯСНИТЕЛЬНАЯ ЗАПИСКА

Комплект оценочных средств предназначен для мониторинга качества освоения учебной дисциплины Основы предпринимательства в рамках реализации федерального государственного образовательного стандарта среднего профессионального образования по специальности **22.02.06. Сварочное производство** (утв. приказом МОиН РФ от 21 апреля 2014г. № 360, зарегистрирован в Минюсте 27 июня 2014г, № 32877).

Предмет оценивания в процессе текущего контроля – знания и умения, являющиеся необходимыми элементами формируемых компетенций.

Основаниями проведения оценочной процедуры по учебной дисциплине являются следующие нормативные документы:

Федеральный государственный образовательный стандарт среднего профессионального образования по специальности **22.02.06. Сварочное производство**;

Рабочая программа учебной дисциплины Основы предпринимательства, утвержденная зам.директора по УМР ГАПОУ «Колледж технического и художественного образования г. Тольятти» и прошедшая внутреннюю и внешнюю экспертизы;

Положение о проведении текущего контроля успеваемости и промежуточной аттестации обучающихся государственного автономного профессионального образовательного учреждения Самарской области «Колледж технического и художественного образования г. Тольятти» по основным профессиональным образовательным программам СПО, утвержденное приказом директора колледжа от «16» сентября 2015 г. № 01-20/339;

Положение об организации образовательной деятельности студентов по индивидуальному учебному плану в государственном автономном профессиональном образовательном учреждении Самарской области «Колледж технического и художественного образования г. Тольятти», утверждённое приказом директора колледжа от «30» июня 2017 г. № 01-20/270а.

Оценочные средства по дисциплине содержатся в фонде оценочных средств (ФОС) по дисциплине и представлены в различных формах.

Для оценки образовательных результатов используются: метод сопоставления с эталоном (ключом, модельным ответом), экспертная оценка деятельности по критериям, экспертная оценка письменных и устных ответов.

Текущая аттестация по учебной дисциплине Основы предпринимательства проводится в соответствии с рабочей программой дисциплины и календарно-тематическим планом.

В рамках текущей аттестации проводится рубежный контроль по окончании изучения каждого учебного модуля/раздела в форме

тестирования, опроса (письменного или устного), выполнения контрольной работы, практических, практико-ориентированных, компетентностно-ориентированных заданий.

Текущий контроль по выполненным лабораторным и практическим работам проводится в форме формализованного наблюдения и оценки результатов выполнения работ, оценки отчетов по ним.

Текущий контроль по выполненным компетентностно - ориентированным заданиям предусматривает оценку деятельности обучающегося на определённом уровне сформированности общей компетенции.

Уровень знаний, умений, сформированность компетенций в ходе текущего контроля оценивается по пятибалльной системе оценки: 5 (отлично), 4 (хорошо), 3 (удовлетворительно), 2 (неудовлетворительно) согласно разработанным критериям.

Внеаудиторная самостоятельная работа обучающихся оценивается по пятибалльной системе.

В настоящем комплекте оценочных средств используются следующие термины, определения и сокращения:

КОС – комплект оценочных средств;

УД – учебная дисциплина;

ФГОС - федеральный государственный образовательный стандарт;

ПЗ – практическое задание;

ПОЗ – практико-ориентированное задание;

КОЗ – компетентностно - ориентированное задание;

ОК – общая компетенция;

У - умения;

З – знания.

2. ПАСПОРТ КОМПЛЕКТА ОЦЕНОЧНЫХ СРЕДСТВ

2.1. Область применения

Комплект оценочных средств (КОС) предназначен для текущего контроля успеваемости и оценки образовательных достижений, обучающихся по освоению программы учебной дисциплины Основы предпринимательства.

КОС включает контрольные и методические материалы для проведения текущей аттестации в форме тестов, практических заданий (ПЗ), практико-ориентированных заданий (ПОЗ), компетентностно – ориентированных заданий (КОЗ), методических указаний по выполнению работ, сборников заданий, вопросов, тестов и т.д.

КОС разработан в соответствии с:

-основной профессиональной образовательной программой по специальности СПО **15.02.19 Сварочное производство**;

-программой учебной дисциплины Основы предпринимательства.

2.2. Контроль и оценка результатов освоения дисциплины

Текущий контроль и оценка результатов освоения учебной дисциплины осуществляется преподавателем в процессе проведения практикума и лабораторных работ, тестирования, а также выполнения обучающимися внеаудиторной самостоятельной работы.

Результаты обучения (освоенные умения, усвоенные знания)	**Критерии оценки**	**Методы оценки**
Умения: - планировать исследование рынка; - проводить исследование рынка; - планировать товар / услугу в соответствии с запросами потенциальных потребителей; - планировать основные фонды предприятия; - планировать сбыт; - подбирать организационно-правовую форму предприятия; - подбирать налоговый режим предприятия; - планировать риски; - оптимизировать расходы предприятия за счет изменений характеристик продукта / критериев оценки качества услуги; - определять потенциальные источники дополнительного финансирования.	Правильность, полнота выполнения заданий, точность формулировок, точность расчетов, соответствие требованиям Адекватность, оптимальность выбора способов действий, методов, техник, последовательностей действий и т.д. Точность оценки, самооценки выполнения Соответствие требованиям инструкций, регламентов Рациональность действий и т.д	Текущий контроль: - экспертная оценка демонстрируемых умений, выполняемых действий, защите отчетов по практическим занятиям; - оценка заданий для самостоятельной работы, Промежуточная аттестация: - экспертная оценка выполнения практических заданий на дифференцированном зачете

3. КОНТРОЛЬНО – ИЗМЕРИТЕЛЬНЫЕ МАТЕРИАЛЫ

Тест №1 по темам Бизнес-идея, Ресурсы предприятия, Организация предприятия

Вариант 1

№ п/п	Задание (вопрос)		Эталон ответа	Р
Инструкция по выполнению заданий № 1-3: соотнесите содержание столбца 1 с содержанием столбца 2. Запишите в соответствующие строки бланка ответов букву из столбца 2, обозначающую правильный ответ на вопросы столбца 1. В результате выполнения Вы получите последовательность букв. Например,				
Установите соответствие между				
1	1. Природные ресурсы 2. Человеческие ресурсы	А. Конкретное количество населения страны, отличающееся определенными качественными показателями Б Конкретные научные и технические разработки В. Полезные ископаемые, например, земля, недра, а также климатическое и географическое положение страны		
Установите соответствие между				
2	1. Трудовые ресурсы 2. Природные ресурсы	А. Рента; Б. Процент; В. Зарплата.		
Установите соответствие между				
3	1. Маркетинговый план 2. Организационный план	А. План содержит конкретные мероприятия, которые позволят достигнуть намеченных целей Б. План раскрывает целевой спектр услуг В. План. рассматриваются основные производственные показатели		
Инструкция по выполнению заданий № 4 - 20: Выберите букву, соответствующую правильному варианту ответа, и запишите ее в бланк ответов.				
4	Каковы признаки предприятия	а) рентабельность б) самостоятельность в) все ответы верны		
5	Предприниматель – это?	а) лицо, осуществляющее предпринимательскую деятельность б) физическое или юридическое лицо, осуществляющее		

Инструкция по выполнению заданий № 1-3: соотнесите содержание столбца 1 с содержанием столбца 2. Запишите в соответствующие строки бланка ответов букву из столбца 2, обозначающую правильный ответ на вопросы столбца 1. В результате выполнения Вы получите последовательность букв. Например,

№ задания	*Вариант ответа*
1	*1-В,2-А,3-Б*

		предпринимательскую деятельность в) юридическое лицо		
6	В российском законодательстве различают следующие формы собственности:	а) частная собственность, государственная собственность, муниципальная собственность б) частная, негосударственная собственность, муниципальная, обособленная собственность в) все ответы верны		
7	Для регистрации гражданина в качестве индивидуального предпринимателя и приобретения им предпринимательской правоспособности необходимо, чтобы он:	а) достиг 14-летнего возраста б) был ограничен в своей правоспособности в части возможности заниматься предпринимательской деятельностью в) не был признан судом недееспособным и не был ограничен в дееспособности		
8	Для государственной регистрации необходимо предъявить следующие документы:	а) заявление, составленное по установленной форме, документ об оплате регистрационного сбора, согласие родителей (усыновителей, попечителей) б) паспорт в) документ об образовании		
9	Устав – это	а) нормативно-правовой акт б) локальный акт самой организации, который содержит большинство из тех сведений, которые отражаются в учредительном договоре и утверждаются учредителем в) учредительный договор		
10	Ликвидация юридического лица – это	а) способ создания и (или) прекращения юридических лиц, вследствие которого происходит преемство в правах и обязанностях между юридическими лицами б) прекращение деятельности юридических лиц, без перехода их субъективных прав и обязанностей в порядке правопреемства к другим лицам в) закрытие предприятия		
11	На какие категории подразделяются работники?	а) сезонные б) постоянные в) временные г) все ответы верны		

12	Раскройте участников налоговых отношений	а) налогоплательщики б) налоговые агенты в) все ответы верны		
13	Субъектами предпринимательской деятельности являются:	а) граждане б) юридические и физические лица в) народ		
14	Особый вид предпринимательской деятельности, требующий определенных теоретических и практических навыков?	а) специальность б) профессия в) профессионально-квалифицированная структура кадров		
15	Какие виды налогов вы знаете? а	а) государственные, территориальные и муниципальные б) федеральные, региональные и местные в) все ответы верны		
16	Раскройте классификацию организационно-правовых форм некоммерческих юридических лиц	а) учреждения, фонды, объединения, потребительский кооператив б) учреждения, фонды, объединения, производственный кооператив в) нет правильного ответа		
17	Этот показатель является важнейшим показателем эффективности труда	а) производительность труда б) оплата труда в) нормирование труда		
18	Качество- это …	а) ценность, приносящая поток доходов б) деньги в) абсолютно ликвидное средства		
19	Для эффективного функционирования предприятий, как правило необходимо	а) монополизация б) привлечение инвестиции в) государственное вмешательство		
20	Выберите правильный ответ и закончите предложение: Использование метода ускоренной амортизации по активной части основных средств приводит к:	а) увеличению прибыли; б) уменьшению затрат; в) увеличение себестоимости; .		
Инструкция по выполнению заданий № 21-25: В соответствующую строку бланка ответов запишите краткий ответ на вопрос, окончание предложения или пропущенное слово (пропущенные слова).				
21	Денежное выражение стоимости товара			
22	Экономически и юридически самостоятельный субъект хозяйствования			

23	Частичное или полное освобождение определенного круга физических и юридических лиц от оплаты налогов		
24	Учредительный договор – это		
25	Бизнес-план это		

Время выполнения теста – __30__мин

4. ИНСТРУМЕНТЫ ОЦЕНКИ

1. Эталон и критерии оценивания ответов на тестовые задания, оценочная шкала по выполнению тестовых заданий (Приложения 1)

5.МЕТОДИЧЕСКОЕ ОБЕСПЕЧЕНИЕ ТЕКУЩЕЙ АТТЕСТАЦИИ

1. Опарина Г.П. Методическое пособие для студентов по выполнению практических работ по ОП 12. Основы предпринимательства, ГАПОУ КТиХО 2018г. 49стр.

Приложение 1

Тест №1 ,2 по темам Бизнес-идея, Ресурсы предприятия, Организация предприятия

Эталоны ответов

№ вопроса	Эталон ответа
1	1.В 2.А
2	1.В 2.А
3	1.Б 2.А
4	в
5	б
6	в
7	а
8	а
9	б
10	б
11	г
12	в
13	б
14	в
15	б
16	в
17	а
18	а
19	б
20	в
21	Цена
22	Фирма
23	Льгота
24	Учредительный документ товарищества
25	Программа деятельности фирмы

Критерии оценивания ответов на тестовые задания

Тип задания	№ задания	Количество баллов за вопрос	Общее количество баллов
Закрытого типа *(Выбор варианта ответа из множества предложенных ответов)*	1-25	3	75

Оценочная шкала по выполнению тестовых заданий

Максимальное количество баллов – 75

Набрано баллов	**67-75**	**60-66**	**53-59**	**Менее 52**
Процент результативности выполнения заданий	90%-100%	80 %-89%	70 %-79%	< 70%
Качественная оценка индивидуальных образовательных достижений	«5» (отлично)	«4» (хорошо)	«3» (удовлетворительно)	«2» (не удовлетворительно)

Государственное автономное профессиональное образовательное учреждение Самарской области
«Колледж технического и художественного образования г. Тольятти»

РАССМОТРЕНО	УТВЕРЖДАЮ
на заседании МО МАШИНОСТРОЕНИЕ И ТЕХНОЛОГИЯ МАТЕРИАЛОВ	Зам. директора по УМР
_____	_____ / И.И. Уренева
Руководитель МО _____ / Л.Т. Агафонова	_____ 20___г.

Комплект оценочных средств
для оценки итоговых образовательных результатов
по учебной дисциплине
ОП 12. ОСНОВЫ ПРЕДПРИНИМАТЕЛЬСТВА
образовательной программы
подготовки специалистов среднего звена
по специальности
15.02.19 Сварочное производство
курс обучения 4, семестр 8

Тольятти, 2023год

Разработчик:

ГАПОУ КТиХО	преподаватель	С.Г. Шабашова
(место работы)	(занимаемая должность)	(инициалы, фамилия)

Эксперты:

Внутренняя экспертиза:	
Техническая экспертиза:	Л.В. Самойлова, методист ГАПОУ КТиХО
Содержательная экспертиза:	Г.П. Опарина, преподаватель высшей квалификационной категории

Протокол рассмотрения комплекта оценочных средств для оценки итоговых образовательных результатов по учебной дисциплине **ОП 12. Основы предпринимательства**

№__ от «____» _____20__ г.

СОДЕРЖАНИЕ

		Стр.
1	Пояснительная записка	4
2	Паспорт комплекта оценочных средств	6
3	Процедуры оценки:	9
3.1	Стандартизированный тест	9
3.2	Практические задания	16
3.3	Компетентностно–ориентированные задания	27
4	Комплект экзаменатора:	30
4.1	Инструменты оценки	30
	Приложения	31

1. ПОЯСНИТЕЛЬНАЯ ЗАПИСКА

Комплект оценочных средств предназначен для оценки освоения образовательных результатов по учебной дисциплине **ОП 12. Основы предпринимательства** в рамках реализации федерального государственного образовательного стандарта среднего профессионального образования по специальности **22.02.06. Сварочное производство** (утв. приказом МОиН РФ от 21 апреля 2014г. № 360, зарегистрирован в Минюсте 27 июня 2014г, № 32877).

Основаниями проведения оценочной процедуры по учебной дисциплине являются следующие нормативные документы:

Федеральный государственный образовательный стандарт среднего профессионального образования по специальности **22.02.06. Сварочное производство;**

Рабочая программа учебной дисциплины Основы предпринимательства, утвержденная зам.директора по УМР ГАПОУ «Колледж технического и художественного образования г. Тольятти» и прошедшая внутреннюю и внешнюю экспертизы;

Положение о проведении текущего контроля успеваемости и промежуточной аттестации обучающихся государственного автономного профессионального образовательного учреждения Самарской области «Колледж технического и художественного образования г. Тольятти» по основным профессиональным образовательным программам СПО, утвержденное приказом директора колледжа от «16» сентября 2015 г. № 01-20/339;

Положение об организации образовательной деятельности студентов по индивидуальному учебному плану в государственном автономном профессиональном образовательном учреждении Самарской области «Колледж технического и художественного образования г. Тольятти», утверждённое приказом директора колледжа от «30» июня 2017 г. № 01-20/270а.

Оценочные средства по дисциплине содержатся в фонде оценочных средств (ФОС) по дисциплине и представлены в различных формах.

Для оценки образовательных результатов используются: метод сопоставления с эталоном (ключом, модельным ответом), экспертная оценка деятельности по критериям, экспертная оценка письменных и устных ответов.

Промежуточная аттестация по учебной дисциплине Основы предпринимательства проводится в соответствии с календарным учебным графиком.

Для оценки освоения итоговых образовательных результатов учебной дисциплины, Основы предпринимательства проводится зачёт.

Результаты оценочной процедуры заносятся в зачётную ведомость (одну на группу).

На зачёте, выполняются виды заданий с учётом текущей успеваемости.

В настоящем комплекте оценочных средств используются следующие термины, определения и сокращения:

КОС – комплект оценочных средств;

УД – учебная дисциплина;

ФГОС - федеральный государственный образовательный стандарт;

ФОС - фонд оценочных средств;

ПЗ – практическое задание;

ПОЗ – практико-ориентированное задание;

КОЗ – компетентностно - ориентированное задание;

ОК – общая компетенция;

У - умения;

З – знания.

2. ПАСПОРТ КОМПЛЕКТА ОЦЕНОЧНЫХ СРЕДСТВ

2.1. Область применения

Комплект оценочных средств (КОС) предназначен для контроля и оценки образовательных достижений обучающихся, освоивших программу учебной дисциплины Основы предпринимательства.

КОС включает контрольные материалы для проведения промежуточной аттестации в форме тестов, практических заданий, практико-ориентированных заданий.

КОС разработан в соответствии с:

-основной профессиональной образовательной программой по специальности **15.02.19 Сварочное производство**;

-программой учебной дисциплины Основы предпринимательства.

2. 2 Предметы оценивания

Код	**Наименование результата обучения**
У1	Планировать исследование рынка
У2	Проводить исследование рынка
У3	Планировать товар / услугу в соответствии с запросами потенциальных потребителей
У4	Планировать основные фонды предприятия
У5	Планировать сбыт
У6	Подбирать организационно-правовую форму предприятия
У7	Подбирать налоговый режим предприятия;
У8	Планировать риски
У9	Оптимизировать расходы предприятия за счет изменений характеристик продукта / критериев оценки качества услуги
У10	Определять потенциальные источники дополнительного финансирования.
ОК 01.	Выбирать способы решения задач профессиональной деятельности применительно к различным контекстам
ОК 02.	Использовать современные средства поиска, анализа и интерпретации информации, и информационные технологии для выполнения задач профессиональной деятельности
ОК 03.	Планировать и реализовывать собственное профессиональное и личностное развитие, предпринимательскую деятельность в профессиональной сфере, использовать знания по финансовой грамотности в различных жизненных ситуациях
ОК 04.	Эффективно взаимодействовать и работать в коллективе и команде
ОК 05.	Осуществлять устную и письменную коммуникацию на государственном языке Российской Федерации с учетом особенностей социального и культурного контекста
ОК 06.	Проявлять гражданско-патриотическую позицию, демонстрировать осознанное поведение на основе традиционных общечеловеческих ценностей, в том числе с учетом гармонизации межнациональных и межрелигиозных отношений, применять стандарты антикоррупционного поведения

ОК 07.	Содействовать сохранению окружающей среды, ресурсосбережению, применять знания об изменении климата, принципы бережливого производства, эффективно действовать в чрезвычайных ситуациях
ОК 08.	Использовать средства физической культуры для сохранения и укрепления здоровья в процессе профессиональной деятельности и поддержания необходимого уровня физической подготовленности
ОК 09.	Пользоваться профессиональной документацией на государственном и иностранном языках.

Оцениваемые результаты обучения	**№ ПЗ**	**№ вопроса в тесте**	**№ КОЗ**
У1, ОК1.	*№1*	*Т1 в 5,10,14,19*	
У2,У6, ОК1,ОК8,ОК9.	*№4*	*Т1в 20,21,Т2в 8*	
У3 ,ОК5, ОК7.	*№2*	*Т1в 13,15,23,Т2в 1,15*	
У4,У5, У8, У9, У10,ОК1.	*№3*	*Т1в4,24,25,Т2в 2,3,11,12,23,24*	
У7,ОК1,ОК8,ОК9.	*№4*	*Т1в6,7,8,9,16,22Т2в4,5,6,7,9,10,13,14,16*	
ОК2 ОК3,ОК 4,ОК5, ОК 6.			*№1*

2.3 Требования к умениям, знаниям обучающихся и соответствующие формы и методы оценивания

Предметы оценивания	**Показатели оценки результата**	**Объекты оценки**	**Формы и методы оценки результата**
У1, ОК1.	Открывает собственную организацию на основании исследования рынка, оформляет соответствующие документы на регистрацию предпринимательской деятельности	Оформленные документы на регистрацию предпринимательской деятельности	практическое задание №1 Выполнение теста Оценка продукта деятельности по эталону, критерии оценки
У2,У6, У7 ОК1,ОК8,ОК9.	подбирает организационно-правовую форму для открывающегося предприятия, составляет структуру бизнес - плана	Составлена структура, бизнес – плана, дана характеристика его разделов	практическое задание №4 Выполнение теста Оценка продукта деятельности по эталону, критерии оценки
У3 ,ОК5, ОК7	Планирует товар / услугу в соответствии с запросами потенциальных потребителей	Заполнены сравнительные таблицы налогообложения	практическое задание №2 Выполнение теста Оценка продукта деятельности по эталону, критерии оценки
У4,У5, У8, У9,	Планирует основные	Составлен перечень	практическое задание

У10,ОК1.	фонды предприятия, сбыт, риски, оптимизирует расходы;	документов на получение субсидий. Составлено заявление на участие в конкурсе на получение гранта	№3 Выполнение теста Оценка продукта деятельности по эталону, критерии оценки
ОК 4 *Аспект* **ОК 4.1.** Поиск Информации **ОК 4.2.** Извлечение и первичная обработка информации **ОК 4.3.** Обработка информации	- выделяет из источника информацию, необходимую для решения задачи - извлекает информацию по одному основанию из нескольких источников, содержащих избыточную информацию - выделяет в источнике информации вывод и \ или аргументы, обосновывающие определенный вывод	деятельность в соответствии с требованиями уровня I	*Компетентностно-ориентированное задание*

3.ПРОЦЕДУРЫ ОЦЕНКИ

3.1. Стандартизированный тест

Вариант 1

№ п/п	Задание (вопрос)		Эталон ответа	Р
Инструкция по выполнению заданий № 1-3: соотнесите содержание столбца 1 с содержанием столбца 2. Запишите в соответствующие строки бланка ответов букву из столбца 2, обозначающую правильный ответ на вопросы столбца 1. В результате выполнения Вы получите последовательность букв. Например,				
	№ задания	*Вариант ответа*		
	1	*1-В,2-А,3-Б*		
1	1. Валовой внутренний продукт 2. Национальный доход 3. Валовой национальный продукт	А.ВНП Б. ВНД В. НД Г. ВВП	1.Г 2.В 3.А	4
2	1. Трудовые ресурсы 2. Природные ресурсы 3. Капитал	А. Рента; Б. Процент; В. Прибыль Г. Зарплата.	1.Г 2.А 3.Б	4
3	1. Постоянные издержки 2. Переменные издержки 3. Валовые издержки	А. Издержки зависят от количества производимой продукции и складываются из затрат сырье, материалы, заработной платы рабочих и т.д. Б. Издержки не зависят от размеров производства и существуют даже при нулевом объеме производства; В. Это альтернативные издержки принимающие формы прямых платежей поставщика факторов производства и промежуточных изделий; Г. Это сумма денежных расходов на производства определенного объема продукции, совокупность постоянных и переменных издержек.	1.Б 2.А 3.Г	4
Инструкция по выполнению заданий № 4 - 20: Выберите цифру, соответствующую правильному варианту ответа и запишите ее в бланк ответов.				
4	Каковы признаки предприятия	а) рентабельность б) самостоятельность в) все ответы верны	в	3
5	Предприниматель – это?	а) лицо, осуществляющее предпринимательскую деятельность б) физическое или юридическое лицо, осуществляющее предпринимательскую деятельность в) юридическое лицо	б	3

6	В российском законодательстве различают следующие формы собственности:	а) частная собственность, государственная собственность, муниципальная собственность б) частная, негосударственная собственность, муниципальная, обособленная собственность в) все ответы верны	в	3
7	Для регистрации гражданина в качестве индивидуального предпринимателя и приобретения им предпринимательской правоспособности необходимо, чтобы он:	а) достиг 14-летнего возраста б) был ограничен в своей правоспособности в части возможности заниматься предпринимательской деятельностью в) не был признан судом недееспособным и не был ограничен в дееспособности	а	3
8	Для государственной регистрации необходимо предъявить следующие документы:	а) заявление, составленное по установленной форме, документ об оплате регистрационного сбора, согласие родителей (усыновителей, попечителей) б) паспорт в) документ об образовании	а	3
9	Устав – это	а) нормативно-правовой акт б) локальный акт самой организации, который содержит большинство из тех сведений, которые отражаются в учредительном договоре и утверждаются учредителем в) учредительный договор	б	3
10	Ликвидация юридического лица – это	а) способ создания и (или) прекращения юридических лиц, вследствие которого происходит преемство в правах и обязанностях между юридическими лицами б) прекращение деятельности юридических лиц, без перехода их субъективных прав и обязанностей в порядке правопреемства к другим лицам в) закрытие предприятия	б	3
11	На какие категории подразделяются работники?	а) сезонные б) постоянные в) временные г) все ответы верны	г	3
12	Раскройте участников налоговых отношений	а) налогоплательщики б) налоговые агенты в) все ответы верны	в	3
13	Субъектами	а) граждане	б	3

	предпринимательской деятельности являются:	б) юридические и физические лица в) народ		
14	Особый вид предпринимательской деятельности, требующий определенных теоретических и практических навыков?	а) специальность б) профессия в) профессионально-квалифицированная структура кадров	в	3
15	Какие виды налогов вы знаете? а	а) государственные, территориальные и муниципальные б) федеральные, региональные и местные в) все ответы верны	б	3
16	Раскройте классификацию организационно-правовых форм некоммерческих юридических лиц	а) учреждения, фонды, объединения, потребительский кооператив б) учреждения, фонды, объединения, производственный кооператив в) нет правильного ответа	в	3
17	Этот показатель является важнейшим показателем эффективности труда	а) производительность труда б) оплата труда в) нормирование труда	а	3
18	Качество- это …	а) ценность, приносящая поток доходов б) деньги в) абсолютно ликвидное средства	а	3
19	Для эффективного функционирования предприятий, как правило необходимо	а) монополизация б) привлечение инвестиции в) государственное вмешательство	б	3
20	Выберите правильный ответ и закончите предложение: Использование метода ускоренной амортизации по активной части основных средств приводит к:	а) увеличению прибыли; б) уменьшению затрат; в) увеличение себестоимости; .	в	3

Инструкция по выполнению заданий № 21-25: В соответствующую строку бланка ответов запишите краткий ответ на вопрос, окончание предложения или пропущенное слово (пропущенные слова).

21	Денежное выражение стоимости товара	Цена	2
22	Экономически и юридически самостоятельный субъект хозяйствования	Фирма	2
23	Частичное или полное освобождение определенного круга физических и юридических лиц от оплаты налогов	Льгота	2
24	Учредительный договор – это	Учредительный документ товарищества	2
25	Бизнес-план это	Программа деятельности фирмы	2

Вариант 2

№ п/п	Задание (вопрос)		Эталон ответа	Р
Инструкция по выполнению заданий № 1-3: соотнесите содержание столбца 1 с содержанием столбца 2. Запишите в соответствующие строки бланка ответов букву из столбца 2, обозначающую правильный ответ на вопросы столбца 1. В результате выполнения Вы получите последовательность букв. Например,				
	№ задания	*Вариант ответа*		
	1	*1-В,2-А,3-Б*		
1	1.Федеральный вид налога 2. Областной вид налога 3. Местный вид налога	А. Налог на имущество граждан; Б. Налог на добавленную стоимость; В. Налог на имущество предприятий; Г. Налог на здравоохранение	1.Б 2.В 3.А	4
2	1. Посредническая функция рынка 2. Информирующая функция рынка 3. Стимулирующая функция рынка	А. Функция состоит в информирование бизнесменов о сложившихся ценах и состоянии экономики; Б. Функция возникает благодаря конкуренции при столкновении товарного спроса и предложения; В. Функция состоит в том, что рынок на прямую соединяет производителей и потребителей товаров, предоставляя им возможность общаться друг с другом на экономическом языке цен, спроса, предложения, купли- продаже; Г. Функция осуществляется с помощью рыночных цен (стимулирует эффективность экономики)	1.В 2.А 3.Г	4
3	1. Валовой национальный продукт 2. Валовой внутренний продукт 3. Национальный доход	А. Включает в себя годовую стоимость всей конечной продукции созданной внутри данной страны (как отечественными, так и иностранными производителями) Б. Включается в суммирование стоимостей продукции, произведенной всеми предприятиями страны; В. Это годовая рыночная стоимость всех товаров и услуг,	1.В 2.А 3.Г	4

		произведенных национальной экономикой для конечного потребления; Г. Представляет собой часть ВНП за вычетом суммы годовых амортизационных отчислений.		
Инструкция по выполнению заданий № 4 - 20: Выберите цифру, соответствующую правильному варианту ответа и запишите ее в бланк ответов.				
4	Юридическое лицо – это?	а) Организация, имеющая собственное название б) гражданин, имеющий статус юридического лица в) имеющая собственное наименование и обладающая имущественной обособленностью организация	в	3
5	Предприниматель – это?	а) лицо, осуществляющее предпринимательскую деятельность б) физическое или юридическое лицо, осуществляющее предпринимательскую деятельность в) юридическое лицо	б	3
6	Общая правоспособность индивидуального предпринимателя – это	а) способность иметь только гражданские права и обязанности, которые соответствуют целям деятельности, предусмотренным в его учредительных документах б) способность иметь любые гражданские права и обязанности, которые вообще может иметь индивидуальный предприниматель в) способность отвечать за свои действия	б	3
7	Реорганизация – это	а) Способ создания и (или) прекращения юридических лиц, вследствие которого происходит преемство в правах и обязанностях между юридическими лицами б) прекращение деятельности юридических лиц, без перехода их субъективных прав и обязанностей в порядке правопреемства к другим лицам	б	3

		в) соединение нескольких организаций в одну		
8	Выберите правильный ответ: Для характеристики технического состояния основных средств рассчитываются:	а) коэффициент поступления основных средств; б) коэффициент годности основных средств; в) коэффициент выбытия основных средств;	б	3
9	Какие нормативно-правовые акты, регламентируют предпринимательскую деятельность?	а) Гражданский кодекс РФ б) Уголовный кодекс РФ в) все ответы верны	а	3
10	В российском законодательстве различают следующие формы собственности:	а) частная собственность, государственная собственность, муниципальная собственность б) частная, негосударственная собственность, муниципальная, обособленная собственность в) все ответы верны	в	3
11	Виды материальной ответственности работника:	а) полная и неполная б) ограниченная и неограниченная в) все ответы верны	а	3
12	Штатное расписание – это	а) предмет труда, который непосредственно участвует в процессе производства б) документ, подтверждающий списание средств в) документ, который ежегодно утверждается руководителем предприятия	в	3
13	Свод правил, регулирующий взаимоотношения учредителей предприятия в определенной сфере хозяйственной деятельности	а) учредительный договор б) устав в) бизнес-план	б	3
14	Прекращение юридического лица при отсутствии правопреемника в его правах и обязанностях:	а) реорганизация б) структуризация в) реструктуризация	а	3
15	Какие виды риска вы знаете?	а) коммерческий б) страховой в) все ответы верны	в	3
16	К основанию утраты статуса индивидуального предпринимателя можно отнести:	а) только смерть индивидуального предпринимателя б) заявление гражданина об аннулировании его государственной регистрации в качестве индивидуального	в	3

		предпринимателя в) все ответы верны		
17	Субъектами предпринимательской деятельности являются:	а) граждане б) юридические и физические лица в) народ	б	3
18	Учредительный договор – это?	а) документ, на основании которого образуется и действует предприятие б) правила, регулирующие взаимоотношения учредителей предприятия в определенной сфере хозяйственной деятельности в) все ответы верны	в	3
19	Какое наказание за предпринимательскую деятельность без регистрации	а) штраф до 300.000 рублей б) административные работы в) все ответы верны	в	3
20	Устав – это	а) нормативно-правовой акт б) локальный акт самой организации, который содержит большинство из тех сведений, которые отражаются в учредительном договоре и утверждаются учредителем в) учредительный договор	б	3

Инструкция по выполнению заданий № 21-25: В соответствующую строку бланка ответов запишите краткий ответ на вопрос, окончание предложения или пропущенное слово (пропущенные слова).

21	Прибыль это	Превышение доходов над расходами.	2
22	Назовите одну из стадий, в процессе чего устанавливается доля каждого человека в произведенных продуктах?	Распределение	2
23	Платежеспособная потребность в определенных товаров это -	Спрос	2
24	Субсидия - это	вид денежной безвозвратной помощи для субъектов предпринимательства, которая выдается для целевого использования (бизнеса).	2
25	Конкуренция это	Соперничество между экономическими субъектами, производящими продукт и оказывающими услуги, за деньги покупателя и рынки сбыта	2

Время выполнения теста – 40мин_

3. 2 Практические задания

ПРАКТИЧЕСКОЕ ЗАДАНИЕ № 1

Инструкция

Последовательность и условия выполнения задания

1.Ознакомиться с краткими теоретическими сведениями.
2.Придумать свою организацию или ИП
3. Заполнить образцы документов на регистрацию предпринимательской деятельности
4. Сделать вывод

Условия выполнения задания

1. Место (время) выполнения задания: в учебном кабинете.
2. Максимальное время выполнения задания: 1 час.
3. Вы можете воспользоваться конспектами лекций, нормативными документами и учебной литературой.
4. Оформить отчет по выполнению задания.

Задание

Перечень документов, предоставляемых в налоговый орган при государственной регистрации создаваемого юридического лица, содержится в ст. 12 Федерального закона от 08.08.2001 N 129-ФЗ "О государственной регистрации юридических лиц и индивидуальных предпринимателей".

В соответствии с п. 4 ст. 9 Закона N 129-ФЗ регистрирующий орган не вправе требовать представления других документов, кроме документов, установленных указанным Законом.
Таким образом, документ, подтверждающий внесение суммы уставного капитала на накопительный счет учредителями общества с ограниченной ответственностью, при государственной регистрации представлять не требуется.

Для начала оформления документов необходимо:

Учредители - физические лица (если их несколько, то документы понадобятся от каждого из учредителей):

1. Наименование полное и сокращенное.
2. Наименование на иностранном языке (если предусмотрено).
3. Заявление о государственной регистрации ЮЛ
4. Решение о создании ЮЛ
5. Копии паспортов Участников.
6. Копия паспорта Генерального директора.
7. Копия паспорта Главного бухгалтера.
8. Копии документов на юридический адрес (договор + свидетельство на право собственности)
9. Размер Уставного капитала.
10. Выбрать систему налогообложения
11. Основные виды деятельности согласно кодам ОКВЭД.
12. Выбрать банк
13. Определиться с юридическим адресом места нахождения организации
14. Номер телефона для ИМНС.

Учредитель - юридическое лицо (если их несколько, то документы понадобятся от каждого из учредителей):

1. Наименование полное и сокращенное.
2. Наименование на иностранном языке (если предусмотрено).
3. Заявление о государственной регистрации ЮЛ
4. Решение о создании ЮЛ
5. Копия Устава Общества (Нотариально заверенная копия)

6. Копия Учредительного договора Общества (Нотариально заверенная копия)
7. Копия выписки из ЕГРЮЛ (Нотариально заверенная копия)
8. Копия свидетельства о внесении в ЕГРЮЛ и о присвоении ОГРН (Нотариально заверенная копия)
9. Копия свидетельства о постановке на налоговый учет и присвоении ИНН (Нотариально заверенная копия)
10. Протокол о намерении войти в состав Участников вновь создаваемого Общества (Протокол Собрания учредителей)
11. Протокол о подтверждении полномочий Генерального директора Общества
12. Копия паспорта Генерального директора Общества
13. Копия паспорта Генерального директора вновь создаваемого Общества
14. Копия паспорта Главного бухгалтера вновь создаваемого Общества
15. Копии документов на юридический адрес (договор + свидетельство на право собственности) - если юридический адрес предоставляет Клиент.
16. Выписка из реестра иностранных юридических лиц соответствующей страны происхождения или иное равное по юридической силе доказательство юридического статуса иностранного юридического лица, если оно является одним из учредителей.
17. Документ (квитанция ил платежное поручение) об уплате государственной пошлины. С 1 июля 2002 г. на территории Российской Федерации Федеральным законом от 21 марта 2002 г. № 31-ФЗ введена единая государственная пошлина за регистрацию юридического лица – 2000 руб.
18. Выбрать систему налогообложения

- Размер Уставного капитала. Если капитал вносится имуществом, то для этого необходимо представить следующие документы:
- документы на имущество (гарантийный талон, выписка из техпаспорта и т.д.) с указанием наименования и стоимости;
- копию платежного документа и копию счета-фактуры;
- акт оценки имущества, подписанный учредителями;
- акт приемки имущества на баланс в качестве взноса учредителя в уставный капитал предприятия, подписанный учредителями и генеральным директором предприятия.

19. Определиться с юридическим адресом места нахождения организации
20. Выбрать банк
21. Номер телефона для ИМНС.

В случае, если учредителем создаваемого общества является иностранное юридическое лицо, необходимо представить также выписку из реестра иностранных юридических лиц соответствующей страны происхождения или иное равное по юридической силе доказательство его юридического статуса.

Таким образом, документ, подтверждающий внесение суммы уставного капитала на накопительный счет учредителями общества с ограниченной ответственностью, при государственной регистрации представлять не требуется.

1. Заявление о государственной регистрации юридического лица при создании по форме N Р11001.

Заявление о государственной регистрации юридического лица при создании заполняется по форме Р11001, утвержденной Правительством РФ от 19.06.2002г. N 439. В заявлении подтверждается, что представленные учредительные документы соответствуют установленным законодательством требованиям к учредительным документам юридического лица данной организационно-правовой формы, что сведения, содержащиеся в этих документах и заявлении, достоверны, а при создании организации

соблюден установленный для юридических лиц данной организационно-правовой формы порядок их учреждения, в частности оплаты уставного капитала на момент регистрации, и в установленных законом случаях согласованы с соответствующими государственными органами или органами местного самоуправления вопросы создания юридического лица.

Подлинность подписи заявителя на заявлении в обязательном порядке удостоверяется нотариально.

2. Решение о создании юридического лица в регистрирующий орган представляется в виде протокола, договора или иного документа в соответствии с российским законодательством.

3. Учредительные документы юридического лица (подлинники или нотариально удостоверенные копии).

В соответствии с Гражданским кодексом РФ юридическое лицо действует на основании устава, либо учредительного договора и устава, либо только учредительного договора. В случаях, предусмотренных законом, юридическое лицо, не являющееся коммерческой организацией, может действовать на основании положения об организации данного вида.

Учредительный договор юридического лица заключается, а устав подтверждается его учредителями (участниками).

Юридическое лицо, созданное в соответствии с Гражданским кодексом РФ одним учредителем, действует на основании устава, подтвержденного данным учредителем.

В учредительных документах юридического лица должны определяться наименование юридического лица, место его нахождения, порядок управления деятельностью юридического лица, а также содержаться другие сведения, предусмотренные законом для юридических лиц соответствующего вида.

Например, устав ООО должен содержать полное и сокращенное фирменное наименование общества, сведения о месте нахождения общества, наименование органов общества, сведения о составе и компетенции высших органов общества, процедуру создания (выборов) исполнительных органов, а также их функции и порядок взаимодействия, сведения о размере уставного капитала, сведения о размере и номинальной стоимости доли каждого участника общества, права и обязанности участников общества, сведения о порядке перехода доли (части доли) в уставном капитале общества к другому лицу, сведения о порядке хранения документов общества, иные сведения, предусмотренные Федеральным законом от 08.02.1998 г. № 14-ФЗ «Об обществах с ограниченной ответственностью».

В учредительном договоре учредители общества обязуются создать общество и определяют порядок совместной деятельности по его созданию, также определяются состав учредителей (участников) общества, размер уставного капитала общества и размер доли каждого из участников общества, размер и состав вкладов, порядок и сроки их внесения в уставный капитал общества при его учреждении, ответственность учредителей общества за нарушение обязанности по внесению вкладов, условия и порядок распределения между участниками прибыли, состав органов общества и порядок выхода участников общества из общества.

Устав должен содержать: полное и сокращенное фирменное наименование , сведения о месте нахождения , тип общества (закрытое или открытое), количество, номинальную стоимость, категории (обыкновенные, привилегированные) акций и типы привилегированных акций, размещаемых обществом, права акционеров-владельцев акции каждой категории (типа), размер уставного капитала, структура и компетенция органов управления общества и порядок принятия им решений, порядок подготовки и проведения общего собрания акционеров, сведения о филиалах и представительствах, иные

положения, предусмотренные Федеральным законом от 26.12.1995 г. № 208-ФЗ «Об акционерных обществах».

4. Заявление о постановке на налоговый учет по Форме № 12-1-1

- (В соответствии с Приказом МНС России от 09.08.2002 № БГ-3-09/426 для постановки на учет в налоговом органе при создании юридического лица).

5. Уставный капитал

- Уставный капитал общества составляется из номинальной стоимости долей его участников. Размер уставного капитала должен быть не менее стократной величины минимального размера оплаты труда, установленного ФЗ на дату представления документов для государственной регистрации общества.
- Размер уставного капитала общества и номинальная стоимость долей участников общества определяется в рублях.
- Вкладом в уставный капитал могут быть деньги, ценные бумаги, другие вещи или имущественные права, либо иные права, имеющие денежную оценку. Если в уставный капитал вносится имущество, то оно требует оценки.
- Имущество на сумму до 20000 рублей может быть оценено самими участниками общества, свыше 20000 рублей – требует акта независимого оценщика.
- Если капитал вносить имуществом, то для этого необходимо представить следующие документы:
- документы на имущество (гарантийный талон, выписка из техпаспорта и т.д.) с указанием наименования и стоимости;
- копию платежного документа и копию счета-фактуры;
- акт оценки имущества, подписанный учредителем(лями);

Требования к оформлению документов

Согласно требованиям к оформлению документов, используемых при государственной регистрации юридических лиц, от 19 июня 2002 г. № 439 заявление, уведомления и другие документы предоставляются на бумажном носителе и, при возможности, в электронном виде.

Заявление, а также приложения к нему заполняются от руки печатными буквами чернилами или шариковой ручкой синего или черного цвета либо машинописным текстом.

Каждый учредительный документ, содержащий более 1 (одного) листа, представляется в прошитом, пронумерованном виде. Количество листов подтверждается подписью заявителя или нотариуса на обороте последнего листа документа на месте его прошивки.

Уполномоченным лицом (заявителем), имеющим право подачи документов на государственную регистрацию, может быть руководитель постоянно действующего исполнительного органа юридического лица или иное лицо, имеющее право без доверенности действовать от имени этого юридического лица, выступающего учредителем регистрируемого юридического лица при его создании; руководитель юридического лица, выступающего учредителем регистрируемого юридического лица, иное лицо, действующее на основании оформленной надлежащим образом доверенности.

Документы для государственной регистрации юридического лица представляются в регистрирующий орган непосредственно заявителем (или его доверенным лицом) либо направляются почтовым отправлением с объявленной ценностью при его пересылке и описью вложения. На конверте делается отметка «РЕГИСТРАЦИЯ».

Контрольные вопросы

1. Порядок создания и регистрации предпринимательской деятельности
2. Какие документы необходимы для регистрации предпринимательской деятельности
3. Условия отказа в регистрации предпринимательской деятельности

<u>Время выполнения задания</u> –20 мин_

7130 1013

Стр. 0 0 1

Форма № Р21001
Код по КНД 1112501

Заявление
о государственной регистрации физического лица
в качестве индивидуального предпринимателя

1. Фамилия, имя, отчество физического лица

1.1. На русском языке

1.1.1. Фамилия

1.1.2. Имя

1.1.3. Отчество (при наличии)

1.2. С использованием букв латинского алфавита[1]

1.2.1. Фамилия

1.2.2. Имя

1.2.3. Отчество (при наличии)

2. ИНН (при наличии)

3. Пол

1 – мужской
2 – женский

4. Сведения о рождении

4.1. Дата рождения . .

4.2. Место рождения

5. Гражданство

1 – гражданин Российской Федерации
2 – иностранный гражданин
3 – лицо без гражданства

5.1. Государство гражданства иностранного гражданина

(код)

Для служебных отметок регистрирующего органа

[1] Заполняется иностранным гражданином или лицом без гражданства.

ПРАКТИЧЕСКОЕ ЗАДАНИЕ № 2

Инструкция

Последовательность и условия выполнения задания

1.Ознакомиться с краткими теоретическими сведениями.

Условия выполнения задания

1. Место (время) выполнения задания: в учебном кабинете.
2. Максимальное время выполнения задания: 1 час.
3. Вы можете воспользоваться конспектами лекций**,** нормативными документами и учебной литературой.
4. Оформить отчет по выполнению задания.

Задание

1. Заполнить сравнительные таблицы режимов н/обложения в 2016 году.
2. Сделать вывод

Показатели, взятые для сравнения:

1. Уплачиваемые налоги.

Общий	«упрощенка» (объект - «доходы)	«упрощенка» (объект – «доходы минус расходы»)	«вмененка»	Патентный

2. Уменьшение налога на суммы страховых взносов.

Общий	«упрощенка» (объект - «доходы)	«упрощенка» (объект – «доходы минус расходы»)	«вмененка»	Патентный

3. Налоговая база.

Общий	«упрощенка» (объект - «доходы)	«упрощенка» (объект – «доходы минус расходы»)	«вмененка»	Патентный

4. Процентные ставки по страховым взносам.

Общий	«упрощенка» (объект - «доходы)	«упрощенка» (объект – «доходы минус расходы»)	«вмененка»	Патентный

Время выполнения задания –20 мин_

ПРАКТИЧЕСКОЕ ЗАДАНИЕ № 3

Инструкция

Последовательность и условия выполнения задания

1.Ознакомиться с краткими теоретическими сведениями.

Условия выполнения задания

1. Место (время) выполнения задания: в учебном кабинете.
2. Максимальное время выполнения задания: 20 мин.
3. Вы можете воспользоваться конспектами лекций, нормативными документами и учебной литературой.
4. Оформить отчет по выполнению задания.

Задание

1. Составить перечень документов на получение субсидий.
2. Сделать вывод

Как получить помощь субсидию для открытия бизнеса?

Субсидия — вид денежной безвозвратной помощи для субъектов предпринимательства, которая выдается для целевого использования (бизнеса).

Помощь малому бизнесу может выделяться для реализации следующих целей:

- приобретения помещения;
- покупки оборудования, товара для последующей продажи;
- покупки нематериальных активов.

Выделенные средства обязательно должны быть направлены на развитие малого и среднего бизнеса. Государственные органы позже смогут затребовать официальные подтверждающие документы от получателя, например, чеки, накладные с указанной суммой. Если средства были потрачены не полностью, остальную часть потребуется вернуть.Чтобы получить деньги на открытие бизнеса от государства 2016, нужно пройти непростой и долгий путь. По закону на такую помощь может претендовать любой безработный человек, который состоит на учете в центре занятости. Для этого нужно предоставить готовый бизнес план. В нем следует указать вид деятельности, информацию о производственном оборудовании и технологиях, поставщиков сырья и прочее. Также необходимо просчитать примерную стоимость проекта с учетом государственной субсидии и собственного капитала.

Если вы полагаете большие надежды эти деньги, следует тщательно подготовиться со всех сторон. Изначально бизнес план рассматривает экспертная комиссия, которая дает ему профессиональную оценку. Если ваше предложение будет выглядеть недостаточно сильным либо неграмотным, скорее всего, вы получите отказ. Поэтому перед тем как подать заявку нужно убедиться в том, что у вашего проекта нет уязвимых мест:

- Сфера. Лучше всего начинать свое дело в производственной или инновационной отрасли;
- Средства. Укажите в заявлении, на что вы хотите потратить субсидию;
- Рабочие места. Если вы планируете нанять 5 рабочих, это даст вам определенные преимущества;
- Квалификация. Если ваша команда имеет опыт работы в выбранной отрасли не менее 3-х лет, при оценивании вы получите дополнительные баллы.

После того как вы сдадите все документы в отдел содействия самозанятости граждан при центре занятости, нужно открыть счет, на который будет переведена субсидия государства на развитие малого бизнеса. Если ваш план одобрят, можно становиться на учет в налоговую инспекцию. На регистрацию ИП вы потратите не более пяти дней. После получения свидетельства, нужно сдать в центр занятости следующий пакет документов?
Кроме того можно на развитие бизнеса участвовать в конкурсе и получить грант

ГРАНТ на открытие собственного бизнеса: (начало конкурса- июнь 2017 года)

Участник:

СМСП, зарегистрированный **не более 1 года** до даты подачи заявления об участии в конкурсе

Сумма гранта- **до 500 тыс. рублей:**

- возмещение затрат на государственную регистрацию юридического лица до 2600 руб. или ИП до 1600 руб.;
- возмещение затрат на приобретение **основных средств и производственного оборудования**, но не более 85% от фактически произведенных затрат;
- возмещение затрат на обеспечение приобретения права по договору коммерческой концессии (франшизу) (паушальный взнос), но не более 85% от фактически произведенных затрат.

Условия участия: определите, что для этого необходимо

- **бизнес-план (бизнес-проект)**;
- очная защита бизнес-проекта перед конкурсной комиссией.

Время выполнения задания –20 мин_

ПРАКТИЧЕСКОЕ ЗАДАНИЕ № 4

Инструкция

Составьте структуру бизнес-плана согласно исходным данным.

Условия выполнения задания

Определите, какие разделы бизнес-плана включают следующую информацию. В таблицу ответов впишите соответствующие названия разделов:

1.Информация о дате создания организации, сроке регистрации, указание основной сути проекта.

2.Информация о предмете Вашей деятельности, об аналогах продукции конкурентов.

3.Информация о потенциальном покупателе Вашей продукции, об организациях-конкурентах и их продукции.

4.Информация о торговых представителях, вопросы организации послепродажного обслуживания и стимулировании сбыта продукции.

5.Информация об организации производства продукции, наличии необходимого оборудования, сырья, материалов, комплектующих, задействованном персонале и уровне их квалификации.

6.Информация о прогнозе в получении прибыли, расчеты о движении денежных средств организации.

Задание

Соотнесите разделы бизнес-плана и характеристику его разделов, используя следующую информацию указанную в условиях выполнения задания

Ответы:	
1-	4-
2-	5-
3-	6-

Время выполнения задания –20 мин_

Бизнес-план - это технико-экономическое обоснование будущего бизнеса с учетом рыночных факторов.

Разрабатывается, как правило, начинающим предпринимателем с целью определения ориентиров, в соответствии с которыми он будет действовать на этапе становления организации; жизнеспособности будущей организации в условиях конкуренции; оценки своих сил и надежд.

- Бизнес-план помогает предвидеть проблемы.
- Бизнес-план исследует, как их решать.
- Бизнес-план дает информацию всем, кто может оказать Вам поддержку.

Действующая организация создает бизнес-план для определения возможностей получения финансовой помощи (кредитов, других инвестиций) под конкретные проекты, связанные с развитием производства.

Может случиться, что, составляя бизнес-план, предприниматель придет к выводу, что препятствия на пути к успеху слишком серьезны и на идее нужно «поставить крест». Этот не самый приятный вывод лучше сделать, пока организация «существует» на бумаге,

а не тогда, когда на его создание уже затрачены деньги и время. И уж совсем недопустима регистрация организации без определения, чем оно будет заниматься, действуя по принципу: «создам организацию, а дело найду потом».

Разработкой бизнес-плана могут заниматься специалисты, но участие руководителя фирмы в этой работе необходимо, так как, включаясь в разработку бизнес-плана, предприниматель моделирует свою будущую деятельность, проверяя на крепость и сам замысел, и себя - хватит ли сил довести дело до успеха и двинуться дальше, учитывая и прорабатывая все «мелочи».

Структура бизнес-плана и степень его детализации зависят:

• от размеров создаваемой организации;
• от сферы деятельности, к которой оно относится (например, производство компьютера - сложный бизнес-план, розничная торговля видеокассетами - более простой);
• от размеров предполагаемого рынка сбыта;
• от наличия конкурентов;
• от перспектив роста создаваемой организации.

Время, которое занимает составление бизнес-плана, зависит от опыта и подготовки предпринимателя. По оценкам зарубежных специалистов, на это уходит не менее 250 часов при наличии необходимой информации.

Структура бизнес-плана и характеристика его разделов:

1. Общие сведения (резюме)	Наименование организации, вид деятельности предприятия, суть проекта (повысить общий объем продаж, увеличить долю фирмы на сложившихся рынках по конкретному продукту, освоить новые рынки, увеличить долю сервисных и сопутствующих услуг, повысить качество выпускаемой продукции, проникнуть на рынки и вытеснить старые товары), сведения о фирме (дата создания, регистрация, место расположения, где и кем зарегистрирована, наличие лицензии на вид деятельности).
II. Сведения о товаре	Выпуск, какого товара (или оказание каких услуг) будет являться предметом коммерческой деятельности, какие потребности призван удовлетворять Ваш продукт (услуга), какие изделия/услуги являются аналогами выбранных Вами к производству товаров/услуг? (укажите название, изготовителя, цены), сведения о конкурентах.
III. Сведения о рынке сбыта	Кто будет покупать Ваши товары/пользоваться Вашими услугами? (краткая характеристика потенциального покупателя – примерная численность, место жительство, социальный характер, возраст, уровень дохода, повод для совершения покупки, частота покупок и т.д.), какие отечественные или зарубежные предприятия (фирмы) производят аналогичные товары/оказывают услуги? (наименование, место нахождения, срок нахождения на данном рынке, репутация, достоинства и недостатки товаров).
IV. Сведения об организации сбыта	Как будет организован сбыт Ваших товаров/услуг, кто будет являться торговым представителем, используют ли ваши конкуренты посредников, надо ли будет организовать послепродажный сервис Ваших товаров (каким образом это будет осуществляться), как Вы будете добиваться увеличения объемов реализации (методы стимулирования сбыта).

V. Сведения об организации производства	Будут ли производиться Ваши товары (оказание услуги) на уже существующем предприятии, или Вам потребуется создать новые производственные мощности (организовать новый пункт оказания услуг), какое оборудование Вам потребуется?! (перечень и количество основных видов машин, станков, оборудования и их краткая характеристика), где Вы будете приобретать сырье, материалы, комплектующие изделия, квалификационный состав занятых и требования к их квалификации (перечень специальностей, число занятых по каждой специальности, требуемый уровень квалификации).
VI. Сведения о финансовой деятельности	Каковы Ваши прямые затраты (перечислить статьи), перечислите переменные затраты, отчет о прибылях и убытках, отчет о движении денежных средств.

3.3. Компетентностно-ориентированное задания

КОМПЕТЕНТНОСТНО-ОРИЕНТИРОВАННОЕ ЗАДАНИЕ № 1

ОК 2
Аспект ОК 2.1
Уровень 1
<u>Задачная формулировка</u>

Вы задумались о возможности открытия собственного дела: планируете развивать новый для территории бизнес. Вы провели маркетинговое исследование, которое показало, что продукт, который вы собираетесь производить, будет востребован, и составили бизнес-план. У вас уже есть договоренность с инвестором, а продукт защищен интеллектуально.

Однако беспокойство не отступает, и вам хочется как можно больше узнать о трудностях, с которыми придется столкнуться.

Бегло просмотрите скриншоты страниц электронных ресурсов, посвященных вопросам малого бизнеса, и выберите те, на которые следует обратить внимание в вашей ситуации.

Запишите в бланке номера страниц и заголовок или заголовки гиперссылок, которые могут, по вашему мнению, содержать актуальную для вас информацию.

Страница, номер	Гиперссылка, заголовок

Страница 1.

Страница 2.

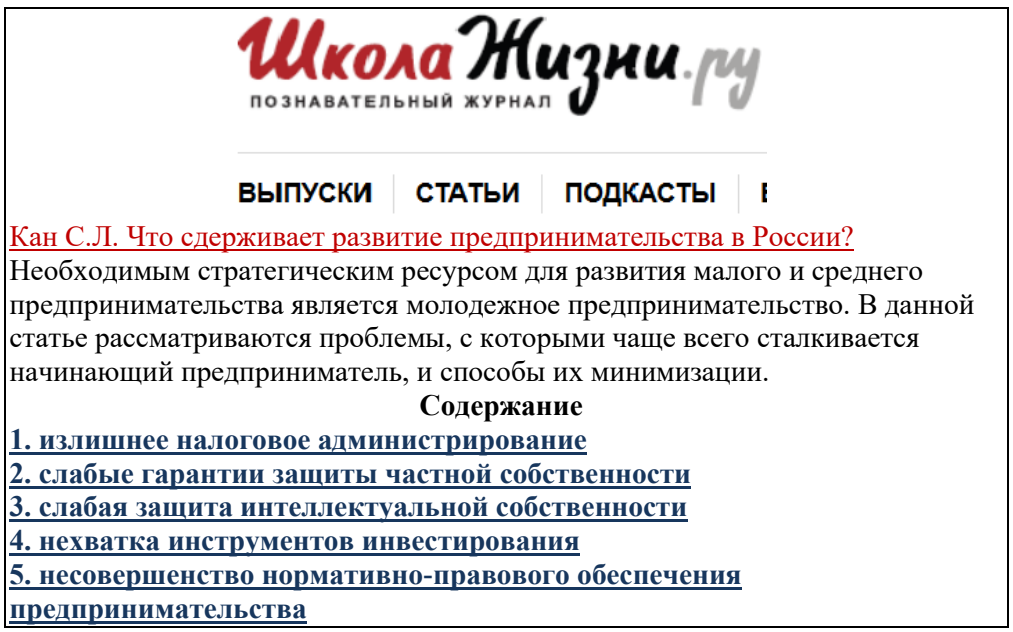

Страница 3.

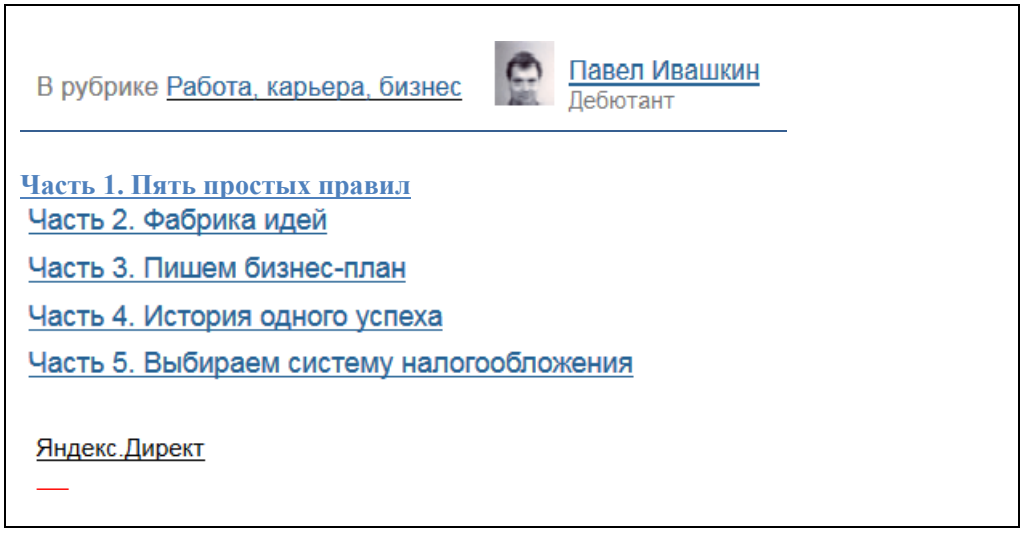

Страница 4.

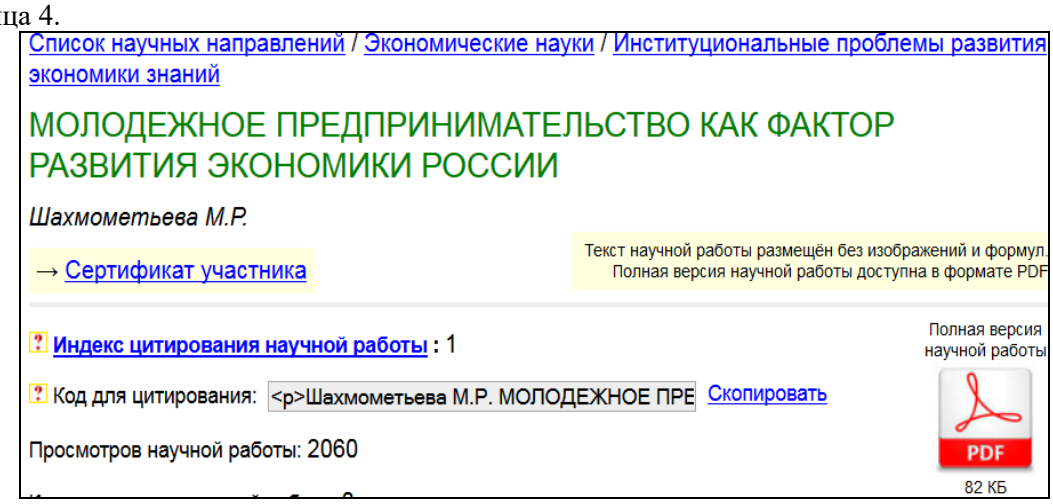

<u>Время выполнения задания</u> - 10мин

4. КОМПЛЕКТ ЭКЗАМЕНАТОРА

4.1 Инструменты оценки

1. Критерии оценивания ответов на тестовые задания и оценочная шкала по выполнению тестовых заданий (Приложения 1)
2. Инструмент проверки практических заданий (Приложение 2)
3. Инструмент проверки компетентностно - ориентированного задания (Приложение 3)

Приложение 1

Критерии оценивания ответов на тестовые задания

Тип задания	№ задания	Количество баллов за вопрос	Общее количество баллов
Закрытого типа *(На соответствие)*	1-3	4	12
Закрытого типа *(Выбор варианта ответа из множества предложенных ответов)*	4-20	3	51
Открытого типа *(Вставить пропущенное слово, закончить предложение, ответить на вопрос)*	21-25	2	10

Оценочная шкала по выполнению тестовых заданий

Максимальное количество баллов – 73

Набрано баллов	**66-73**	**59-65**	**51-58**	**Менее 51**
Процент результативности выполнения заданий	**90%-100%**	**80 %-89%**	**70 %-79%**	**< 70%**
Качественная оценка индивидуальных образовательных достижений	**«5» (отлично)**	**«4» (хорошо)**	**«3» (удовлетворительно)**	**«2» (не удовлетворительно)**

Приложение 2

Инструмент проверки практических заданий

Практическое задание № 1

Эталон ответа:

1. Фамилия, имя, отчество физического лица

1.1. На русском языке

1.1.1. Фамилия: ИВАНОВ

1.1.2. Имя: ИВАН

1.1.3. Отчество (при наличии): ИВАНОВИЧ

1.2. С использованием букв латинского алфавита [1]

1.2.1. Фамилия

1.2.2. Имя

1.2.3. Отчество (при наличии)

2. ИНН (при наличии): 111111111111

3. Пол: 1 — 1 - мужской; 2 - женский

Введите ФИО, ИНН, пол, сведения о рождении и гражданство

4. Сведения о рождении

4.1. Дата рождения: 01.10.1980

4.2. Место рождения

РОССИЯ Г.ОМСК

5. Гражданство

1 — 1 - гражданин Российской Федерации; 2 - иностранный гражданин; 3 - лицо без гражданства

Практическое задание № 2

1. Уплачиваемые налоги.

Общий	«упрощенка» (объект - «доходы)	«упрощенка» (объект – «доходы минус расходы»)	«вмененка»	Патентный
- на прибыль (или НДФЛ для ИП), - НДС, - на имущество фирмы	- единый налог по процентной ставке (1% - 6%)	- единый налог по процентной ставке (5% - 15%)	- единый налог на вмененный доход	- нет (только оплата стоимости патента при его покупке)

2. Уменьшение налога на суммы страховых взносов.

Общий	«упрощенка» (объект - «доходы)	«упрощенка» (объект –	«вмененка»	Патентный

		«доходы минус расходы»)		
- взносы относятся к расходам без уменьшения налоговой базы	- уменьшение ее величины на фиксированные платежи за ИП (до 50%), - ограничения отпадают, если предприниматель работает без наемных рабочих	- без уменьшения (при этом взносы относятся к расходам)	- уменьшение базы происходит только на взносы по страхованию, которые требуется выплачивать за нанятых рабочих (до 50%), - ИП без наемных рабочих уменьшает налог без ограничений	- нет уменьшений

3. Налоговая база.

Общий	«упрощенка» (объект - «доходы)	«упрощенка» (объект – «доходы минус расходы»)	«вмененка»	Патентный
- доходы минус расходы	- доходы	- доходы минус расходы	- вмененный доход	Потенциальный доход, который возможен в результате деятельности

4. Процентные ставки по страховым взносам.

Общий	«упрощенка» (объект - «доходы)	«упрощенка» (объект – «доходы минус расходы»)	«вмененка»	Патентный
- 30%	- 30%, - 20% (при деятельности, которая прописана в ФЗ № 212 от 24.07.2009 г. – статья №58, часть 1, пункт 8)	- 30%, - 20% (при деятельности, которая прописана в ФЗ № 212 от 24.07.2009 г. – статья №58, часть 1, пункт 8)	- 30%	- 20%, - 30% (при деятельности, которая прописана в НК – статья №346.43, пункт 2, подпункты 19, 45-47)

Практическое задание № 3

После получения свидетельства, нужно сдать в центр занятости следующий пакет документов:

- Паспорт;
- Бизнес план;
- Заявку на получение помощи.

Условия участия:

- **бизнес-план (бизнес-проект)**;
- очная защита бизнес-проекта перед конкурсной комиссией

Выводы

Чтобы получить деньги на открытие бизнеса от государства, придется преодолеть определенные трудности. Поэтому многие начинающие бизнесмены не верят в реальность таких программ. Если у вас есть желание, можно попробовать получить субсидию, чтобы покрыть, хотя бы часть расходов. К тому же, если вы все сделаете правильно, полученные от государства финансовые средства возвращать не придется, поскольку их выдают безвозмездно.

Практическое задание № 4

Эталон ответа:

Ответы:	
1- Общие сведения (резюме)	4- Сведения об организации сбыта
2- Сведения о товаре	5- Сведения об организации производства
3- Сведения о рынке сбыта	6- Сведения о финансовой деятельности

Критерии оценки практического задания

Оценка	Критерии оценки
Оценка «отлично»	Работа выполнена в полном объеме с соблюдением необходимой последовательности. Учащиеся работают полностью самостоятельно: подбирают необходимые для проведения практической работы теоретические знания, практические умения и навыки. Работа оформляется аккуратно, в наиболее оптимальной для фиксации результатов форме.
Оценка «хорошо»	Работа выполняется учащимися в полном объеме и самостоятельно. Допускаются отклонения от необходимой последовательности выполнения, не влияющие на правильность конечного результата. Студенты используют указанные преподавателем источники знаний, включая страницы учебника, таблицы из приложения к учебнику, страницы из справочных сборников. Работа показывает знание учащихся основного теоретического материала и овладение умениями, необходимыми для самостоятельного выполнения работы. Могут быть неточности и небрежности в оформлении результатов работы.
Оценка «удовлетворительно»	Работа выполняется и оформляется учащимися при помощи преподавателя или хорошо подготовленными и уже выполнивших на «отлично» данную работу студентов. На выполнение работы затрачивается много времени. Студенты показывают знания теоретического материала, но испытывают затруднение при самостоятельной работе с формулами, допускают ошибки в вычислениях
Оценка «неудовлетворительно»	Выставляется в том случае, когда студенты не подготовлены к выполнению этой работы. Полученные результаты не позволяют сделать правильных выводов и полностью расходятся с поставленной целью. Показывается плохое знание теоретического материала и отсутствие необходимых умений. Руководство и помощь со стороны преподавателя и хорошо подготовленных студентов неэффективны по причине плохой подготовки

Приложение 3

Инструмент проверки компетентностно-ориентированных заданий

Компетентностно-ориентированное задание №1

Ключ

Поиск информации, уровень 1

Страница, номер	Заголовки разделов на странице (гиперссылок)
2	излишнее налоговое администрирование
2	слабые гарантии защиты частной собственности
2	несовершенство нормативно-правового обеспечения предпринимательства
3	выбираем систему налогообложения

Страница, номер	Номера разделов на странице (гиперссылок)
2	1
2	2
2	5
3	5

За каждую правильно указанную страницу	1 балл
Максимально	*4 балла*
За каждый правильно указанный номер гиперссылки	1 балл
Максимально	*4 балла*
За отсутствие избыточных гиперссылок	1 балл
Соблюдено время выполнения задания	1 балл
Максимальный балл	***10 баллов***

Оценка деятельности по выполнению задания

Набрано баллов	**8-10**	**7**	**0-6**
Процент выполнения задания	**80%-100%**	**70 %-79%**	**менее 70%**
Оценка деятельности	обучающийся продемонстрировал деятельность в соответствии с требованиями уровня I	обучающийся продемонстрировал выполнение отдельных операций в соответствии с требованиями уровня I	обучающийся не продемонстрировал деятельность в соответствии с требованиями уровня I